RAMASSEUSE RB 1400

NOTICE D'ENTRETIEN
ANNEE 1997



AMB
ROUSSET
38470 BEAULIEU - FRANCE
Tel : 04 76 36 73 73 - Fax : 04 76 36 70 82

TRES IMPORTANT

AVANT TOUTE INTERVENTION

SUR LA MACHINE PENDANT

LE SERVICE,

IL EST IMPERATIF

D'ARRETER LE MOTEUR

TABLE DES MATIERES

*AVERTISSEMENT

* CARACTERISTIQUES

*INSTRUCTION POUR L'ENTRETIEN ET LA MSIE EN ROUTE

* IDENTIFICATION DU MOTEUR

*PIECES DE RECHANGES

AVERTISSEMENT

EMPLOI ET ENTRETIEN

Nous recommandons de lire avec attention et d'appliquer avec soin les règles d'emploi et d'entretien qui figurent dans le présent livret.
Si nécessaire, des éclaircissements peuvent être demandés au constructeur dans les cas douteux.

L'emploi non correct de l'appareil ou le défaut de l'entretien prescrit engageraient la pleine responsabilité de l'utilisateur en cas de pannes pendant la période de garantie.

PRECAUTION A PRENDRE POUR EVITER LES ACCIDENTS

La machine étant munie de toutes les protections nécessaires afin d'éviter les accidents, pendant la campagne, l'utilisateur ne devra **en aucun cas démonter les carters.** Le constructeur se décharge de toutes responsabilités.

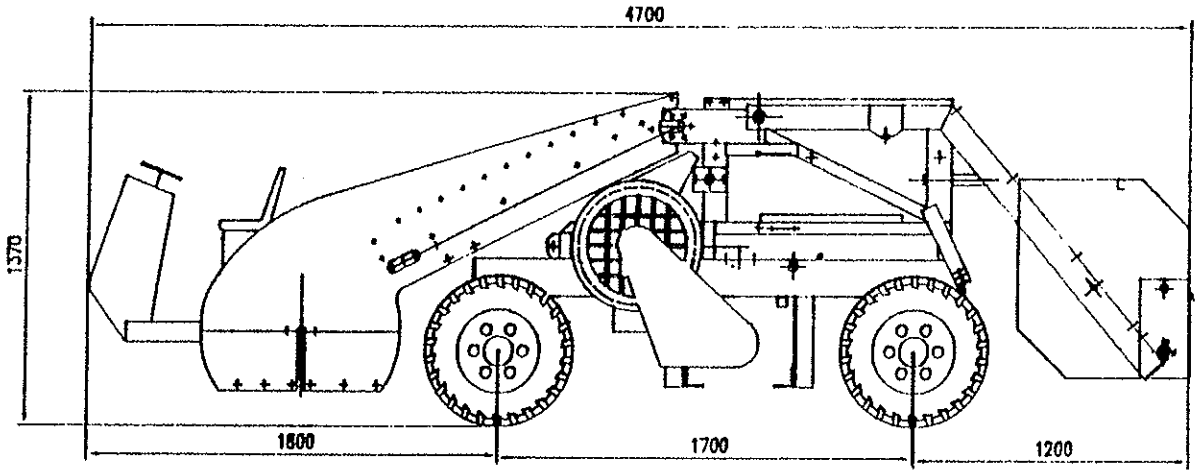

CARACTERISTIQUES

MOTEUR :
Lombardini Diesel 9 LD 625 2 - Puissance 26 CV

TRANSMISSION :
Boite 5 vitesses AV - 1 AR
Embrayage monodisque à sec
4 roues motrices, toutes directrices
Pneus larges basse pression

TREMIE :
Capacité : 6 hectolitres
Elévation et basculement hydrauliques
Hauteur de vidange : 2m10

SOUFFLERIE :
Caisson circulaire avec deux ventilateurs équipés de grille de protection
Diffuseur réglable sur toute la largeur de ramassage
Contrôle du débit d'air

POSTE DE CONDUITE :
Tous les organes de commande sont
à portée de main du conducteur

GIRO :
Latéral hydraulique
Diamètre 700

PICK-UP DE RAMASSAGE :
Cylindrique à languettes caoutchouc
Largeur de ramassage : 1 m 40
Réglage et relevage par commande hydraulique

POIDS ET DIMENSIONS :
Poids en Ordre de Marche.....1 600 Kg
Hauteur Hors Tout.....1.40 M
Longueur Hors Tout.....4.70 M
Largeur Hors Tout.....1.85 M

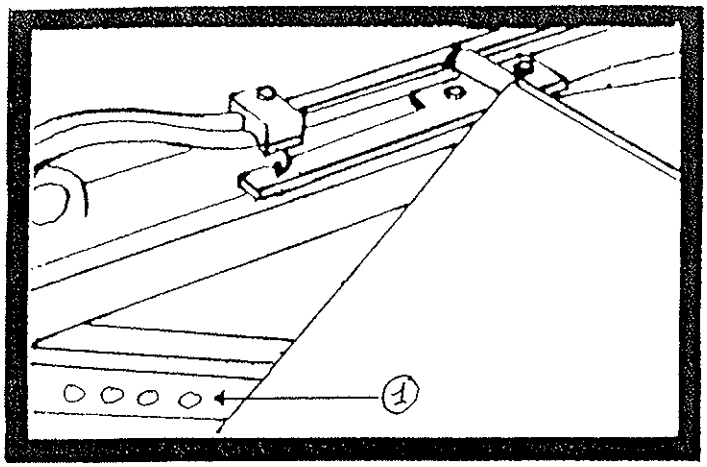

(1) *Reglage du deflecteur de la soufflerie en fonction des feuilles ou a reculer en fin de saison pour noix seches.*

(2)

Verrou de blocage de la tôle d'abri de la tremie. Tirer de chaque côté pour soulever la tôle, si besoin est.

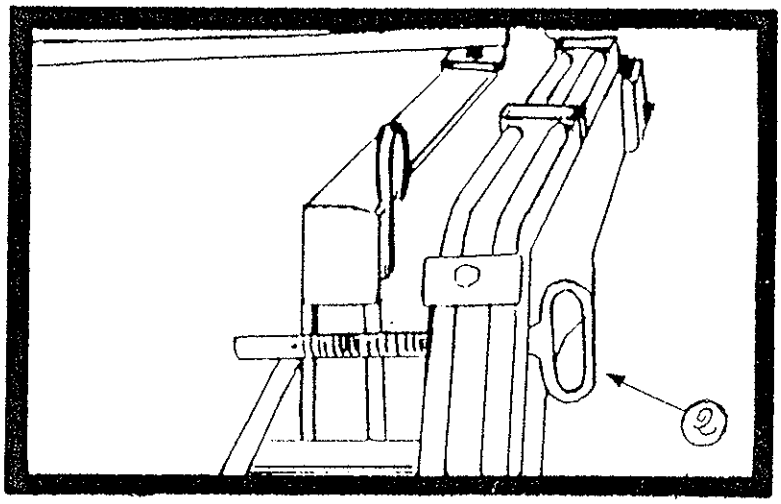

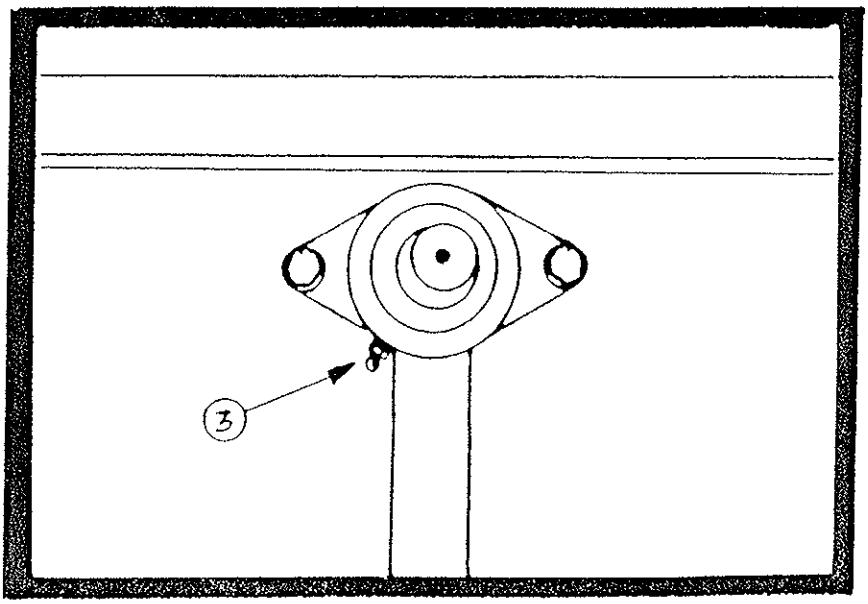

(3) *Graissage des paliers de l'axe du rotor pick-up*

2 coups de pompe tous les 2 jours.



③ *Liquide de frein*

Ne pas descendre sous le niveau.

utiliser du liquide synthetique DT3 OU HD55

④ *Graissage des cardans de transmission. 1 coup de pompe tous les deux jours*

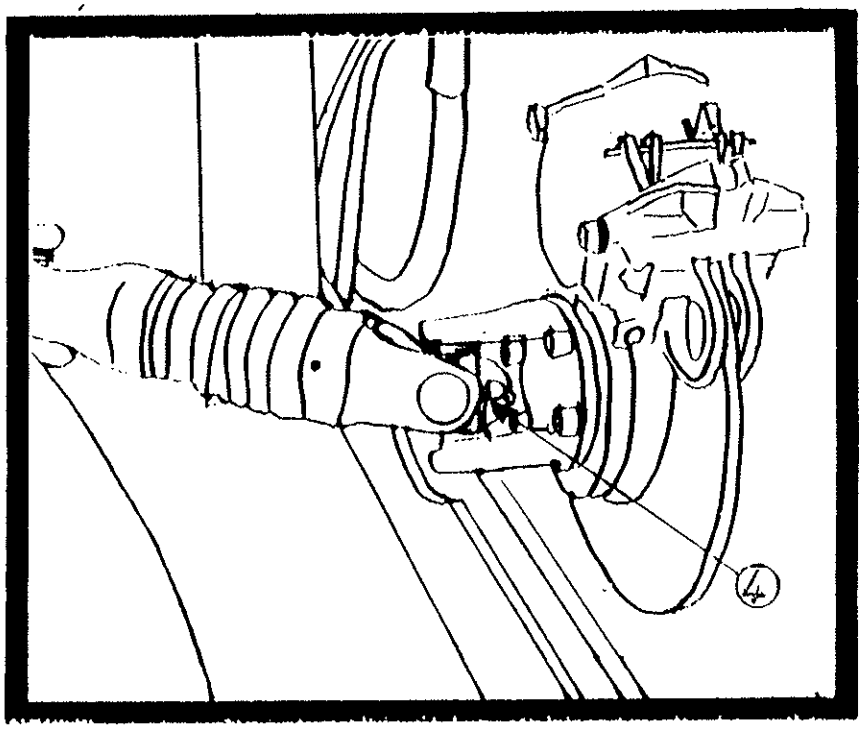

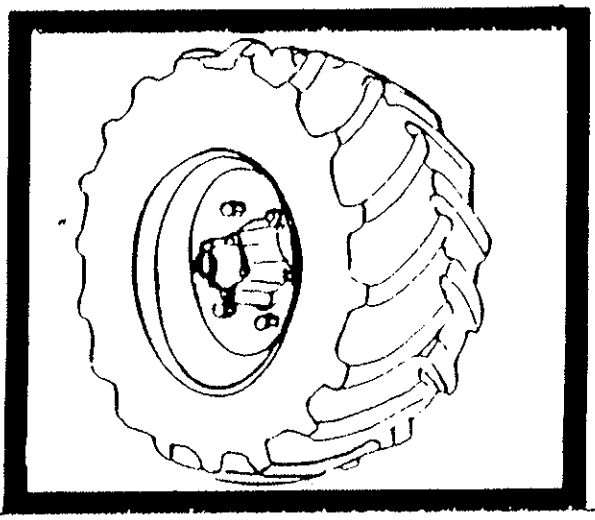

Pression des pneus 1,5 bar

Verifier 2 a 3 fois par saison

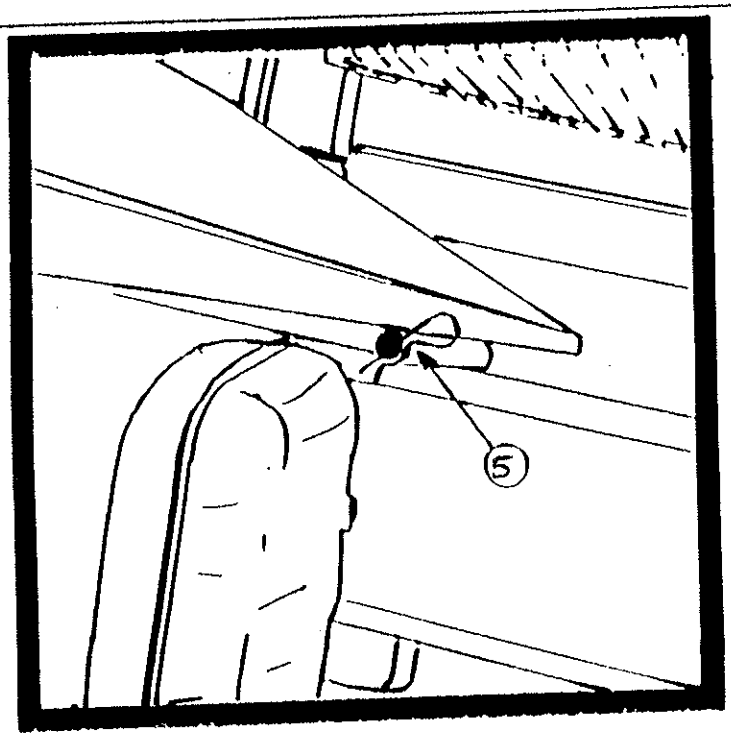

(5) Coupille pour enlever la tole protectrice du moteur lors d'un rajout d'huile

(6) Vis de reglage pour la hauteur de ramassage s'adaptant aux caracteristiques du terrain Le ramassage s'effectue en fonction de l'usure des balais (2 cles de 28 plates)

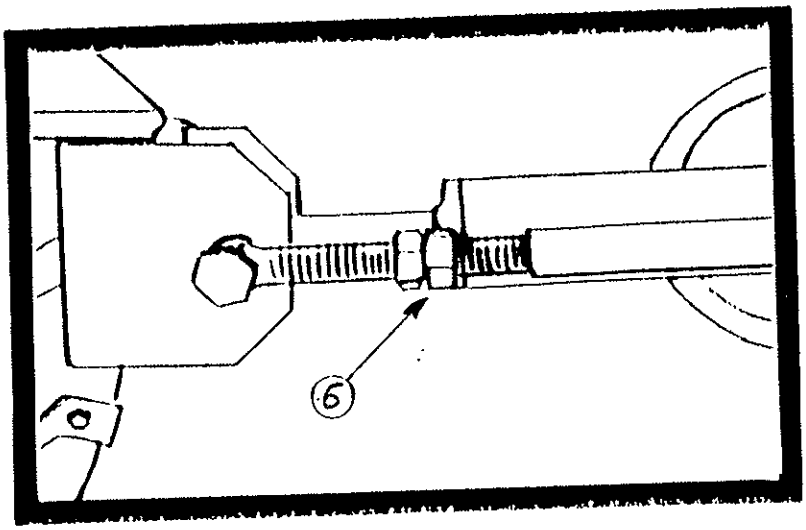

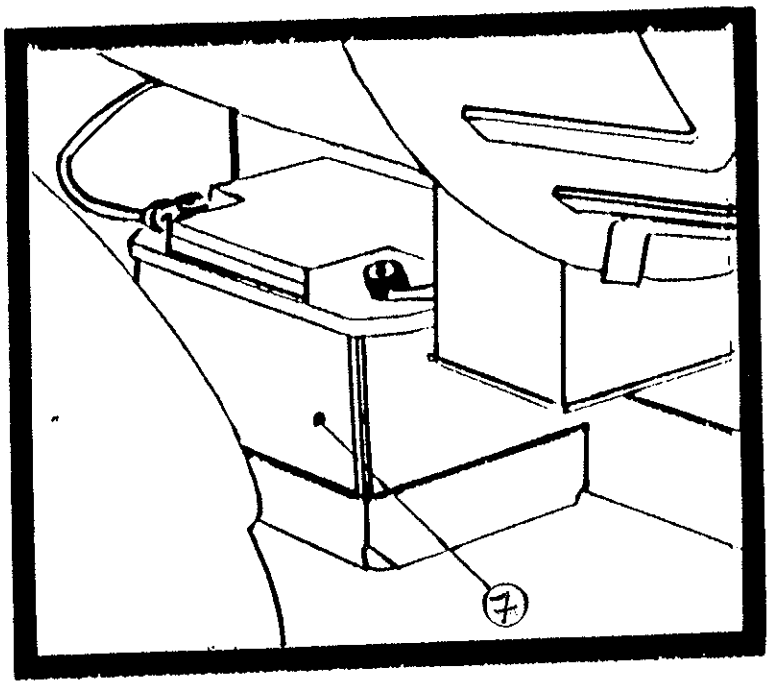

(7) Batterie 12 V.70 A
Verifier le niveau d'eau a chaque vidange moteur.
Il est conseille, apres chaque saison de la debrancher ou de la retirer pour eviter les problemes en debut de saison prochaine

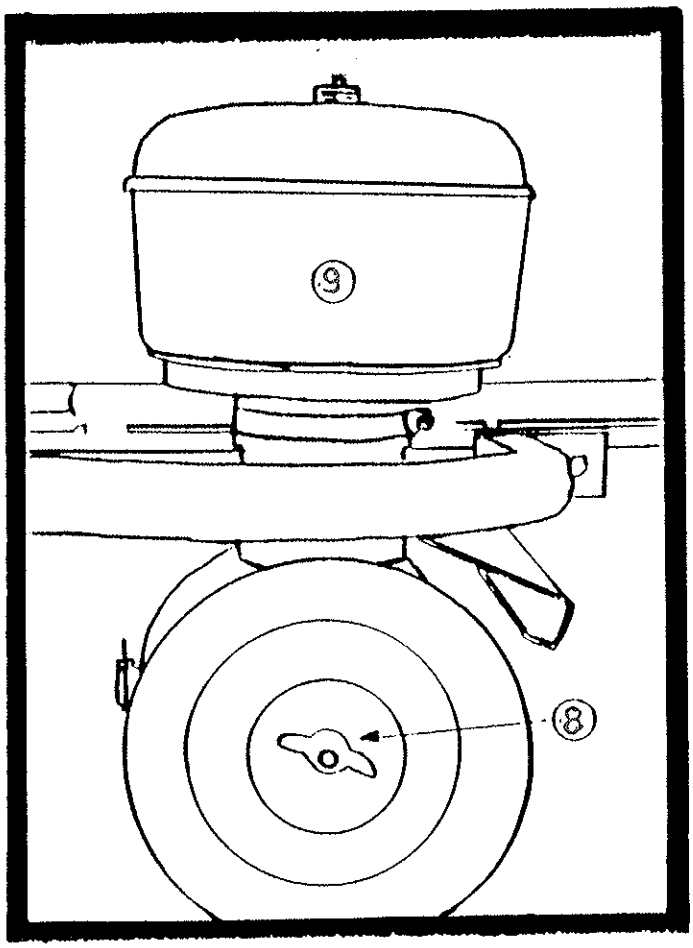

(8) Cartouche de filtre a air sec. Souffler tous les jours. ATTENTION; par temps pous-
-siereux, souffler toutes les 2 heures.

(9) Cyclone prefiltre a vider a chaque intervention sur le filtre, si besoin est.

(10) Tendeur des courroies d'entrainement du ventilateur Ventilateur a verifier periodiquement

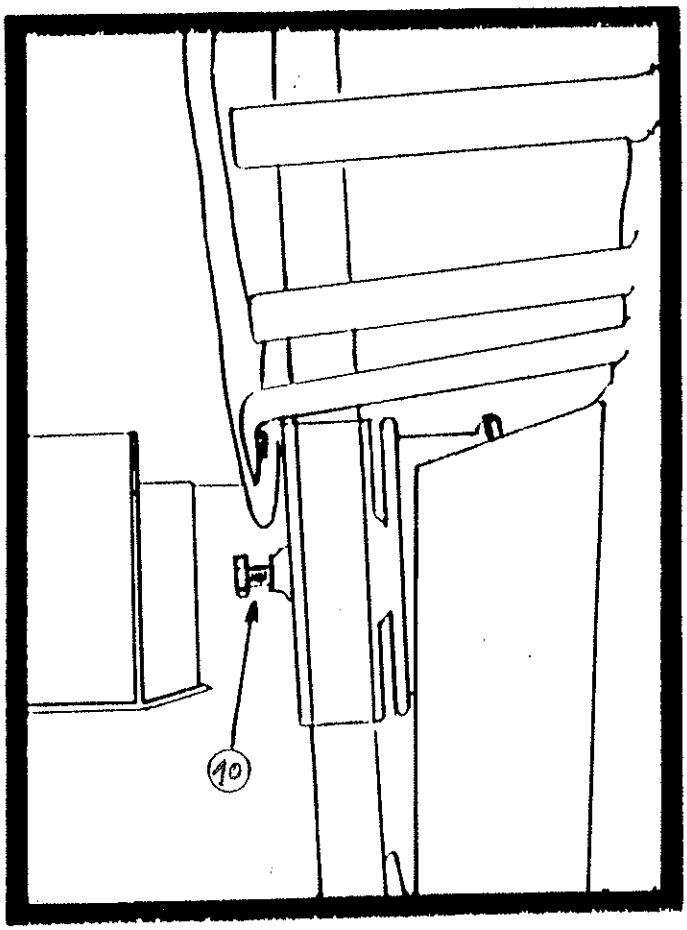

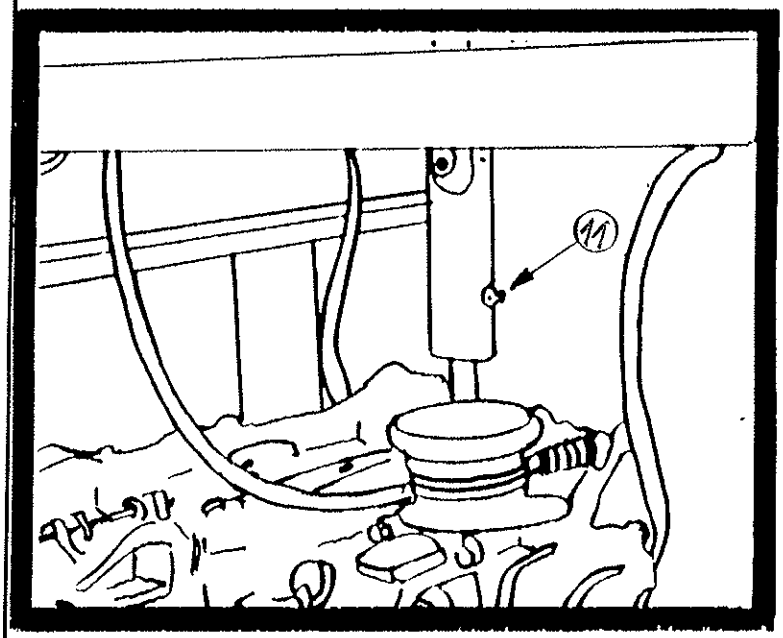

(11) *Graissage des vitesses*

2 coups de pompe chaque jour.

(12) *Filtre a gas-oil a remplacer toutes les 200 heures. Utiliser uniquement des filtres LOMBARDINI.*

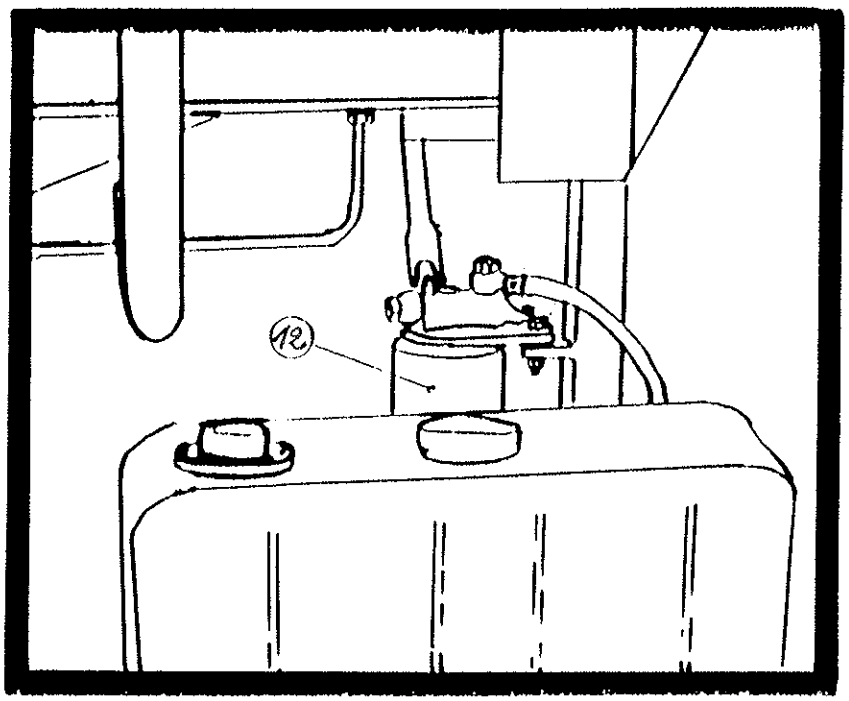

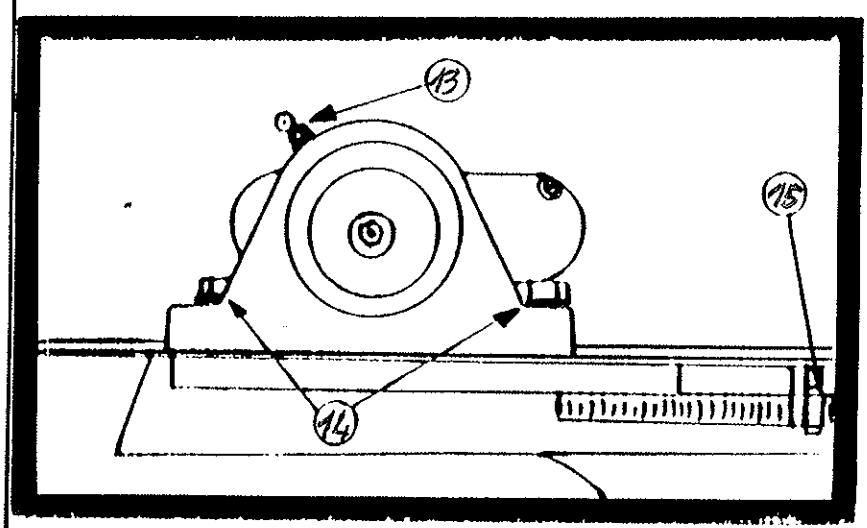

(13) *Roulement du tapis a graisser toutes les 8 heures a droite et a gauche.*

Pour tendre la chaine du tapis, devisser les vis (14) visser autant a droite qu'a gauche les vis (15) et reblo--quer les vis (14).

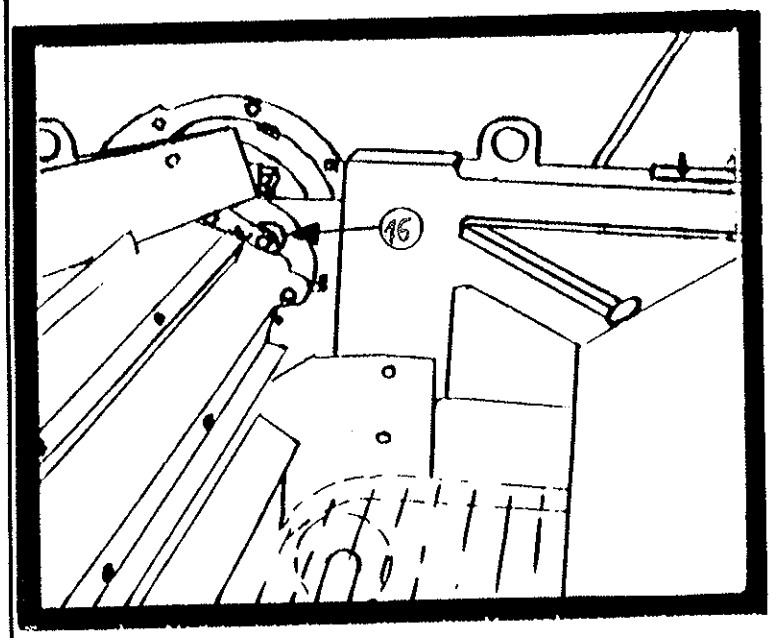

(16) *Pour le graissage de la chaine du tapis, utiliser un melange (50/50) d'huile et de gas-oil apres l'avoir lave en fin de saison.*

(17) *Graissage de la commande de vitesse, 2 coups de pompe chaque jour.*

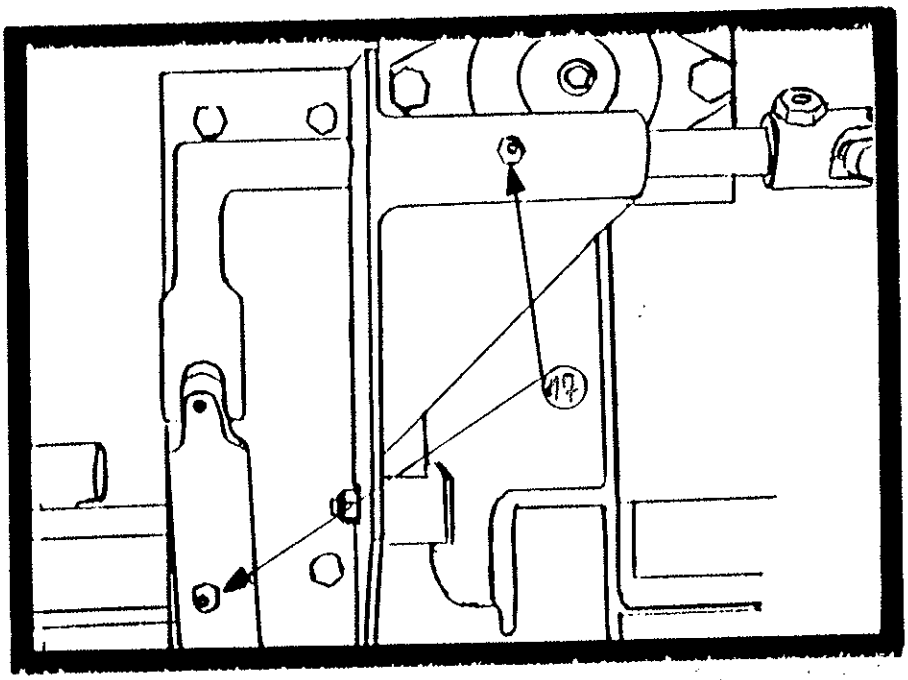

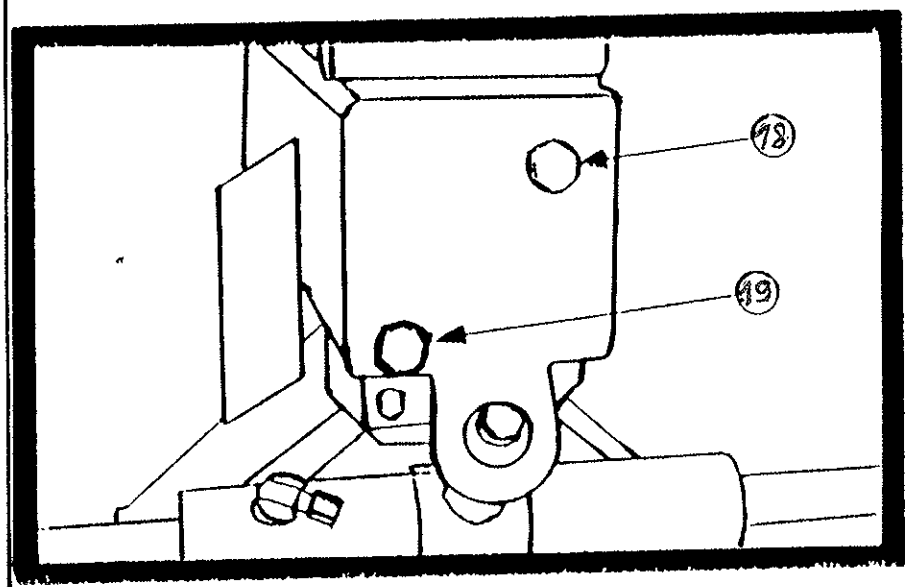

REMPLISSAGE ET

(18) *Niveau de l'huile hydraulique a verifier a chaque debut de campagne HVC 46*

(19) *Bouchon de vidange, elle est a faire toutes les 300 heures*

(20) Graisseur des paliers de l'axe des ventilateurs, 2 coups de pompe chaque jour.

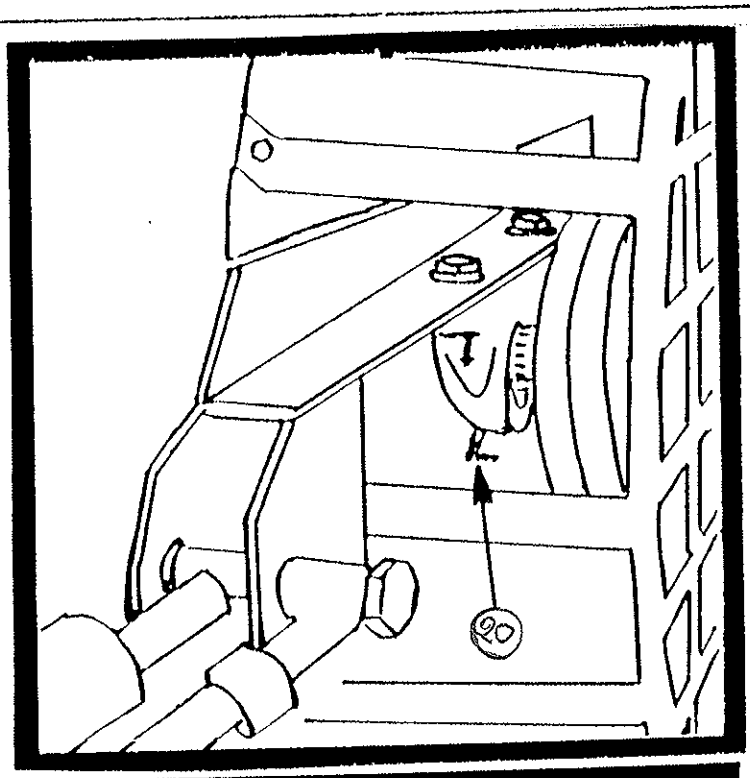

(21) Graissage des paliers de l'axe de la chaine de triage, 2 coups de pompe tous les 2 jours.

(22) Vis pour tendeur de la chaine de triage. ATTENTION, faire le meme nombre de tours a droite et a gauche. Cle de 22.

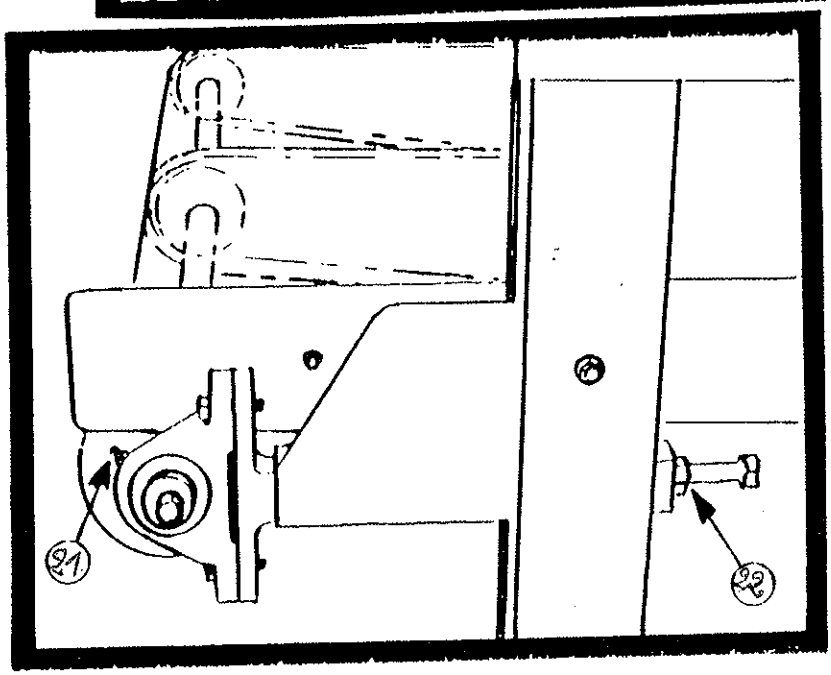

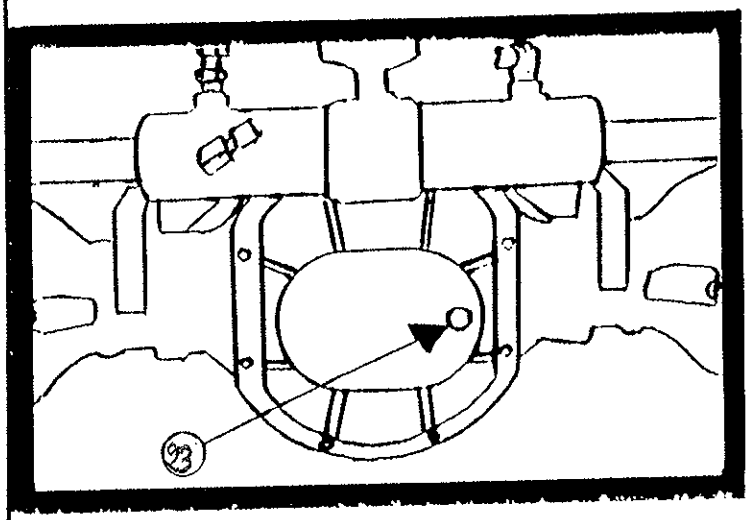

(23) Bouchon de niveau du pont a verifier a chaque debut de campagne.
Vidanger toutes les 500 heures.
Huile preconisee 80/90.

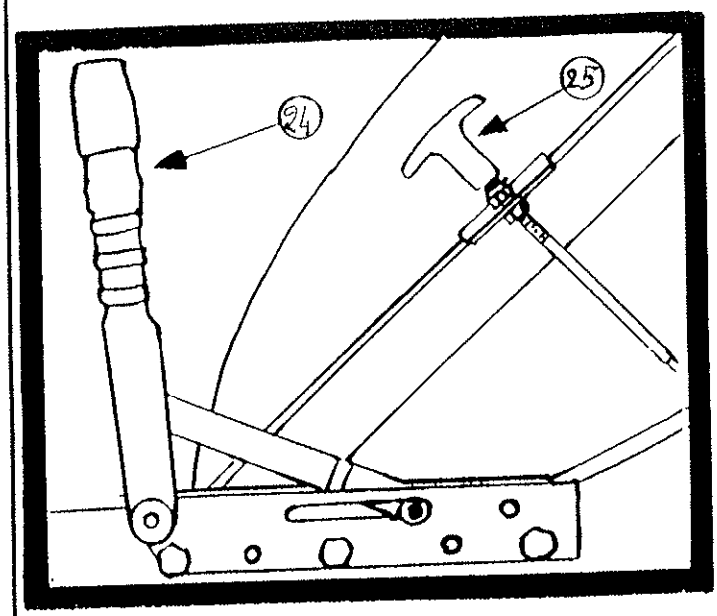

(24) *Frein a main.*

(25) *Tirette de stop.*

(26) *Manette d'accelerateur*

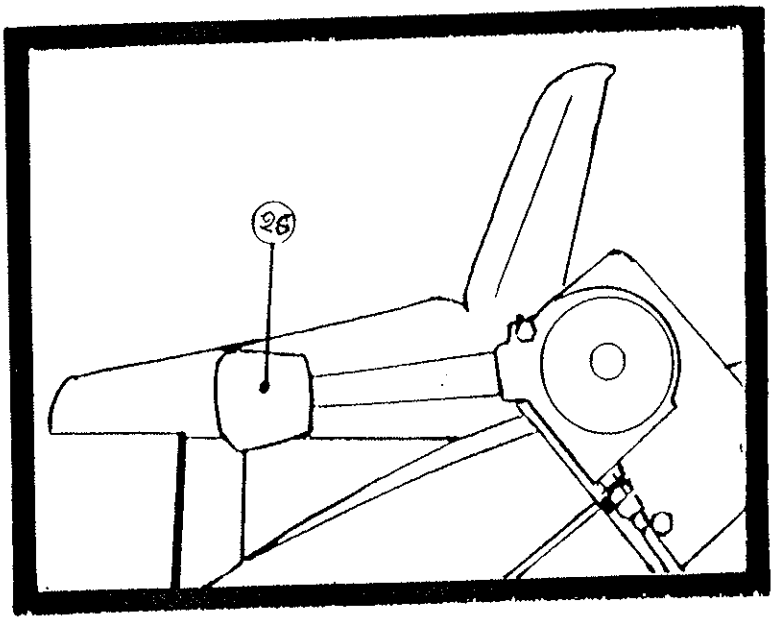

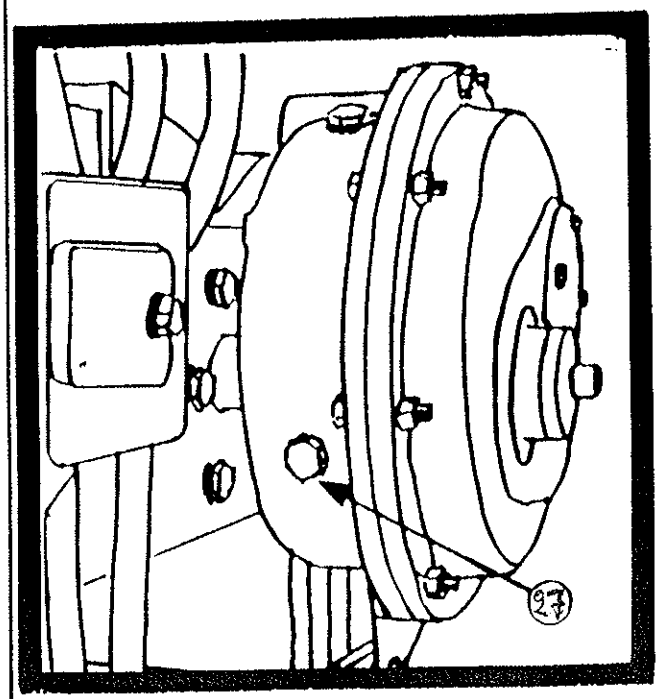

(27) *Verifier le niveau du boitier reducteur.*

Huile 80/90.

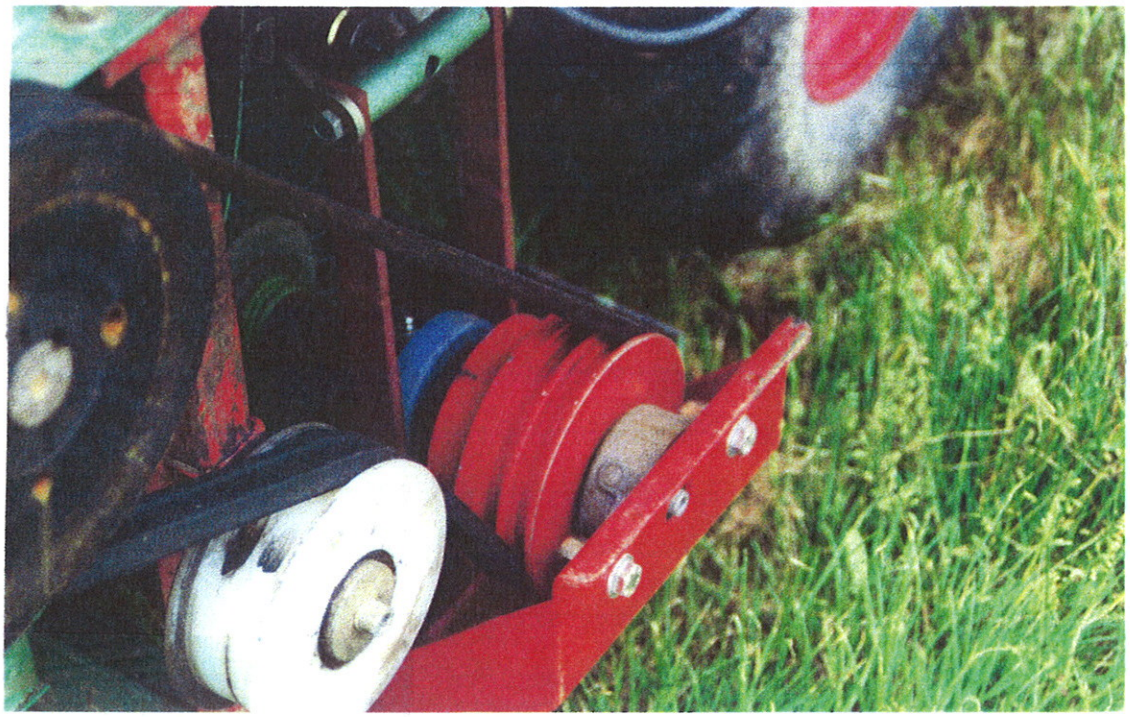

FONCTIONNEMENT EMBRAYAGE

L'embrayage est engagé par déplacement du collier de manoeuvre (16) sur les longs bras des leviers (14) ; les bras courts déplacent un anneau de friction conique (2), lequel presse à son tour les segments de l'anneau (9) contre la face intérieure de la poulie. Lorsque le collier de manoeuvre a atteint son point de butée, un anneau-ressort (15) se détend pour prévenir un embrayage involontaire.

En position de débrayage, l'anneau-ressort assure l'entraînement de la bague intérieure du roulement à l'aide du moyeu (1)en mouvement.

Au cours du débrayage, les ressorts (19) repoussent l'anneau conique dans sa position de sortie. Les segments sont alors totalement dégagés du tambour et ne s'usent pas.

Le couple nécessaire est réglé par l'écrou (11) bloqué par la vis (17). Cette dernière ne peut être serrée qu'en position «libérée».

Un réglage ultérieur est rarement requis après la période de rodage si l'on a choisi la taille exacte d'embrayage.

(POUR LES REPERES, VOIR PAGE SUIVANTE)

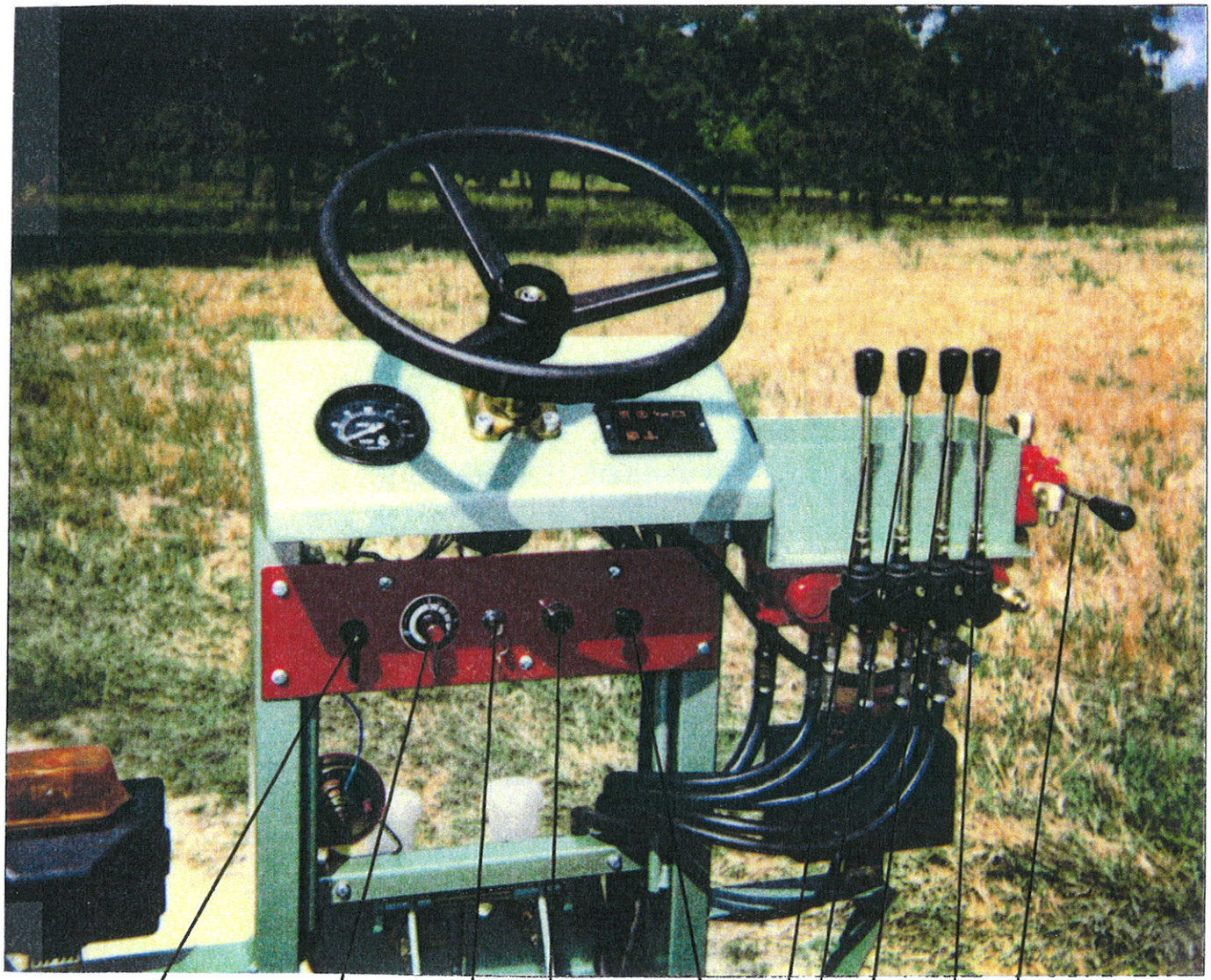

EMBRAYAGE DE RAMASSAGE

ATTENTION !

AVANT LA MISE EN MARCHE DU MOTEUR, S'ASSURER QU'IL SOIT BIEN DEBRAYE.

AVANT TOUTE INTERVENTION SUR LA MACHINE PENDANT LE SERVICE, IL EST IMPERATIF D'ARRETER LE MOTEUR.

IDENTIFICATION MOTEUR

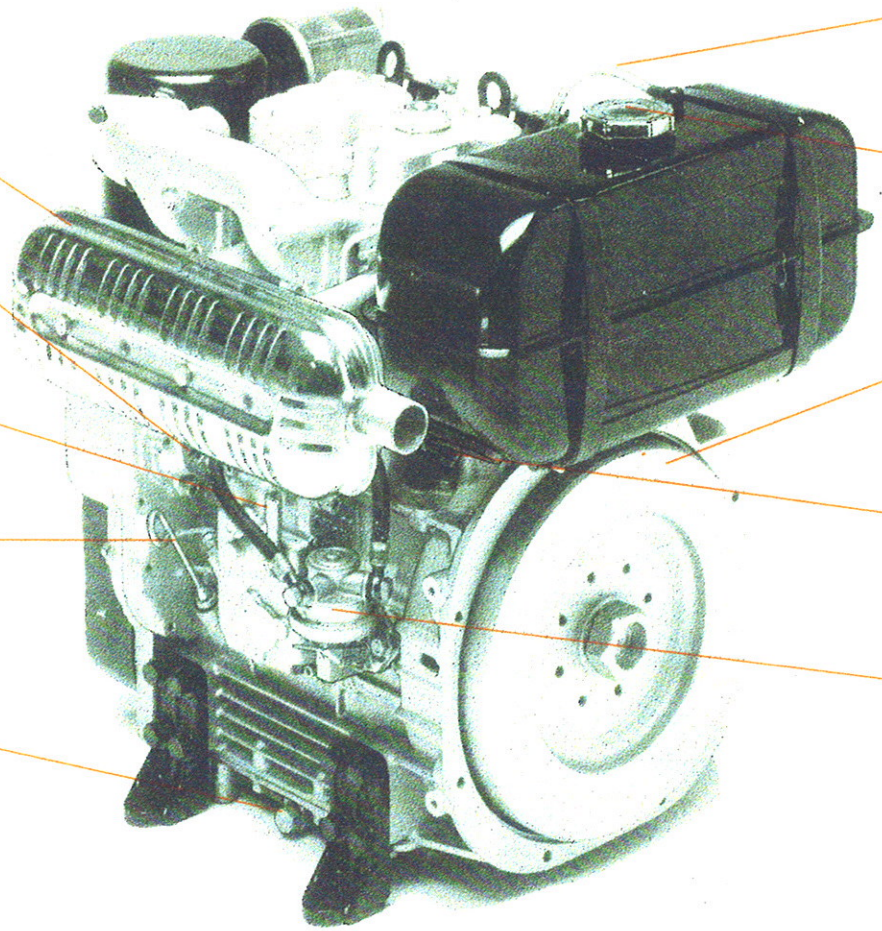

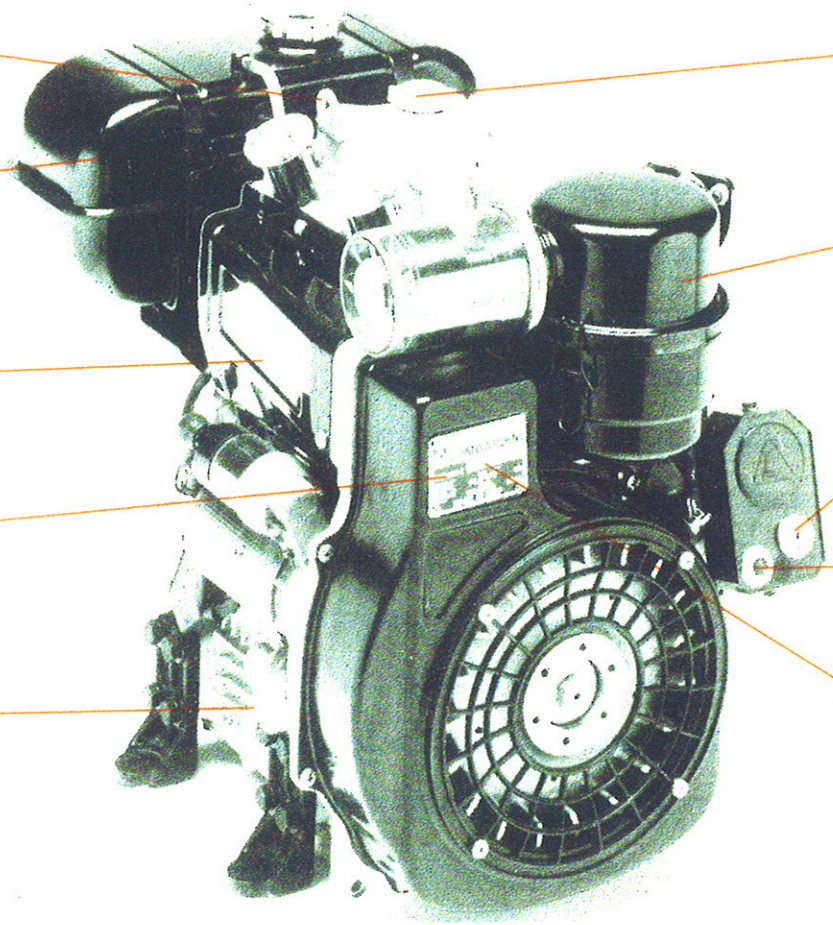

VIDANGES

Huile Moteur (Huile 15W40) :

La vidange doit se faire à 50 Heures la première fois, puis toute les 100 Heures
Quantité : 3 Litres

Huile Hydraulique (Huile HVC 46) :

Toute les 1.000 Heures
Quantité : 25 Litres

PIECES DE RECHANGE

* Courroie de ventilation SPA 1582
  Poulie 140

* Courroie embrayage SPB 1700
  Poulie 200

* Courroie entrainement tapis SPA 13 X 1250

* Cartouche filtre à huile Ref : 2175 040

* Cartouche filtre à gasoil Ref : 2175 046

* Cartouche filtre à air Ref : P 772 552
  (Principal) Donaldson

* Cartouche filtre à air Ref : P 770 181
  (Sécurité) Donaldson

TRES IMPORTANT

AVANT TOUTE INTERVENTION

SUR LA MACHINE PENDANT

LE SERVICE,

IL EST IMPERATIF

D'ARRETER LE MOTEUR

K 115-16	collier de manoeuvre
K 115-14	jeux de levier
K 115-15	jonc de blocage
K 115-19	ressort de pression
K 115-17	vis de sécurité

FK 115-10NF	ressort de serrage
FK 115-11	écrou de réglage
FK 115-9NF	anneau de friction
FK 115-7	jonc de pivotement
FK 115-2	anneau de pression
FK 115-1	moyeu

