AMB ROUSSET

COFFRET VARIATEUR



SCHEMA ELECTRIQUE

N° : L38-AUD-L40-013937_0E

Schémas électrique L38

16/10/2015

FERNANDES

IND	MODIFICATION	VISA	DATE
1.1	MODIFICATION TEXTES	AMR	25/03/2015
1.0	TEL QUE CONSTRUIT	AMR	16/02/2015

DESSINE

DATE CREATION 16/02/2015

APPROUVE

DATE APPROBATION

VERIFIE

DATE VERIFICATION 16/02/2015

COFFRET

No PLAN:

Document :

8 | 1 | SUIVANT 2 | DERNIER 8

N° FOLIO	DESIGNATION	MODIFICATIONS								
		1	2	3	4	5	6	7	8	9
1	PAGE DE GARDE	1.0	1.1							
2	Liste des folios	1.0	1.1							
3	INFORMATION DE CABLAGE	1.0	1.1							
4	ALIMENTATION	1.0	1.1							
5	MOTEURS	1.0	1.1							
6	RESERVE	1.0	1.1							
7	IMPLANTATION	1.0	1.1							
8	NOMENCLATURE	1.0	1.1							

N° FOLIO	DESIGNATION	MODIFICATIONS								
		1	2	3	4	5	6	7	8	9

DESSINE PAR	N° AFFAIRE CLIENT	AMB ROUSSET	IND	DATE	MODIFICATION	VISA	see WORLDWIDE IGE+XAO	NBRE TOTAL DE FOLIOS
			1.1	25/03/2015	MODIFICATION TEXTES	AMR		8
VERIFIE PAR		COFFRET VARIATEUR	1.0	16/02/2015	TEL QUE CONSTRUIT	AMR	COFFRET	2
		Liste des folios						

COULEURS DES FILS UTILISÉS

TENSION	REPERE	COULEUR
400V Tri + Neutre	Neutre	Bleu Clair ou Noir Manchon Bleu
	Phase 1	Noir
	Phase 2	Noir
	Phase 3	Noir
	PE	Vert/jaune
24VDC	0VDC	Bleu Foncé
	24VDC	Violet
	PE	Vert/jaune
24VAC	0VAC	Blanc
	24VAC	Rouge
	PE	Vert/jaune

LISTE ETIQUETTES COFFRET

ETIQUETTES BLANCHE ECRITURE NOIRE
27 x 18 mm IMPRIMEES ADHESIVES

INVERSION / 0 / MARCHE
MOTEURS

VITESSE
ROTOR

SOUS-TENSION

SECTIONNEUR
GENERAL

DESSINE PAR	N° AFFAIRE CLIENT	AMB ROUSSET	IND	DATE	MODIFICATION	VISA	see WORLDWIDE IGE+XAO	NBRE TOTAL DE FOLIOS
		COFFRET VARIATEUR	1.1	25/03/2015	MODIFICATION TEXTES	AMR		8
VERIFIE PAR			1.0	16/02/2015	TEL QUE CONSTRUIT	AMR		
		INFORMATION DE CABLAGE					COFFRET	3

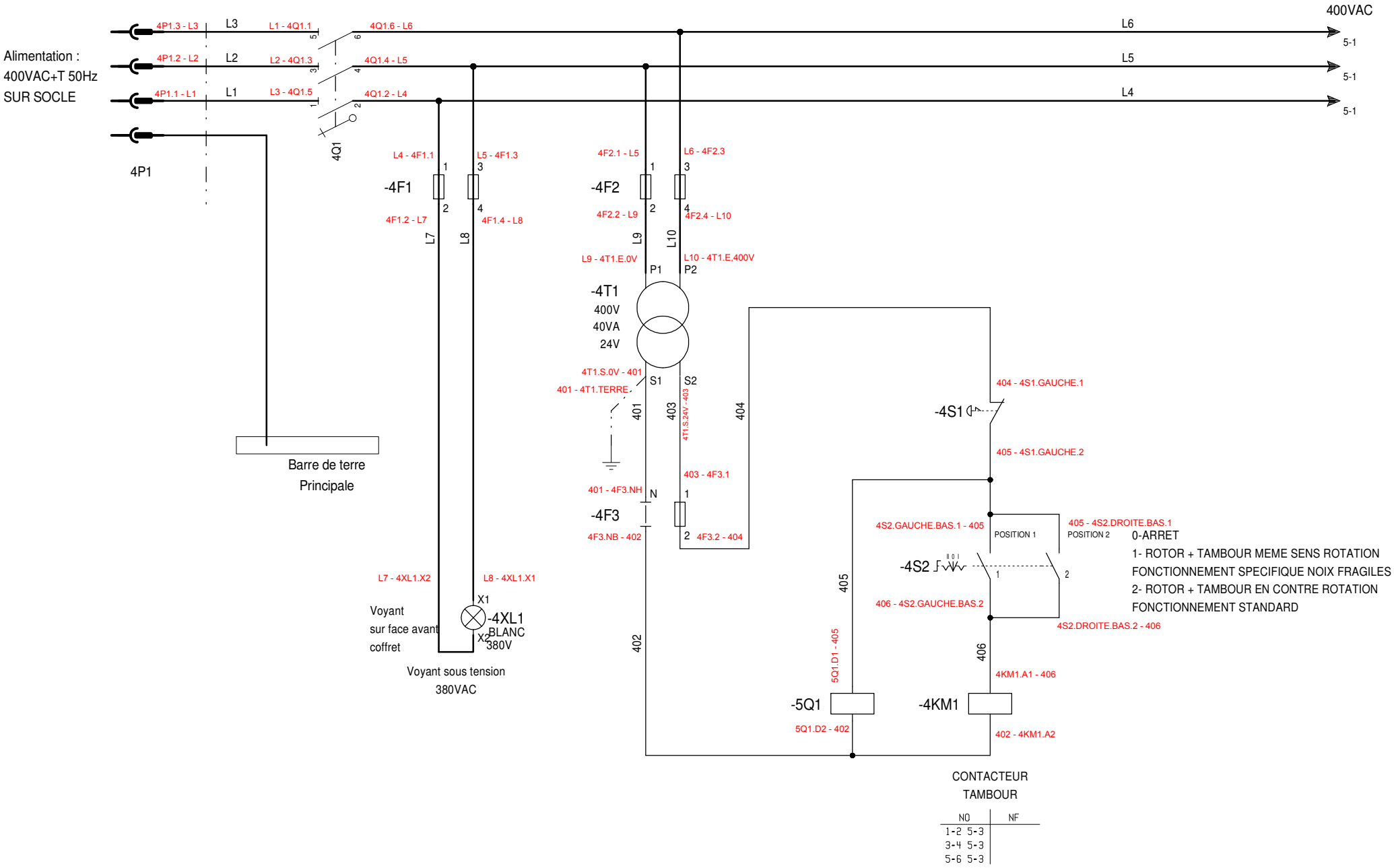

DESSINE PAR	N° AFFAIRE CLIENT	AMB ROUSSET	IND	DATE	MODIFICATION	VISA	see WORLDWIDE IGE+XAO	NBRE TOTAL DE FOLIOS
		COFFRET VARIATEUR	1.1	25/03/2015	MODIFICATION TEXTES	AMR		8
VERIFIE PAR		ALIMENTATION	1.0	16/02/2015	TEL QUE CONSTRUIT	AMR	COFFRET	4

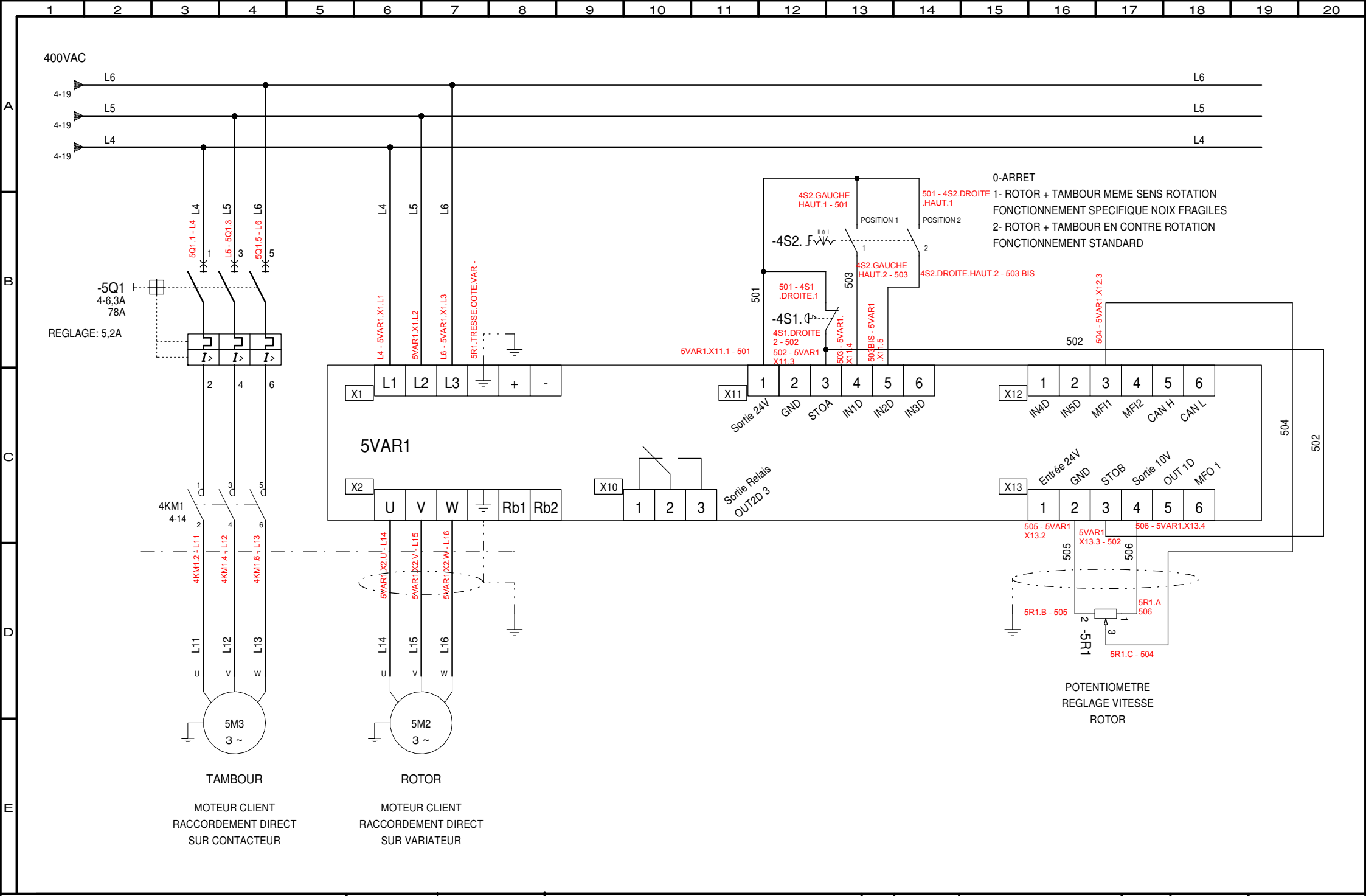

DESSINE PAR	N° AFFAIRE CLIENT	AMB ROUSSET COFFRET VARIATEUR MOTEURS	IND	DATE	MODIFICATION	VISA	see WORLDWIDE IGE+XAO	NBRE TOTAL DE FOLIOS 8
VERIFIE PAR			1.1	25/03/2015	MODIFICATION TEXTES	AMR	COFFRET	5
			1.0	16/02/2015	TEL QUE CONSTRUIT	AMR		

DESSINE PAR	N° AFFAIRE CLIENT
VERIFIE PAR	

AMB ROUSSET
COFFRET VARIATEUR
RESERVE

IND	DATE	MODIFICATION	VISA
1.1	25/03/2015	MODIFICATION TEXTES	AMR
1.0	16/02/2015	TEL QUE CONSTRUIT	AMR

see WORLDWIDE IGE+XAO

NBRE TOTAL DE FOLIOS 8

COFFRET 6

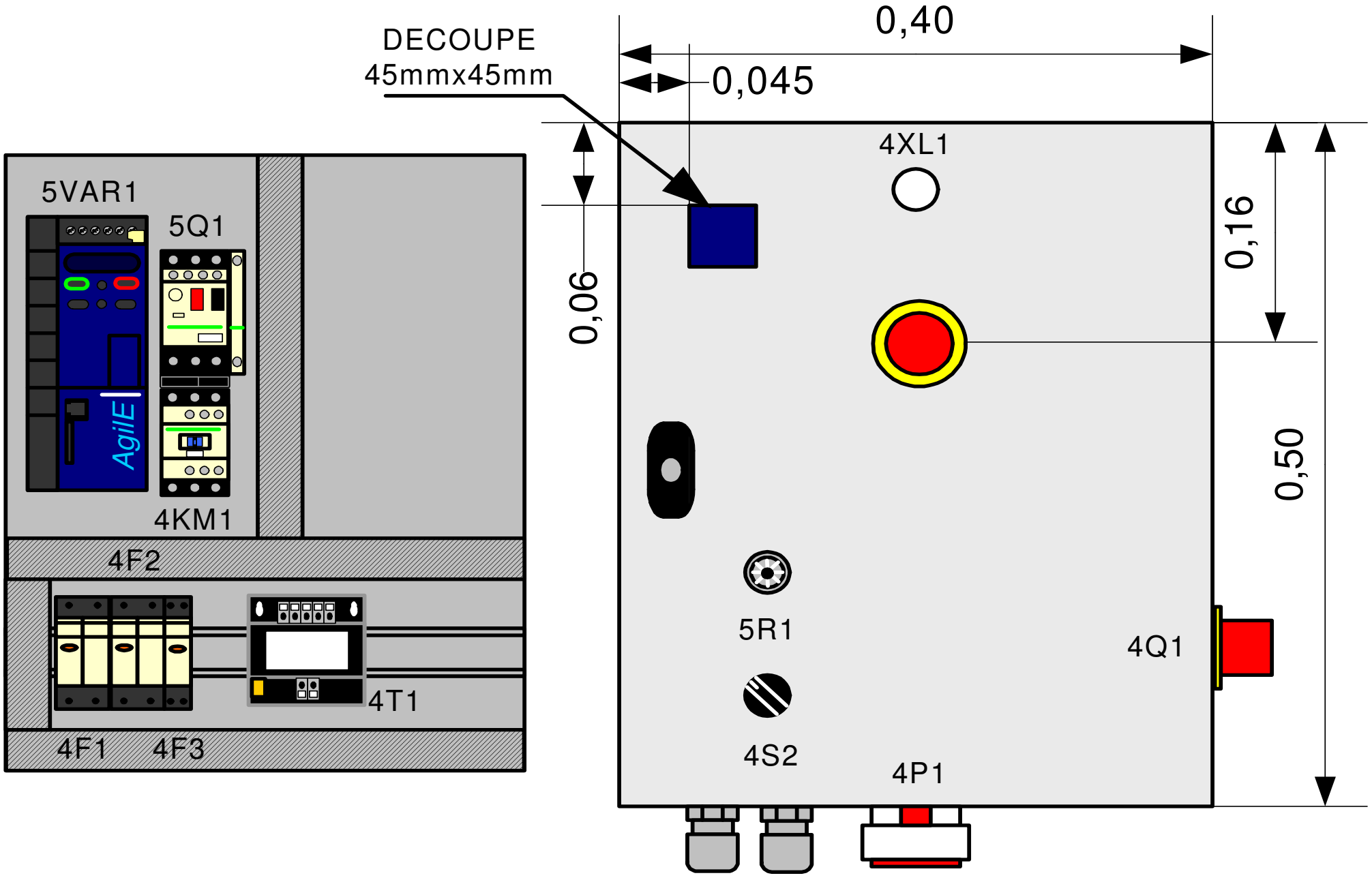

DESSINE PAR	N° AFFAIRE CLIENT	AMB ROUSSET	IND	DATE	MODIFICATION	VISA	see WORLDWIDE IGE+XAO	NBRE TOTAL DE FOLIOS
VERIFIE PAR		COFFRET VARIATEUR	1.1	25/03/2015	MODIFICATION TEXTES	AMR		8
		IMPLANTATION	1.0	16/02/2015	TEL QUE CONSTRUIT	AMR	COFFRET	7

REPERE	FOLIO	DESIGNATION	REFERENCE	FABRICANT	QTE
		COFFRET TOLE RAL7035 - H=500 x L=400 x P=250 AVEC PLAQUE DE FOND	NSYS3D5425P	SCHNEIDER ELECTRIC	1
4P1	4	SOCLE POUR CONNECTEUR 32A - 3 POLES + TERRE	56827	LEGRAND	1
4Q1	4	INTERRUPTEUR SECTIONNEUR PL AU 32A	VCD1	SCHNEIDER ELECTRIC	1
4F1 4F2	4	PORTE-FUSIBLE A VOYANT BIPOLAIRE 10x38	DF102V	SCHNEIDER ELECTRIC	2
4F3	4	PORTE-FUSIBLE UNIPOLAIRE + NEUTRE 10x38	DF101N	SCHNEIDER ELECTRIC	1
4T1	4	TRANSFORMATEUR 400VAC/24VAC-40VA	ABL6TS04B	SCHNEIDER ELECTRIC	1
4S1	4	BOUTON ARRET D'URGENCE	XB4BS8445	SCHNEIDER ELECTRIC	1
4S2	4	COMMUTATEUR 3 POSITIONS FIXES	XB4BD33	SCHNEIDER ELECTRIC	1
4KM1	4	CONTACTEUR 9A - 24VAC	LC1D09B7	SCHNEIDER ELECTRIC	1
4XL1	4	VOYANT LUMINEUX A DEL INTEGREE, TRANSFO 1.2A 24V, 400VAC, ROND, BLANC, D22	XB4BV5B1	SCHNEIDER ELECTRIC	1
5Q1	5	DISJONCTEUR MOTEUR MAGNETIQUE 4-6,3A	GV2ME10	SCHNEIDER ELECTRIC	1
5Q1	4	DECLENCHEUR ELECTRIQUE 24V	GVAU025	SCHNEIDER ELECTRIC	1
5Q1	5	ACCESSOIRE DE LIAISON GV2/LC1	GV2AF3	SCHNEIDER ELECTRIC	1
5VAR1	5	VARIATEUR AGILE	AGILE	BONFIGLIOLI	1
5R1	5	POTENTIOMETRE 10kOhm	169-629	VISHAY	1
5R1	5	SUPPORT POUR POTENTIOMETRE	ZB4BD912	SCHNEIDER ELECTRIC	1

DESSINE PAR | N° AFFAIRE CLIENT

VERIFIE PAR

AMB ROUSSET
COFFRET VARIATEUR
NOMENCLATURE

IND	DATE	MODIFICATION	VISA
1.1	25/03/2015	MODIFICATION TEXTES	AMR
1.0	16/02/2015	TEL QUE CONSTRUIT	AMR

see WORLDWIDE IGE+XAO

NBRE TOTAL DE FOLIOS 8

COFFRET 8