INDICE	MODIFICATION	DATE	NOM DESSINE	DATE	NOM VERIFIE	VISA
G	MISE A JOUR SUPPRESSION CONTACT QM0	18/01/21	R.L	18/01/21	L.M	
F	MISE A JOUR DES CONTACTS QM0	04/12/20	R.L	04/12/20	L.M	
E	SUPPRESSION DU CABLE ENTRE KM5 ET LE MOTEUR DEBOURRAGE	28/10/19	R.L	28/10/19	S.G	
D	MISE A JOUR DES CONTACTS KT1	31/10/19	R.L	31/10/19	S.G	
C	MISE A JOUR DES CONTACTS QM	31/10/19	R.L	31/10/19	S.G	
B	MISE A JOUR DES TEMPO	02/10/19	R.L	02/10/19	S.G	
A	EDITION ORIGINALE	17/04/19	R.L	17/04/19	S.G	

COFFRET ENOISEUSE
7110070
AMB ROUSSET

ABB Power and productivity for a better world ™

Folio
1

1SBK991101R0070

AT	Ph1	Ph2

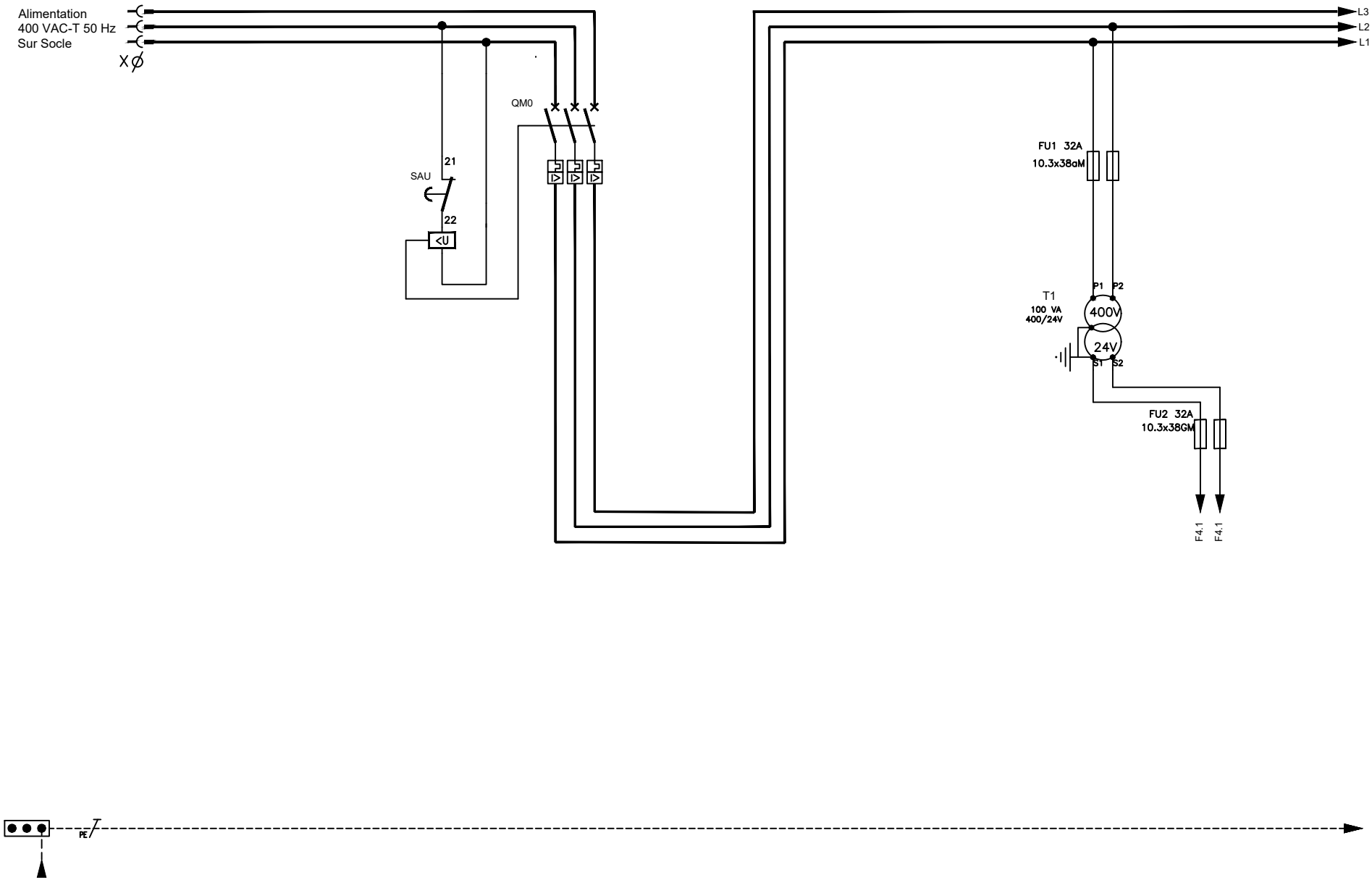

OBSERVATION CONTROLE :

ABB

ALIMENTATION			G
COFFRET ENOISEUSE 7110070			Ind
Plan N°	1 SBK991101R0070	Folio	2

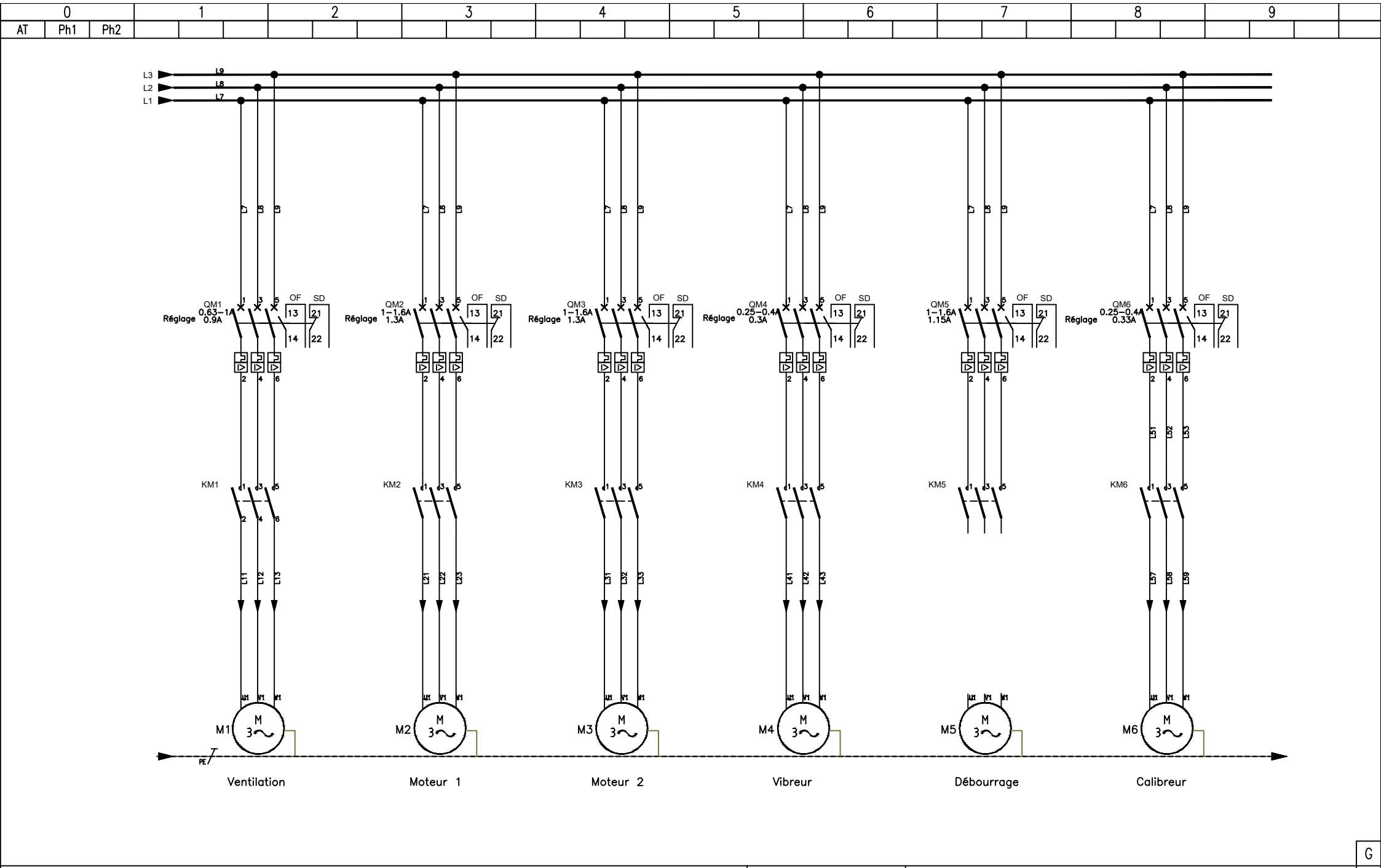

OBSERVATION CONTROLE :

ABB

PUISSANCE

COFFRET ENOISEUSE 7110070

Plan N° 1 SBK991101R0070 Folio 3

G

Ind

0			1			2			3			4			5			6			7			8			9		
AT	Ph1	Ph2																											

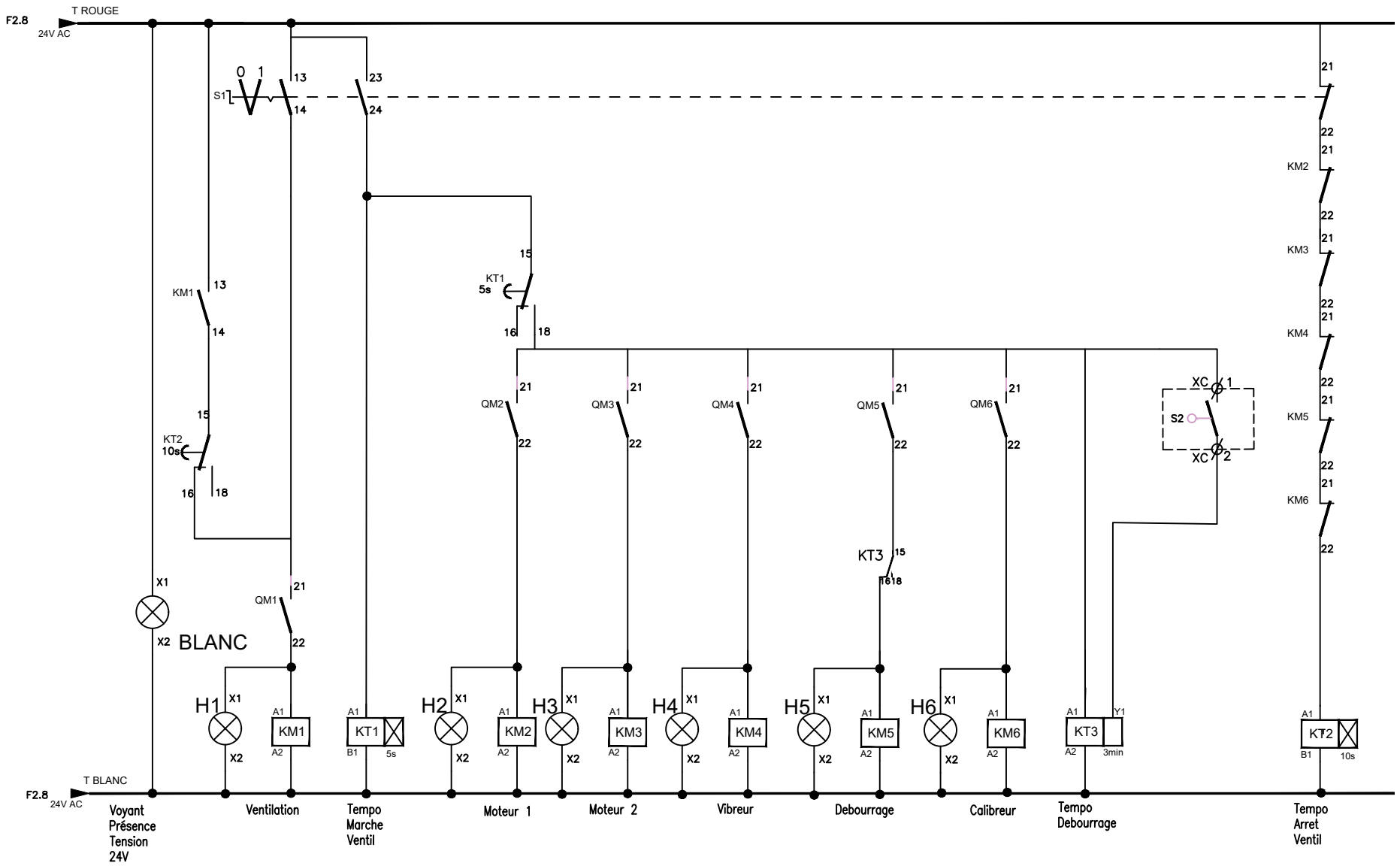

G

Ind

OBSERVATION CONTROLE :

COMMANDE

COFFRET ENOISEUSE 7110070

Plan N°	1SBK991101R0070	Folio	4

AT	Ph1	Ph2

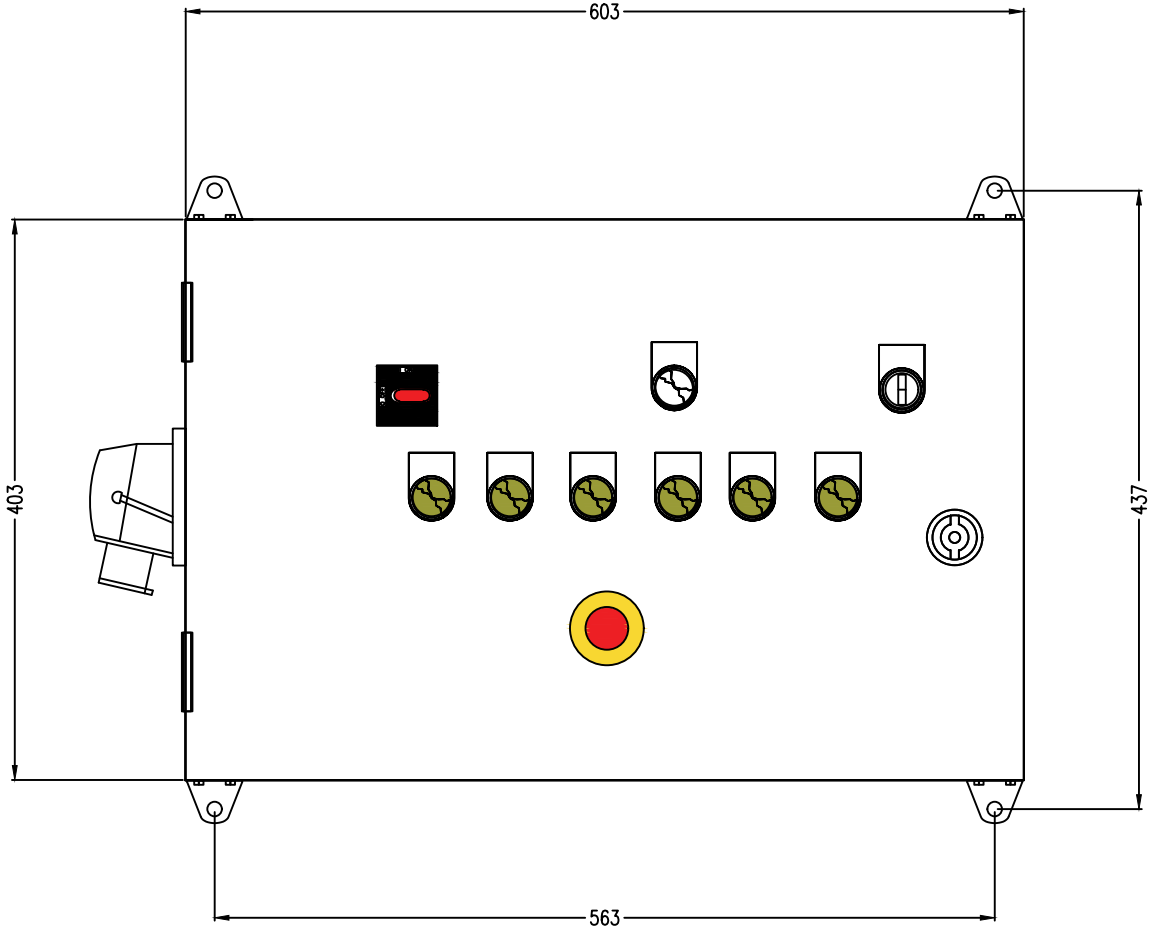

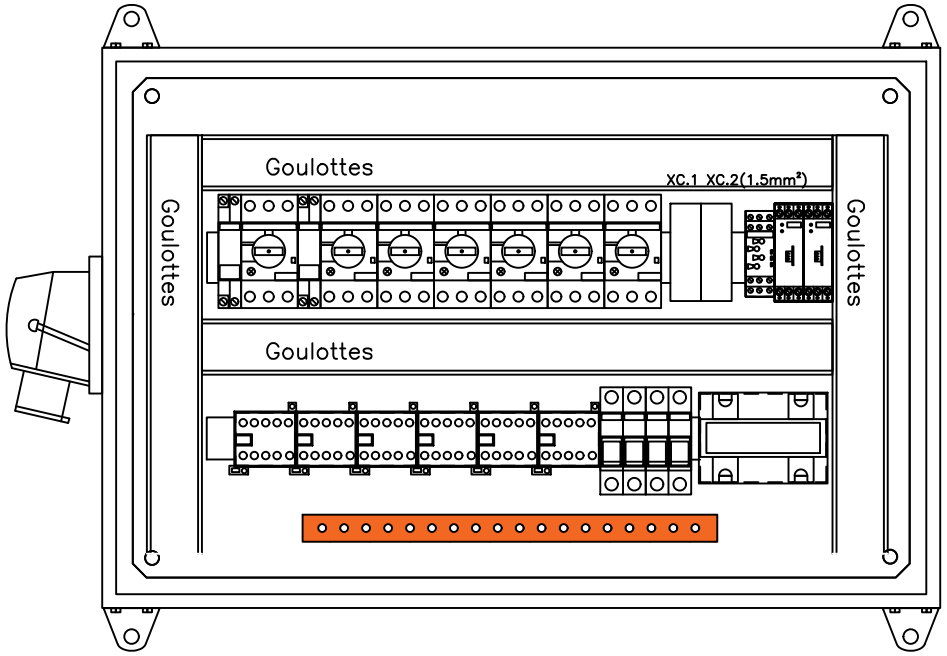

OBSERVATION CONTROLE :

	IMPLANTATION		G Ind
	COFFRET ENOISEUSE 7110070		
Plan N°	1SBK991101R0070	Folio	5

0			1			2			3			4			5			6			7			8			9		
AT	Ph1	Ph2																											

Index	Code	Description		Customer
QM2/3/5	1SAM250000R1006	MS116 1.6A	**3**	ABB France
QM1	1SAM250000R1005	MS116 1.0A	**1**	ABB France
$QM\frac{4}{6}$	1SAM250000R1003	MS116 0.4A	**2**	ABB France
	1SAM201906R1103	PS1-3-0-65	**2**	ABB France
	1SAM201907R1101	S1-M1-25	**2**	ABB France
	1SAM201901R1001	HKF1-11	**6**	ABB France
Q0	1SAM250000R1011	MS116 16.0A	**1**	ABB France
	1SAM201904R1006	UA1-400V	**1**	ABB France
	1SAM201920R1001	MSHD-LB Poignée IP64 NOIR	**1**	ABB France
	1SCA101659R1001	AXE OXS6X180	**1**	ABB France
	1SAM101923R0002	MSMN	**1**	ABB France
$KT\frac{1}{2}$	1SVR508100R0000	RELAIS TEMPO ECO : CT-ERC	**2**	ABB France
KT3	1SVR550029R8100	RELAIS TEMPO ECO : CT-MFE	**1**	ABB France
T1	2CSM207163R0801	TM-S100/12-24P	**1**	ABB France
$FU\frac{1}{2}$	2CSM200883R1801	C. CIRCUIT 2P $E\frac{92}{32}$	**2**	ABB France
SAU	1SFA619550R1071	CE4T-10R-11	**1**	ABB France
	1SFA611930R1103	MA6-1103	**1**	ABB France
H0	1SFA619403R5028	CL2-502C	**1**	ABB France

G

OBSERVATION CONTROLE :

ABB

NOMENCLATURE | Ind

COFFRET ENOISEUSE 7110070

Plan N° 1SBK991101R0070 | Folio 6

0			1			2			3			4			5			6			7			8			9		
AT	Ph1	Ph2																											

H1 à H6	1SFA619403R5022	CL2-502G	**6**	ABB France
S1	1SFA611200R1006	M2SS1-10B	**1**	ABB France
	1SFA611605R1100	MCBH-00	**1**	ABB France
	1SFA611610R1001	MCB-10	**2**	ABB France
	1SFA611610R1010	MCB-01	**1**	ABB France
	1SFA616920R8120	KA1-8120	**8**	ABB France
KM2 à KM6	GJL1211001R0011	B6-30-01 24V AC	**5**	ABB France
KM1	GJL1211001R0101	B6-30-10 24V AC	**1**	ABB France
ENV	SRN4620K	COFFRET PORTE PLEINE SRN46	**1**	ABB France
	AA1206	EQUERRE DE FIXATION	**1**	ABB France
X0	2CMA102012R1000	316EC6	**1**	ABB France
	2CMA193298R1000	316BS6	**1**	ABB France
	1SNA115260R0300	BORNE DE JONCTION M6/8.1 PAS DE 8 GRISE	**6**	Sous-traitant
	1SNA165114R1700	BORNE DE JONCTION 6mm² V/J	**3**	Sous-traitant
	G1120J0897	PRESSE ETOUPE PLASTIQUE ISO 20 GRIS 7-13	**7**	Sous-traitant
	G3520K0899	CONTRE ECROU M20 PA6 GRIS ISO20	**7**	Sous-traitant

G

OBSERVATION CONTROLE :

NOMENCLATURE | Ind

COFFRET ENOISEUSE 7110070

Plan N° 1SBK991101R0070 | Folio 7