Coffret 4 Disjoncteurs SYNO:7110011

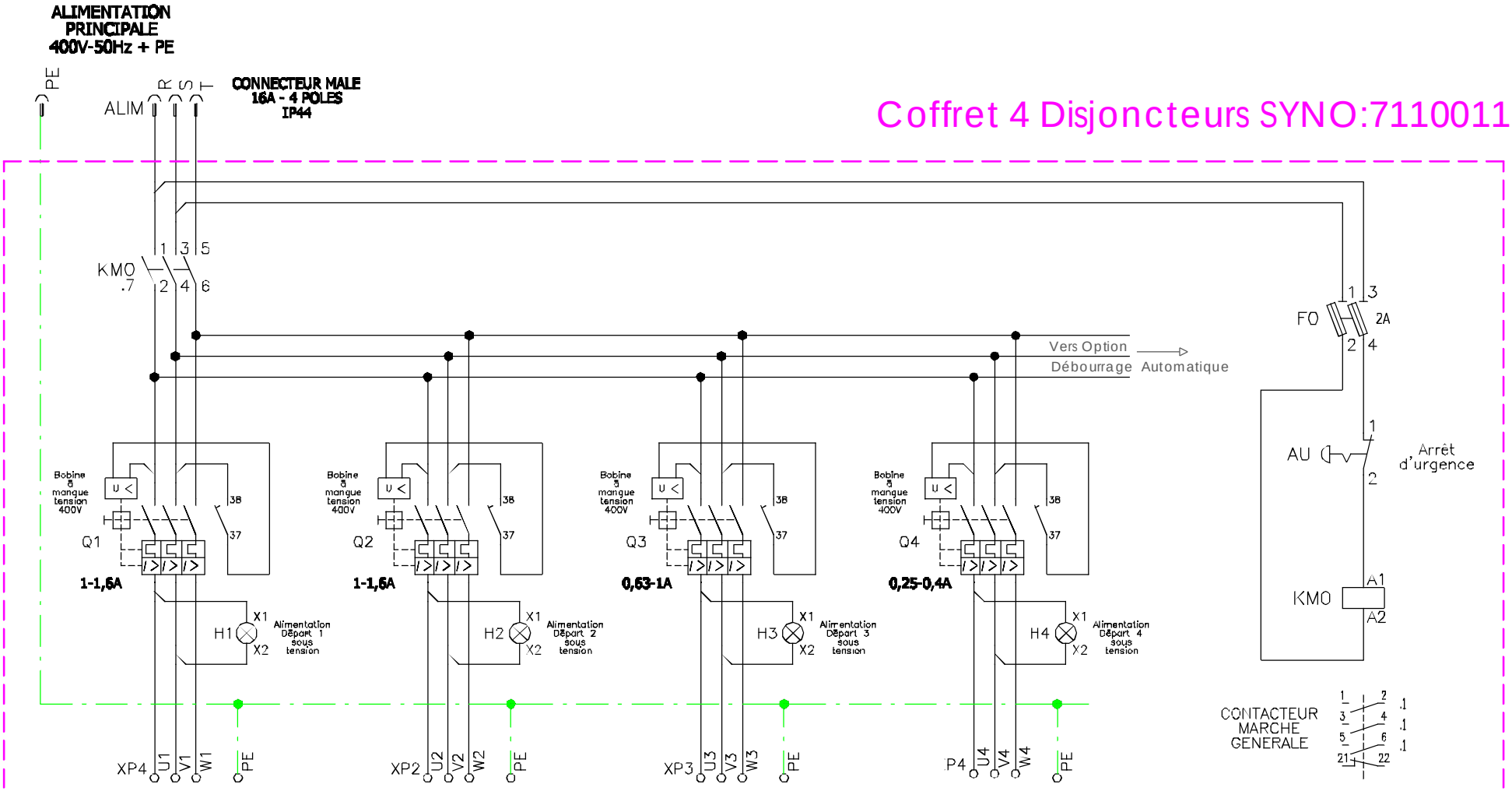

MOTEUR 1
Moteur Haut
Réducteur I38
Réglage: 1,3A

MOTEUR 2
Moteur Bas
Réducteur I19
Réglage: 1,3A

VENTILATION
Réglage: 0,9A

VIBREUR
Réglage: 0,3A

Notice Montage : ENO-AUD-L42-015919

Ce plan est la propriété exclusive de AMB ROUSSET, il ne peut être reproduit, utilisé ou communiqué sans autorisation

Tolérance générale du plan ±0.5mm

Ets ROUSSET
38470 BEAULIEU
tel:04.76.36.73.73
fax:04.76.36.70.82

énoiseuse

Schéma électrique

N° plan : ENO-AUD-L40-016117_0A

Échelle /

Matière : /

Traitement : /

Dessiné par : DAMONE crée le : 15/11/2012

Ep : / P/M : 1

Ind.	Modification	Date	Nom	1ère saison
0A	1ère validation	15/11/2012	DAMONE	2012

Utilisé dans

ENO	AUD