A la mise en route :
Tarer le limiteur de pression à 210 bar
puis le PVG à 200 bar

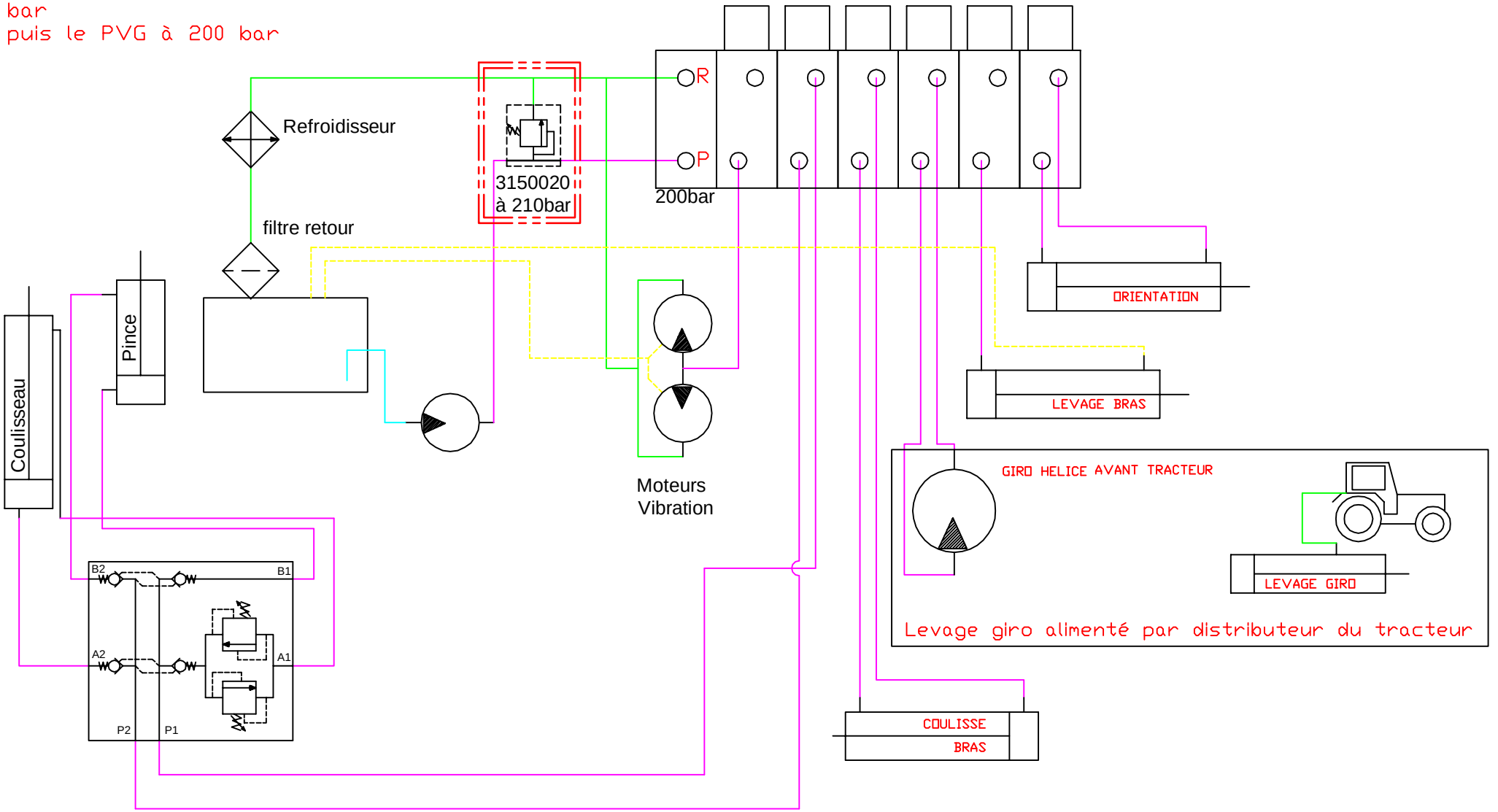

SAV 2015 : Ajout d'un clapet de protection pompe sur VHT 2011 et AV

Ce plan est la propriété exclusive de AMB ROUSSET, il ne peut être reproduit, utilisé ou communiqué sans autorisation

Tolérance générale du plan ±0.5mm

Ets ROUSSET
38470 BEAULIEU
tel:04.76.36.73.73
fax:04.76.36.70.82

Schemas Hydraulique
VHT 2011

N° plan : VHT-AUD-L34-010023_0D

Échelle

Matière : 2011_AV_SAV_CLAPET_2015

Traitement :

Dessiné par : GLENAT G crée le : 26/05/2009

Ep : P/M : 0

Utilisé dans : VHT | AUD

Ind.	Modification	Date	Nom	1ère saison
0D	inversion du bloc de priorité	21/07/2011	TORCATIS	
0C	ajout limiteur de pression et mano	16/02/2011	TORCATIS	
0B	Mise à jour 2009	06/08/2009	GLENAT G	