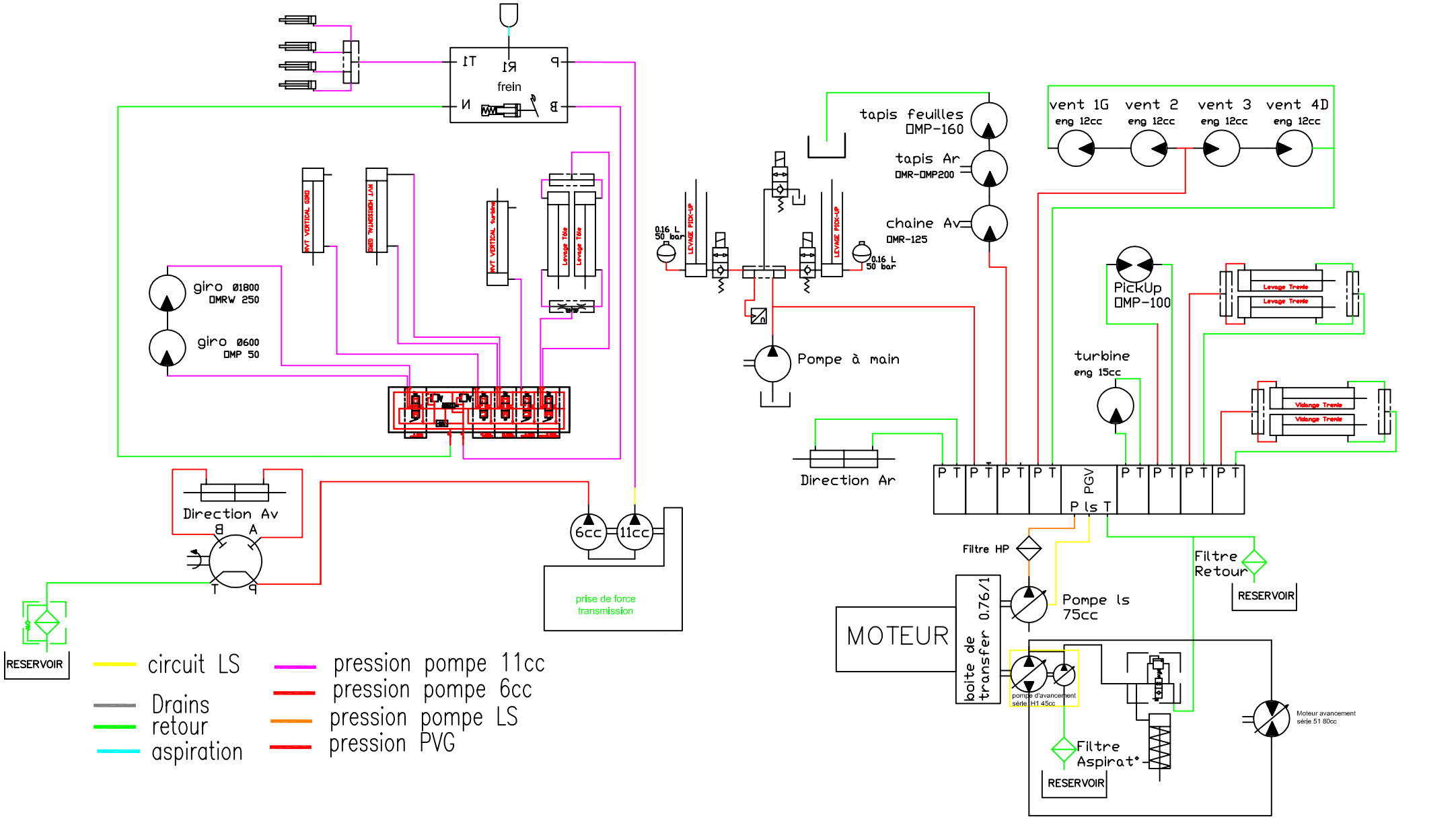

Ce plan est la propriété exclusive de AMB ROUSSET, il ne peut être reproduit, utilisé ou communiqué sans autorisation

Tolérance générale du plan ±0.5mm

Ets ROUSSET
38470 BEAULIEU
tel:04.76.36.73.73
fax:04.76.36.70.82

Shemas Hydraulique

R31 complet 2009

N° plan : R31-AUD-L34-008287_0D

Échelle

Matière :

Traitement :

Dessiné par : TORCATIS crée le : 06/11/2007

Ep : P/M : 0 Standard :

Ind.	Modification	Date	Nom	1ère saison	Observations
0D	ordre PVG	06/07/2008	TORCATIS	2008	