!! ATTENTION Sur R16, les giros 600 sont sur le circuit PickUp / seul les montage marqués R16 sont valides pour cette machine

Gyro fixes Ø600
à gauche et à eventuelement à droite

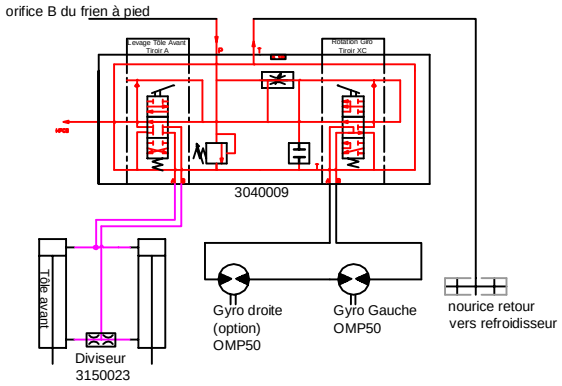

Gyro mobile hydraulique Ø1000 à droite avec Tôle

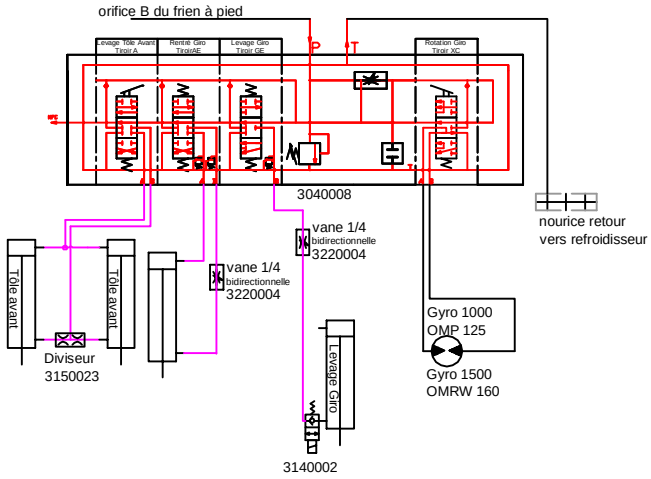

R16

Gyro mobile hydraulique Ø1000 ou Ø1500 à droite et gyro fixes Ø600 à gauche et à eventuelement à droite

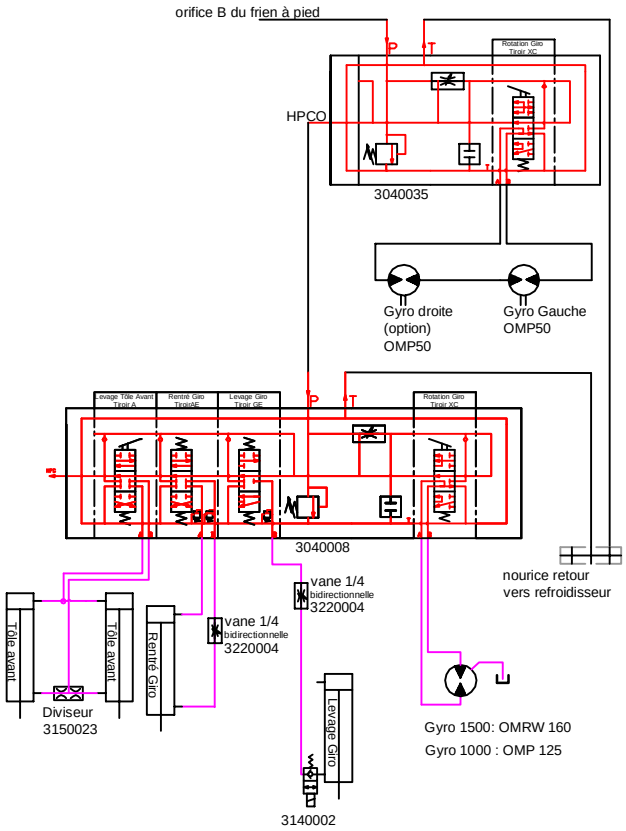

Gyro Pomme avec turbine sur paralellograme

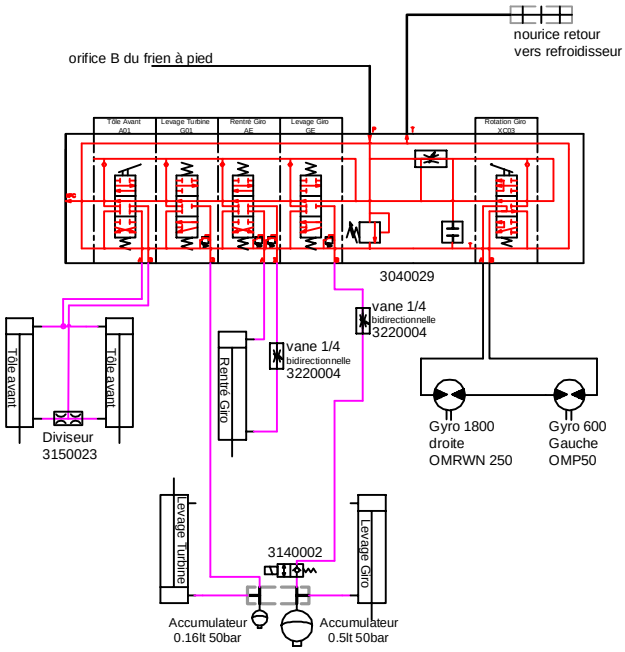

Tôle sans gyro

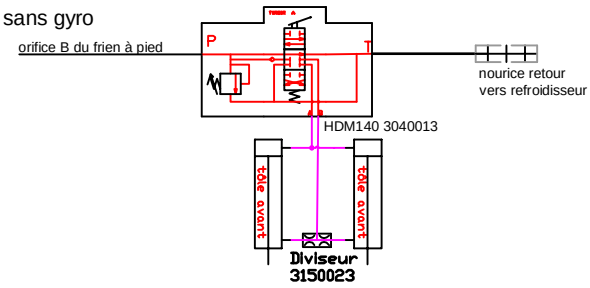

R16

Ce plan est la propriété exclusive de AMB ROUSSET, il ne peut être reproduit, utilisé ou communiqué sans autorisation

Tolérance générale du plan ±0.5mm

Ets ROUSSET
38470 BEAULIEU
tel:04.76.36.73.73
fax:04.76.36.70.82

Shemas Hydraulique
détail distributeur PPI 2012

N° plan : R19-AUD-L34-009735_0C

Échelle

Matière :

Traitement :

Dessiné par : TORCATIS crée le : 13/03/2009

Ep : P/M : 0

Ind.	Modification	Date	Nom	1ère saison
0C	ajout clapet sur levae gir	18/01/2012	TORCATIS	
0B	1ère validation	16/02/2011	TORCATIS	
0A	1ère validation	13/03/2009	TORCATIS	

Utilisé dans

R16	AUD
R25	AUD
R19	AUD