R22002

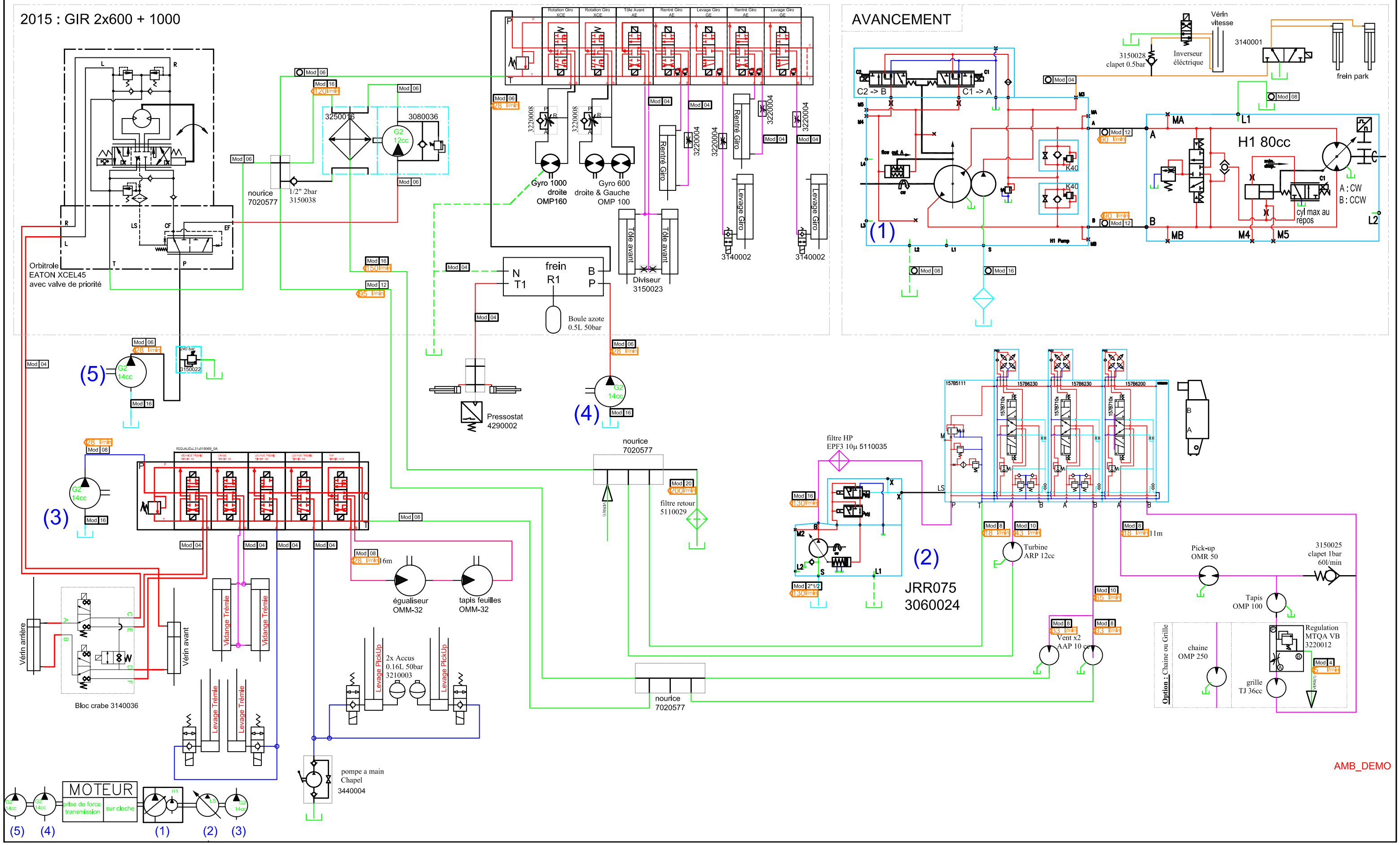

2015 : GIR 2x600 + 1000
AVANCEMENT
Orbitrole
EATON XCEL45
avec valve de priorité
nourice
7020577
1/2" 2bar
3150038
3250016
3080036
G2
12cc
Gyro 1000
droite
OMP160
Gyro 600
droite & Gauche
OMP 100
Rentré Giro
Levage Giro
Tôle avant
Diviseur
3150023
3140002
frein
R1
N
T1
B
P
Boule azote
0.5L 50bar
Pressostat
4290002
(1)
(2)
(3)
(4)
(5)
3150022
Vérin
vitesse
3140001
3150028
clapet 0.5bar
Inverseur
éléctrique
frein park
C2 -> B
C1 -> A
H1 80cc
A : CW
B : CCW
cyl max au
repos
K40
H1 Pump
filtre HP
EPF3 10µ 5110035
filtre retour
5110029
JRR075
3060024
Turbine
ARP 12cc
Vent x2
AAP 10 cc
Pick-up
OMR 50
3150025
clapet 1bar
60l/min
Tapis
OMP 100
Regulation
MTQA VB
3220012
chaine
OMP 250
grille
TJ 36cc
Option : Chaine ou Grille
égualiseur
OMM-32
tapis feuilles
OMM-32
Vérin arrière
Vérin avant
Bloc crabe 3140036
Vidange Trémie
Levage Trémie
Levage PickUp
2x Accus
0.16L 50bar
3210003
pompe a main
Chapel
3440004
MOTEUR
prise de force
transmission
sur cloche
AMB_DEMO