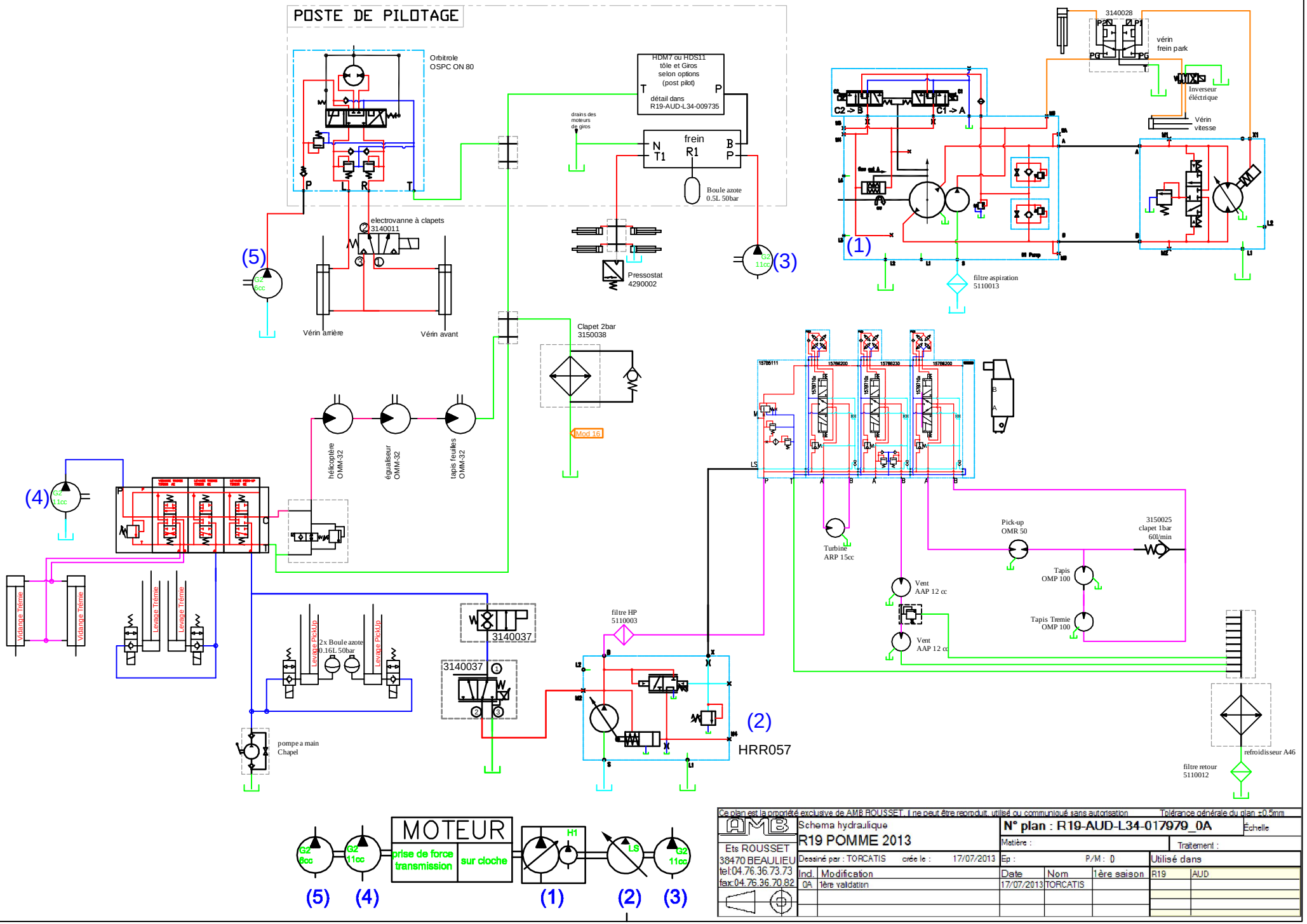

Ce plan est la propriété exclusive de AMB ROUSSET. Il ne peut être reproduit, utilisé ou communiqué sans autorisation

Tolérance générale du plan ±0.5mm

AMB
Ets ROUSSET
38470 BEAULIEU
tel:04.76.36.73.73
fax:04.76.36.70.82

Schema hydraulique
R19 POMME 2013

N° plan : R19-AUD-L34-017979_0A

Échelle

Matière :

Traitement :

Dessiné par : TORCATIS crée le : 17/07/2013

Ep : P/M : D

Utilisé dans

Ind.	Modification	Date	Nom	1ère saison	R19	AUD
0A	1ère validation	17/07/2013	TORCATIS			