Gyro fixes Ø600
à gauche et à eventuelement à droite

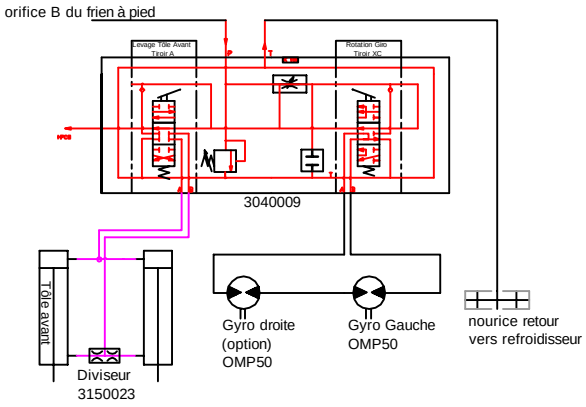

Gyro mobile hydraulique Ø1000 à droite avec Tôle

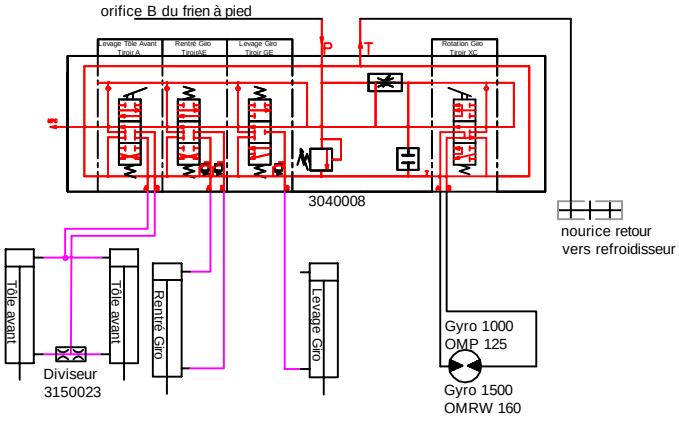

Gyro mobile hydraulique Ø1000 ou Ø1500 à droite et gyro fixes Ø600 à gauche et à eventuelement à droite

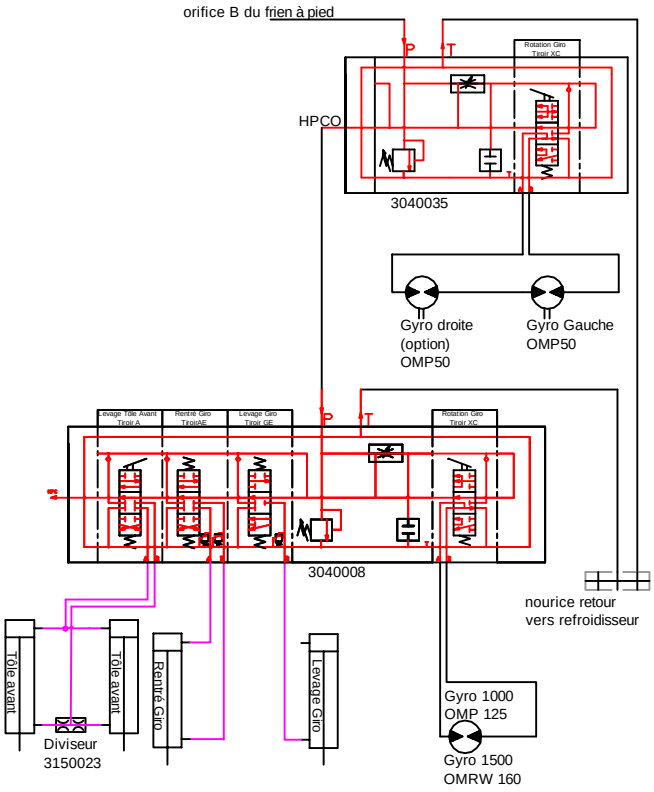

Gyro Pomme avec turbine sur paralellograme

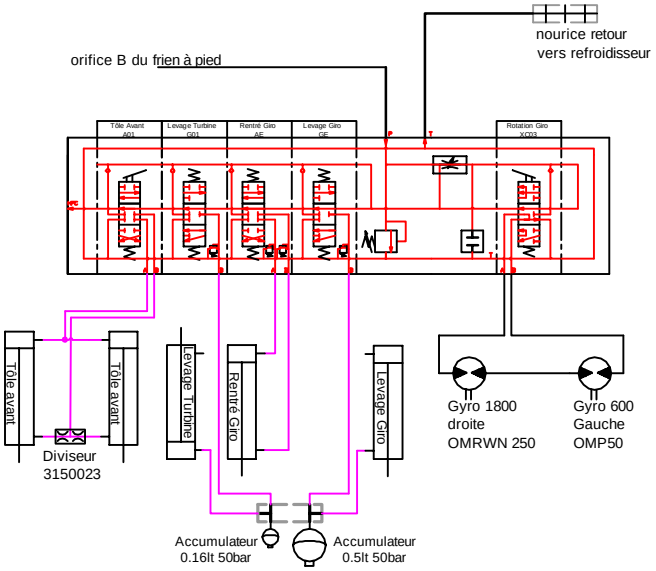

Tôle sans gyro

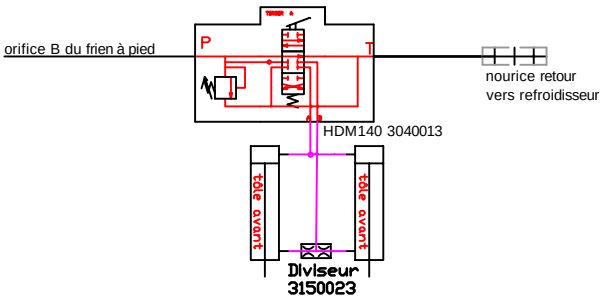

Ce plan est la propriété exclusive de AMB ROUSSET, il ne peut être reproduit, utilisé ou communiqué sans autorisation

Tolérance générale du plan ±0.5mm

Ets ROUSSET
38470 BEAULIEU
tel:04.76.36.73.73
fax:04.76.36.70.82

Shemas Hydraulique
détail distributeur PPI 2011

N° plan : R19-AUD-L34-009735_0B

Échelle

Matière :

Traitement :

Dessiné par : TORCATIS crée le : 13/03/2009

Ep : P/M : 0

Utilisé dans

Ind.	Modification	Date	Nom	1ère saison	R19	AUD
0B	1ère validation	16/02/2011	TORCATIS			
0A	1ère validation	13/03/2009	TORCATIS			