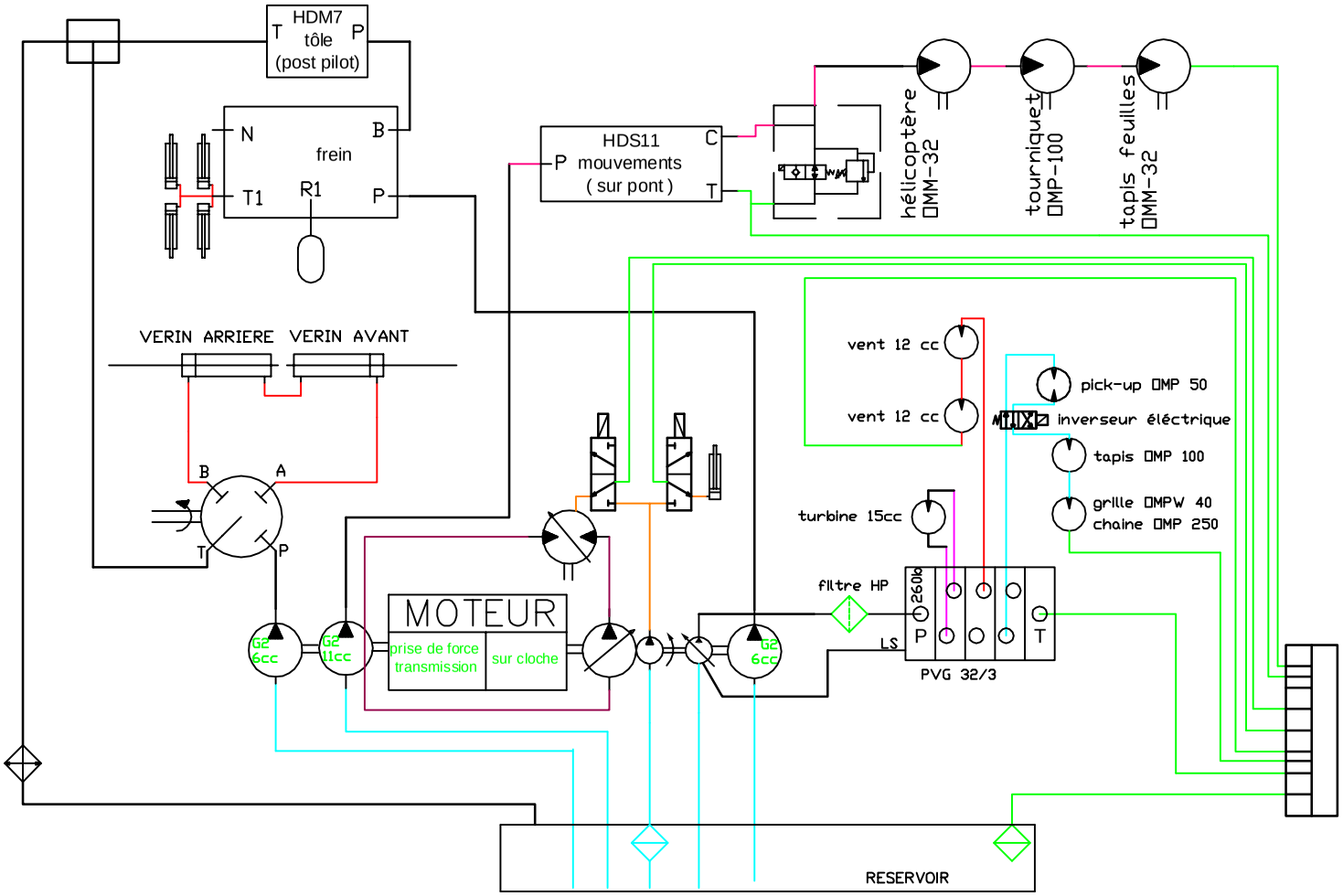

Ce plan est la propriété exclusive de AMB ROUSSET, il ne peut être reproduit, utilisé ou communiqué sans autorisation

Tolérance générale du plan ±0.5mm

Ets ROUSSET
38470 BEAULIEU
tel:04.76.36.73.73
fax:04.76.36.70.82

Schemas Hydraulique

R19 2008

N° plan : R19-AUD-L34-008438_0B

Échelle

Matière :

Traitement :

Dessiné par : TORCATIS crée le : 11/01/2008

Ep : P/M : 0 Standard :

Ind.	Modification	Date	Nom	1ère saison	Observations
0B	pickup & tapis en série / refroidisseur bâche	11/01/2008	TORCATIS		
0A	1ère validation	11/01/2008	TORCATIS		