Pack Giro 1 et cabine STD
Gyro Ø1000 à droite
+ gyro Ø600

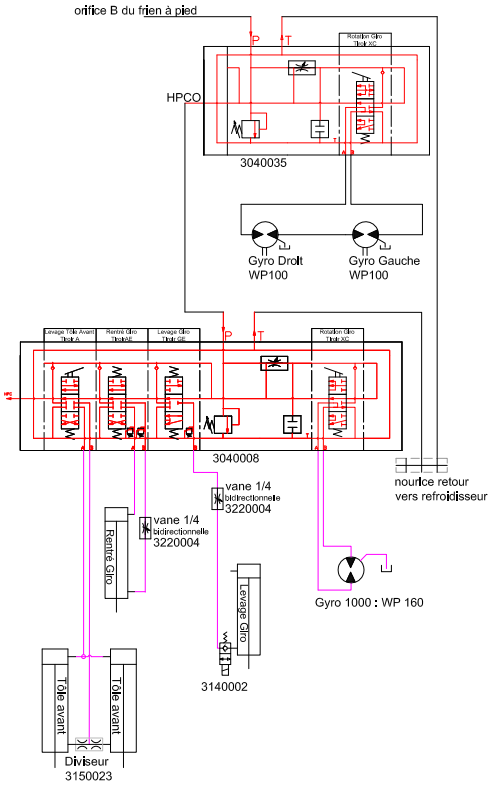

Pack Giro 2 et cabine STD
Gyro Ø1500 à droite
+ gyro Ø600

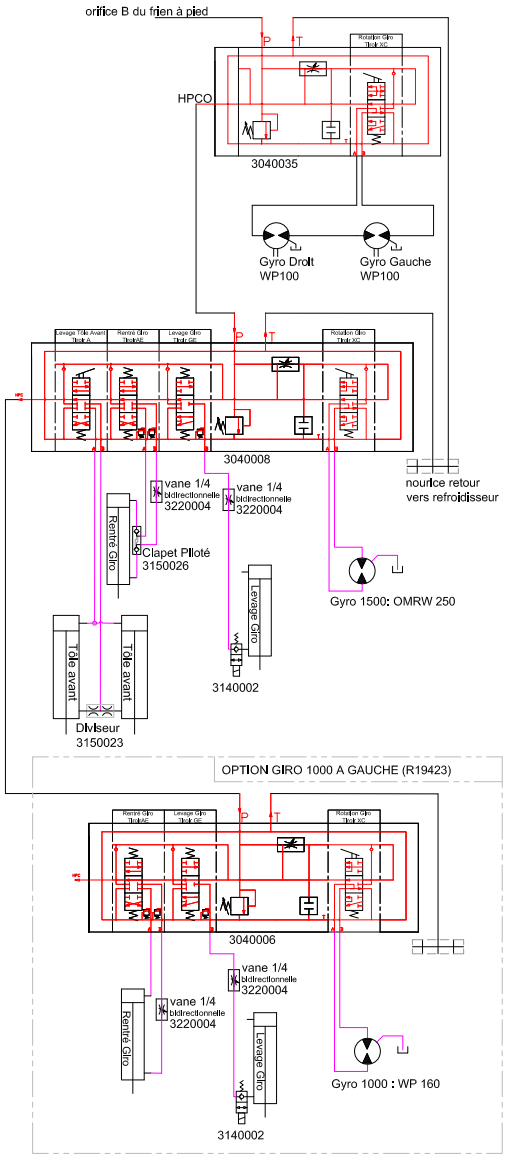

Pack Giro 1 et cabine DELUX
Gyro Ø1000 à droite
+ gyro Ø600

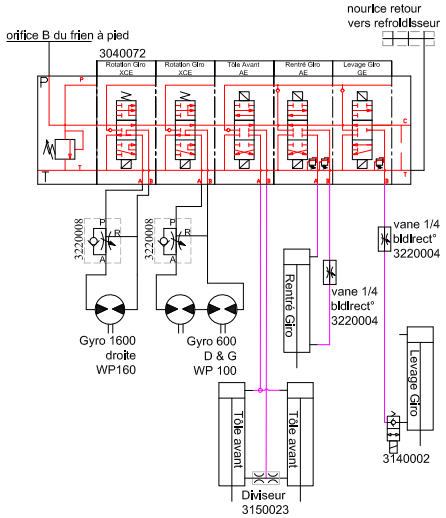

Pack Giro 1 + Giro 1000 a gauche et cabine DELUX (R19421)

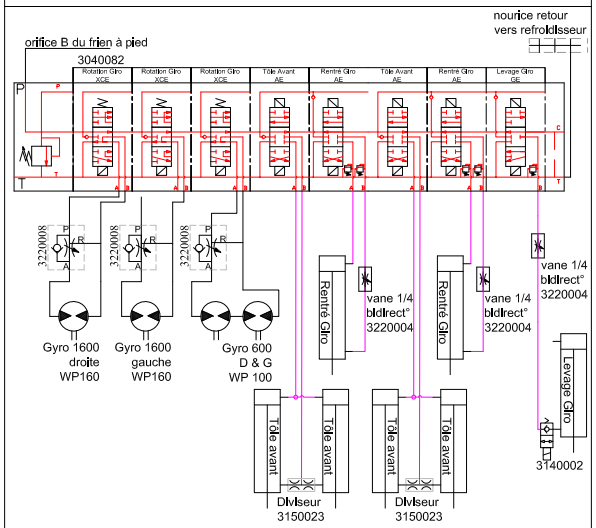

Pack Giro 2 et cabine DELUX
Gyro Ø1500 à droite
+ gyro Ø600

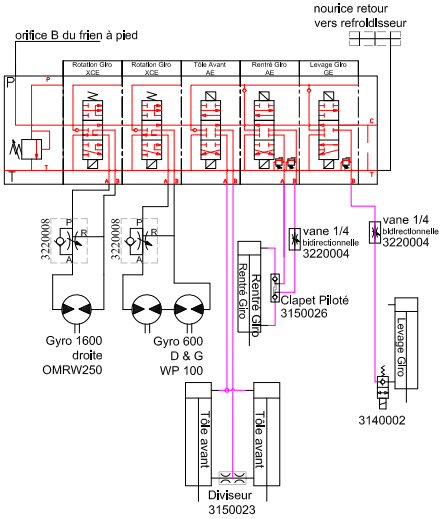

Ce plan est la propriété exclusive de AMB ROUSSET, il ne peut être reproduit, utilisé ou communiqué sans autorisation

Tolérance générale du plan ±0.5mm

Ets ROUSSET
38470 BEAULIEU
tel:04.76.36.73.73
fax:04.76.36.70.82

Shemas Hydraulique
détail distributeur R19_PPI 2016

N° : R19-AUD-L34-009735_0E

Échelle
Matière : Traitement :
Ep :

Utilisé dans		Qté	Expire
R19	AUD	0	

Ind.	Modification	Date	Nom	1ère saison
0E	mise au propre 2016	13/01/2016	TORCATIS	
0D	ajout clapet sur rentré gir 1500	13/12/2012	TORCATIS	
0C	ajout clapet sur levae gir	18/01/2012	TORCATIS	