Gyro Ø1000 à droite
+ gyro Ø600 à gauche et à eventuelement à droite

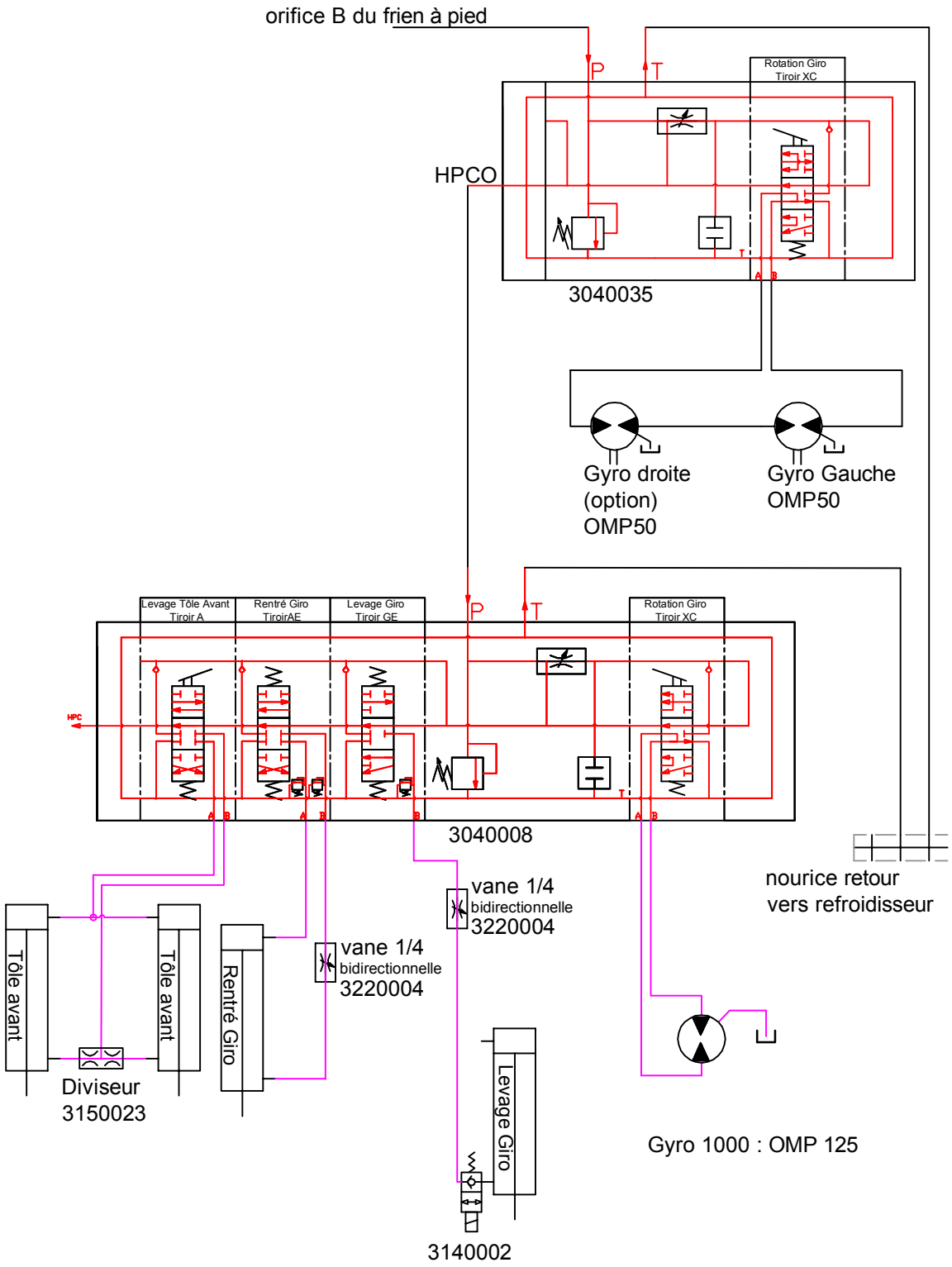

Ce plan est la propriété exclusive de AMB ROUSSET, il ne peut être reproduit, utilisé ou communiqué sans autorisation — Tolérance générale du plan ±0.5mm

AMB
Ets ROUSSET
38470 BEAULIEU
tel:04.76.36.73.73
fax:04.76.36.70.82

Shemas Hydraulique
détail distributeur PPI 2013

N° plan : R19-AUD-L34-009735_0D_gir1000+600

Échelle

Matière : Traitement :

Ep : P/M : 0

Utilisé dans	
R16	AUD
R25	AUD
R19	AUD

Ind.	Modification	Date	Nom	1ère saison
0D	ajout clapet sur rentré gir 1500	13/12/2012	TORCATIS	
0C	ajout clapet sur levae gir	18/01/2012	TORCATIS	
0B	1ère validation	16/02/2011	TORCATIS	