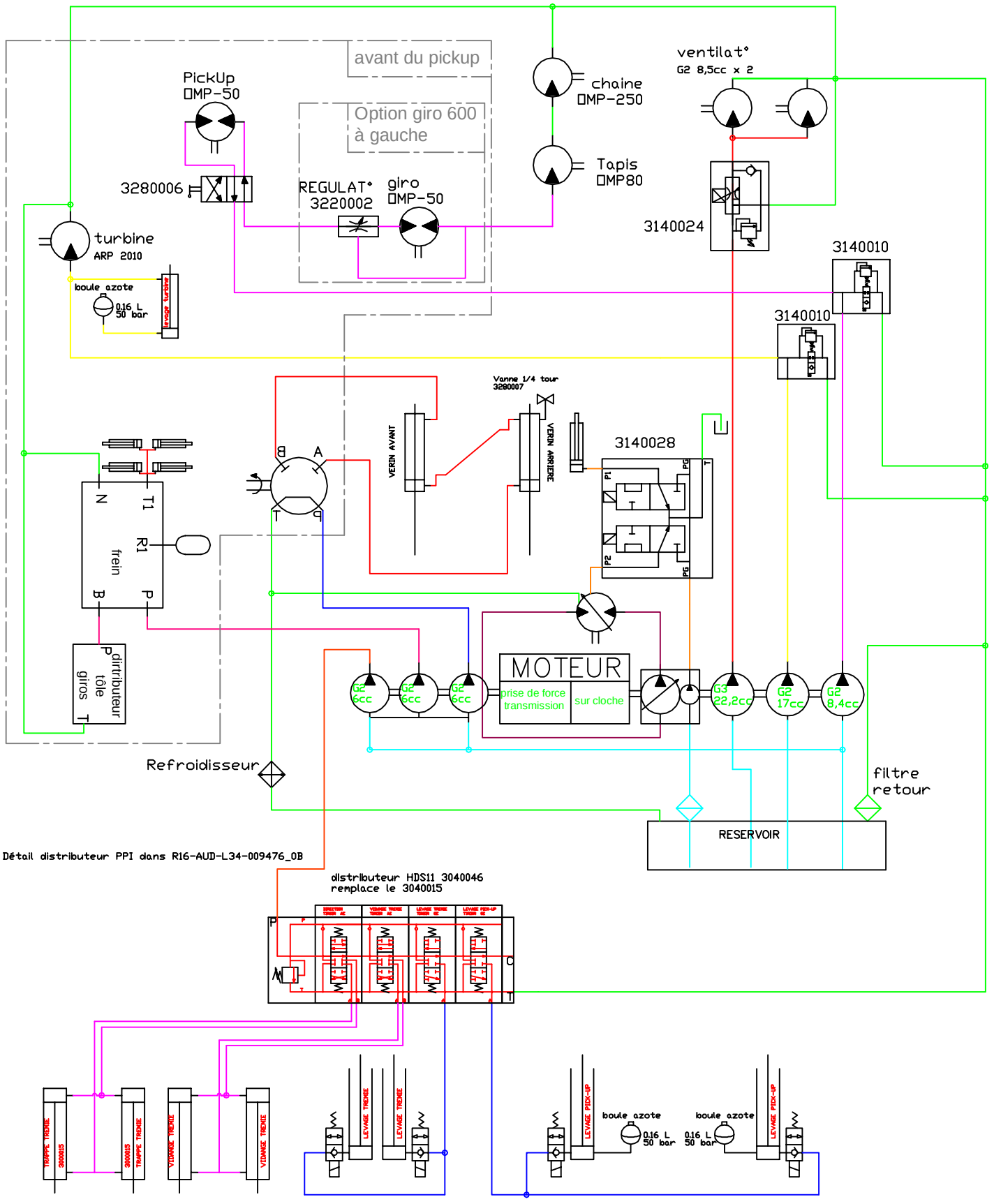

Ce plan est la propriété exclusive de AMB ROUSSET, il ne peut être reproduit, utilisé ou communiqué sans autorisation

Tolérance générale du plan ±0,5mm

Ets ROUSSET
38470 BEAULIEU
tel:04.76.36.73.73
fax:04.76.36.70.82

Schemas Hydraulique

R16 2011 1re série

N° plan : R16-AUD-L34-008174_0G

Special Fermond

Matière :

Traitemen

Dessiné par : TORCATIS crée le : 20/08/2007

Ep : P/M : 0

Utilisé dans

Ind.	Modification	Date	Nom	1ère saison
0G	modif crabe et éléctro 3V double	02/11/2010	TORCATIS	2011
0F	modif ordre & moteur égualiseur/opt° giro à gauche	25/11/2009	TORCATIS	2009
0E	ajout pompe gyro, suppr centre à suivre sur PPI	19/11/2008	TORCATIS	2009

R16	AUD