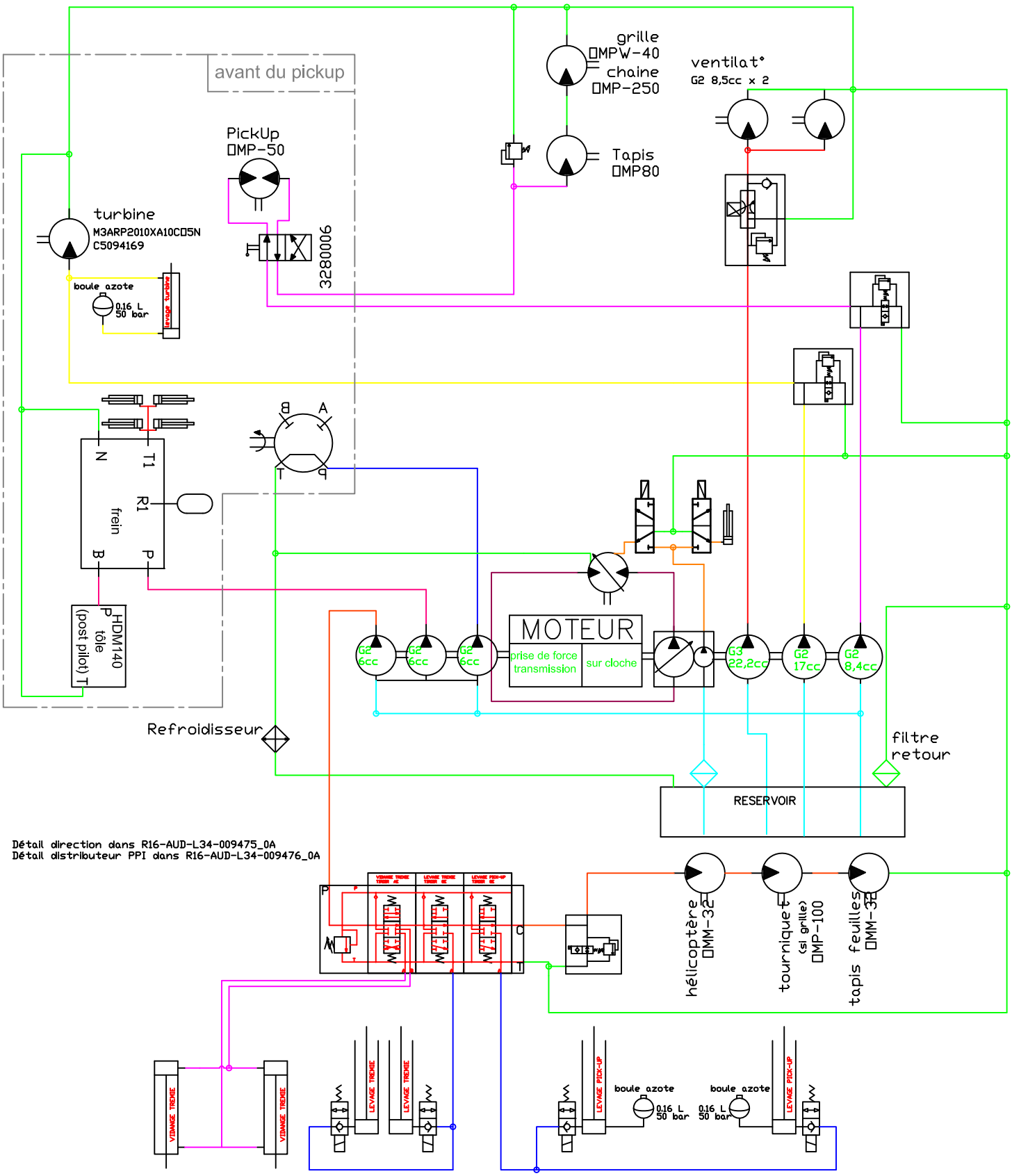

Ce plan est la propriété exclusive de AMB ROUSSET, il ne peut être reproduit, utilisé ou communiqué sans autorisation

Tolérance générale du plan ±0.5mm

Ets ROUSSET
38470 BEAULIEU
tel:04.76.36.73.73
fax:04.76.36.70.82

Schemas Hydraulique

R16

N° plan : R16-AUD-L34-008174_0E

Échelle

Matière :

Traitement :

Dessiné par : TORCATIS crée le : 20/08/2007

Ep :

P/M : 0

Standard :

Ind.	Modification	Date	Nom	1ère saison	Observations
0E	ajout pompe gyro, suppr centre à suivre sur PPI	19/11/2008	TORCATIS	2009	
0D	mettre un distributeur centre à suivre sur PPI	07/10/2008	TORCATIS	2008	
0C	montrer avant du pickup	07/10/2008	TORCATIS	2008	