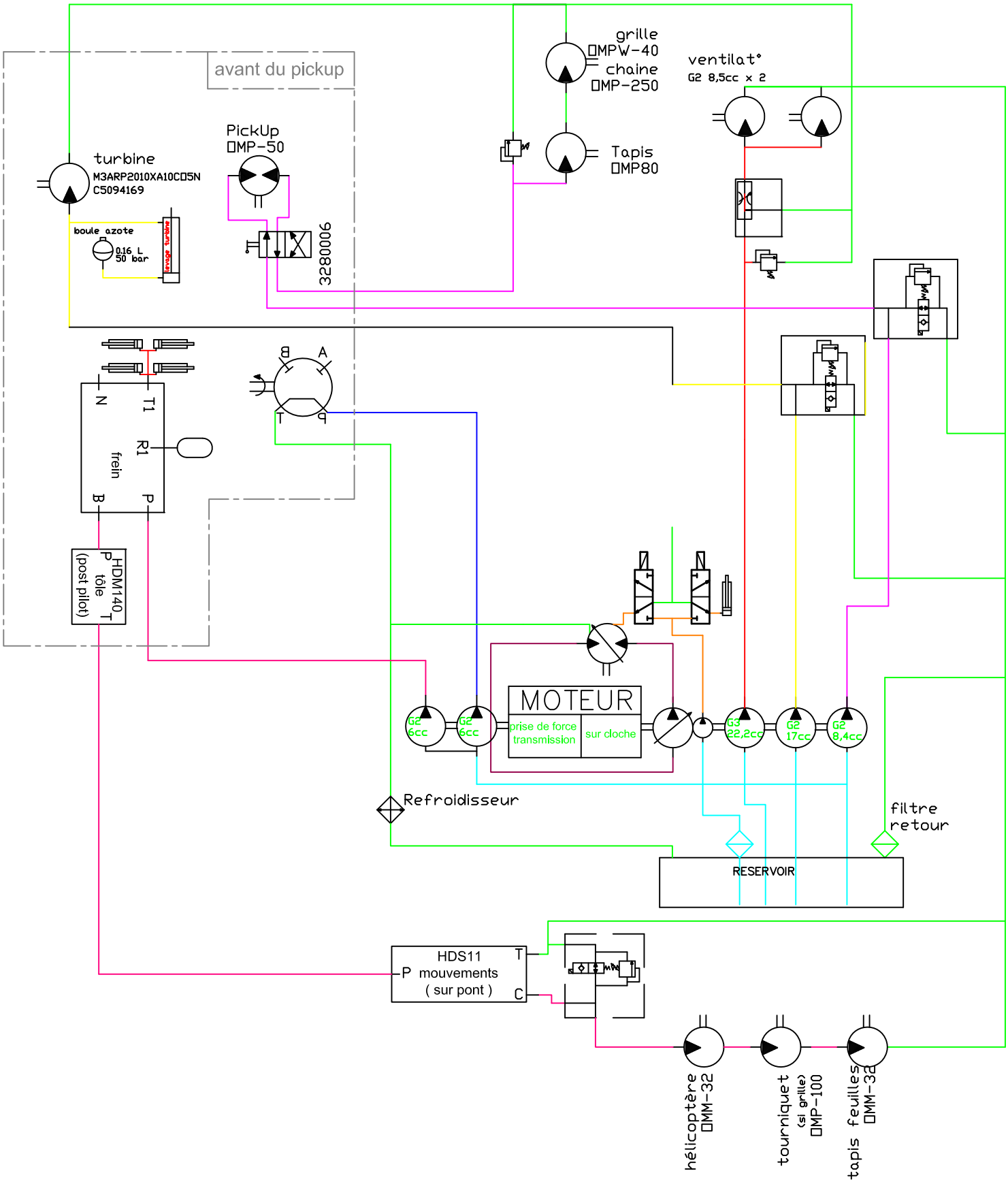

Ce plan est la propriété exclusive de AMB ROUSSET, il ne peut être reproduit, utilisé ou communiqué sans autorisation

Tolérance générale du plan ±0,5mm

Ets ROUSSET
38470 BEAULIEU
tel:04.76.36.73.73
fax:04.76.36.70.82

Schemas Hydraulique

R16

N° plan : R16-AUD-L34-008174_0C

Échelle

Matière :

Traitement :

Dessiné par : TORCATIS crée le : 20/08/2007

Ep :

P/M : 0

Standard :

Ind.	Modification	Date	Nom	1ère saison	Observations
0C	montrer avant du pickup	07/10/2008	TORCATIS	2008	
0B	ajout moteur chaine	28/01/2008	TORCATIS		
0A	1ère validation	20/08/2007	TORCATIS		