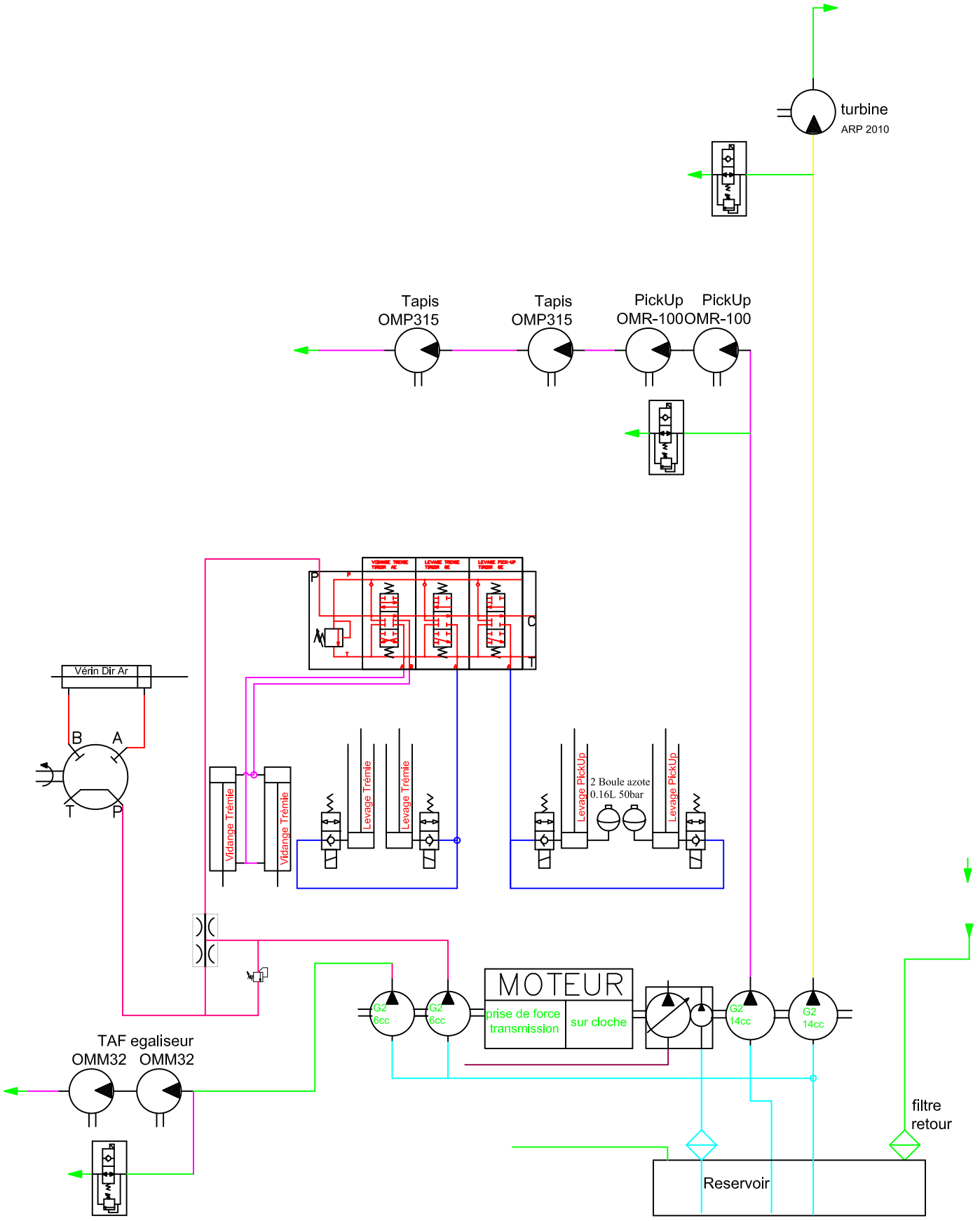

Ce plan est la propriété exclusive de AMB ROUSSET, il ne peut être reproduit, utilisé ou communiqué sans autorisation

Tolérance générale du plan ±0,5mm

Ets ROUSSET
38470 BEAULIEU
tel:04.76.36.73.73
fax:04.76.36.70.82

Schema hydraulique

schema hydraulique R15

N° : R15-AUD-L34-023883_0A

Échelle

Matière : Traitement : Ep :

Ind.	Modification	Date	Nom	1ère saison
0A	1ère validation	09/09/2016	TORCATIS	

Utilisé dans		Qté	Expire
R15	AUD	0	