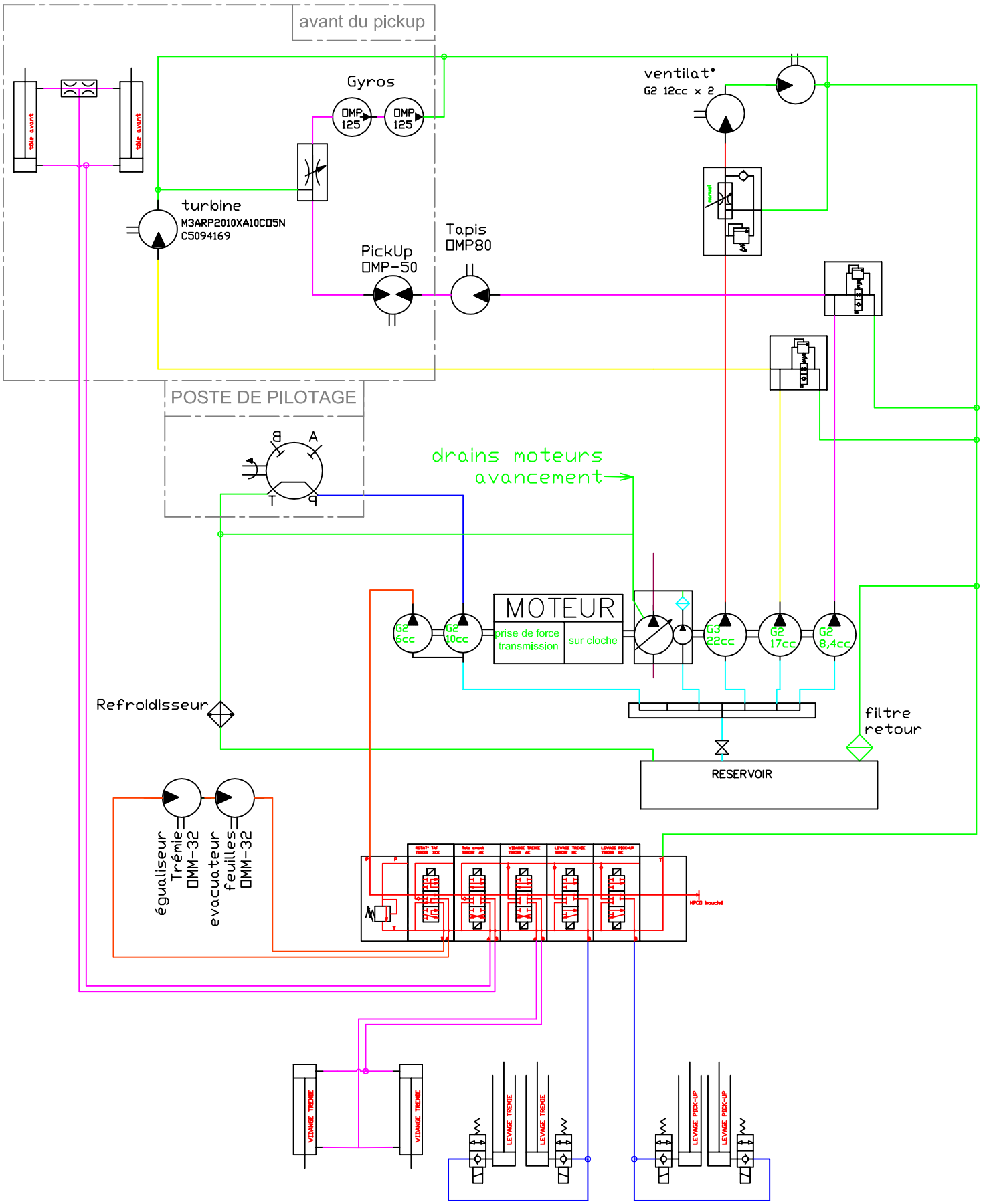

Ce plan est la propriété exclusive de AMB ROUSSET, il ne peut être reproduit, utilisé ou communiqué sans autorisation

Tolérance générale du plan ±0.5mm

Ets ROUSSET
38470 BEAULIEU
tel:04.76.36.73.73
fax:04.76.36.70.82

Shemas Hydraulique

R13 2009

N° plan : R13-AUD-L34-010370_0A

Échelle

Matière :

Traitement :

Dessiné par : TORCATIS crée le : 22/07/2009

Ep :

P/M : 0

Standard :

Ind.	Modification	Date	Nom	1ère saison	Observations
0A	1ère validation	22/07/2009	TORCATIS		