TRÉMIE en KIT pour FOSSE
2.5 m x 3 m
Pour tapis à chaîne

MANUEL D'UTILISATION et D'ENTRETIEN

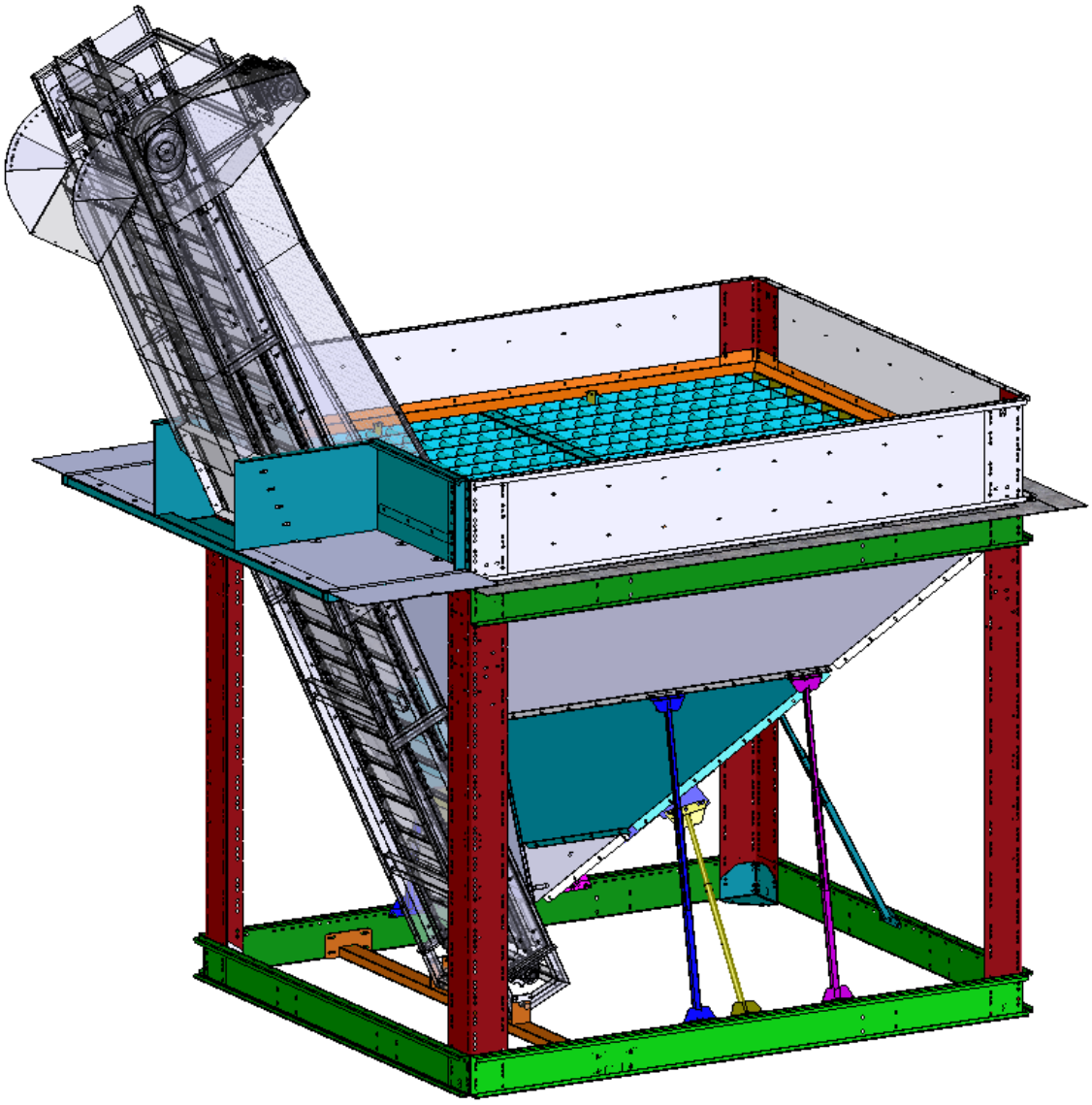

Lisez ce manuel soigneusement et complètement avant d'utiliser la machine. Conservez-le comme référence.

Si vous ne comprenez pas une partie de ce manuel, contactez votre revendeur ou le représentant pour la France

INTRODUCTION

Toute l'équipe AMB vous félicite pour votre choix de la trémie en KIT pour fosse AMB.
Lisez ce manuel avant d'utiliser votre trémie modulable, les informations qu'il donne vous permettront d'effectuer un travail de qualité en toute sécurité. Conservez-le à portée pour vous en servir de référence. Demandez un autre manuel à votre revendeur s'il est perdu ou abîmé.

La sécurité dans l'emploi de cette machine dépend de la manière dont elle est utilisée avec les limitations expliquées dans ce manuel. Vous devez connaître et suivre **toutes** les règles de sécurité de ce manuel de trémie en KIT pour fosse.

La trémie en KIT pour fosse AMB que vous avez acheté a été soigneusement conçue et fabriquée pour vous donner toute satisfaction. Comme tout engin mécanique, elle nécessite nettoyage et maintenance. Lubrifiez-la comme indiqué. Suivez les règles et les informations de sécurité données dans ce manuel et sur les autocollants de sécurité de la trémie en KIT pour fosse.

Pour l'entretien, votre revendeur AMB possède la compétence, les pièces AMB et les outils nécessaires pour répondre à vos besoins.

Utilisez exclusivement les pièces d'origine AMB, les pièces « adaptables » ne sont pas au niveau de qualité nécessaire pour que la machine fonctionne correctement et en toute sécurité ; de plus, elles rendront la garantie caduque. Inscrivez ci-dessous le modèle et le numéro de série de votre machine :

MODELE : …….....

N° DE SERIE (voir autocollants de sécurité pour le localiser) …….....

Donnez cette information à votre revendeur pour obtenir les bonnes pièces.
Dans un souci de progrès constant, AMB se réserve le droit de modifier ses machines sans pour cela être tenu d'apporter ces modifications aux machines déjà vendues.
Les illustrations et caractéristiques de ce manuel peuvent varier légèrement de votre machine à cause de modifications apportées à la production.

A travers ce manuel, la gauche et la droite ainsi que l'avant et l'arrière sont déterminées en étant assis à la place du chauffeur.

Tout au long de ce manuel le terme ***IMPORTANT*** est utilisé pour indiquer qu'une défaillance peut entraîner des dommages à la machine. Les termes ***AVERTISSEMENT, ATTENTION et DANGER*** sont utilisés avec le symbole alerte sécurité (un triangle avec un point d'exclamation) pour indiquer le degré de danger pour votre sécurité.



Ce symbole veut dire : attention, soyez attentif, votre sécurité est en jeu. Il rappelle les consignes de sécurité ou porte votre attention sur les pratiques dangereuses qui peuvent provoquer des blessures.



AVERTISSEMENT

Attire votre attention sur un rappel des règles de sécurités qui peuvent causer des blessures si elles ne sont pas observées.



ATTENTION

Attire votre attention sur un danger existant qui peut provoquer des blessures ou la mort si des précautions appropriées ne sont pas prises.



DANGER

Attire votre attention sur un danger très important qui entraînera certainement des blessures irréparables ou la mort si les bonnes précautions ne sont pas prises.

TABLE DES MATIERES

INTRODUCTION..... 2
TABLE DES MATIERES..... 3
LISTE DE VERIFICATIONS..... 4
REGLES DE SECURITE..... 5
UTILISATION..... 6
REFERENCE DES TOLES..... 8
MONTAGE..... 9
ENTRETIEN..... 19
ENTRETIEN JOURNALIER – ANNUEL.....20
COUPLES DE SERRAGE (daNm) - PANNES ET REMEDES..... 21
EMISSION SONORE..... 21
DECLARATION CE DE CONFORMITE..... 21
GARANTIE..... 22
NOTES..... 23

LISTE de VERIFICATIONS

Au concessionnaire revendeur

- Le montage, l'installation et la mise en route de la trémie en KIT pour fosse est la responsabilité du revendeur AMB.
- Lisez le manuel d'utilisation et d'entretien ainsi que les règles de sécurité.
- Vérifiez que les points indiqués sur les listes de vérifications avant livraison et à la livraison ont tous été vérifiés et éventuellement corrigés avant de laisser la machine à son propriétaire.

Vérifications avant livraison

- Vérifiez que tous les écrans, grilles et garants de sécurité sont en place et en bon état.
- Vérifiez que les autocollants de sécurité sont en place et en bon état. Remplacez-les si nécessaire.
- Vérifiez que tous les vis et boulons sont serrés au bon couple (voir tableau en fin de manuel).
- Garnissez les graisseurs et lubrifiez la machine.
- Vérifiez que la machine fonctionne correctement.
- Vérifiez l'état des courroies et de la transmission.

Vérifications à la livraison

- Montrez au client comment réaliser les réglages.
- Expliquez-lui l'importance de la lubrification et montrez-lui les points de lubrification sur la machine.
- Montrez-lui les dispositifs de sécurité, grilles, garants, déflecteurs ainsi que les options.
- Présentez au client le manuel d'utilisation et d'entretien, demandez-lui de bien le connaître.
- Expliquez au client que lorsqu'il circule sur la route, il doit utiliser la signalisation adéquate.

REGLES de SECURITÉ

ATTENTION

Quelques illustrations peuvent montrer la machine dépourvue d'écrans, de boucliers. N'utilisez jamais la machine sans ces dispositifs.

* Apprenez à arrêter la machine en cas d'urgence.
* N'autorisez personne à utiliser cette machine si elle n'a pas lu et compris ce manuel.
* N'autorisez pas les enfants à utiliser cette machine.
* Portez toujours des vêtements ajustés qui éviteront d'être happés par les pièces en mouvement ou de s'accrocher.
* Portez toujours des équipements de protection pour la tête, les yeux, les oreilles, les mains et les pieds lorsque vous utilisez cette machine.
* Travaillez exclusivement à la lumière du jour ou avec une bonne lumière artificielle.
* Vérifiez que les autocollants de sécurité sont en place et en bon état.
* Nettoyez les accumulations de boue ou de débris.
* Vérifiez que la machine est en bonne condition de travail avant de l'utiliser.
* Vérifiez que tous les écrans, grilles, et boucliers sont en place et en bon état.
* Vérifiez périodiquement le serrage de toute la boulonnerie.
* Ne passez pas, ne travaillez pas sous la trémie soulevée, à moins qu'elle ne soit bloquée et maintenue en position avec suffisamment de sécurité.
* Évitez les câbles aériens, les lignes à haute tension et les obstacles. Un contact avec des lignes hautes tension provoque une électrocution et la mort.
* Enclenchez tous les équipements de sécurité.
* Manœuvrez les commandes que si vous êtes assis correctement en face de ces commandes.

UTILISATION

La sécurité est une des préoccupations principales dans la conception et la fabrication de cette la trémie modulable en kit pour élévateur. Cependant, tous les efforts du constructeur peuvent être réduits à néant pour la négligence de l'utilisateur.

La prévention des accidents dépend étroitement de la prudence et de la formation du personnel chargé de l'utilisation, de l'entretien de cette machine.

Le meilleur dispositif de sécurité est un utilisateur prudent et informé ; nous vous demandons d'être cet utilisateur.

L'utilisateur de cette machine est responsable de son utilisation en toute sécurité. Il doit être qualifié et formé à l'emploi de cette machine. Lisez les consignes de sécurité.

Cette machine est prévue pour stocker des noix Elle n'est pas prévue pour stocker des objets durs, des détritus qui pourraient endommager la machine et causer des blessures à l'utilisateur.

 **ATTENTION**

N'utilisez jamais la trémie en KIT pour fosse sans avoir d'abord effectué toutes les opérations décrites au chapitre entretien.

Mise en route

 **DANGER**

Ne laissez jamais des enfants ou des personnes non qualifiées utiliser la machine.
N'utilisez pas la machine à proximité d'autres personnes
Ne passez jamais vos mains sous des pièces mobiles.
Avant de mettre la trémie en KIT en route, assurez-vous que les raccordements électriques sont corrects.

DEBALLER et CLASSER la VISSERIE

LIRE LA NOTICE ENTIEREMENT AVANT DE COMMENCER

ATTENTION

Ne serrer la boulonnerie qu'une fois la trémie entièrement montée

REFERENCE DES TOLES

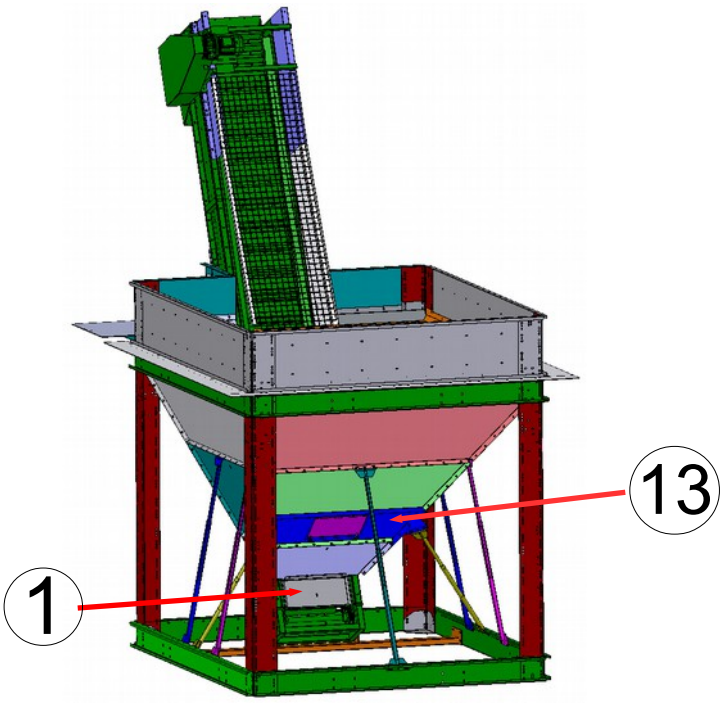

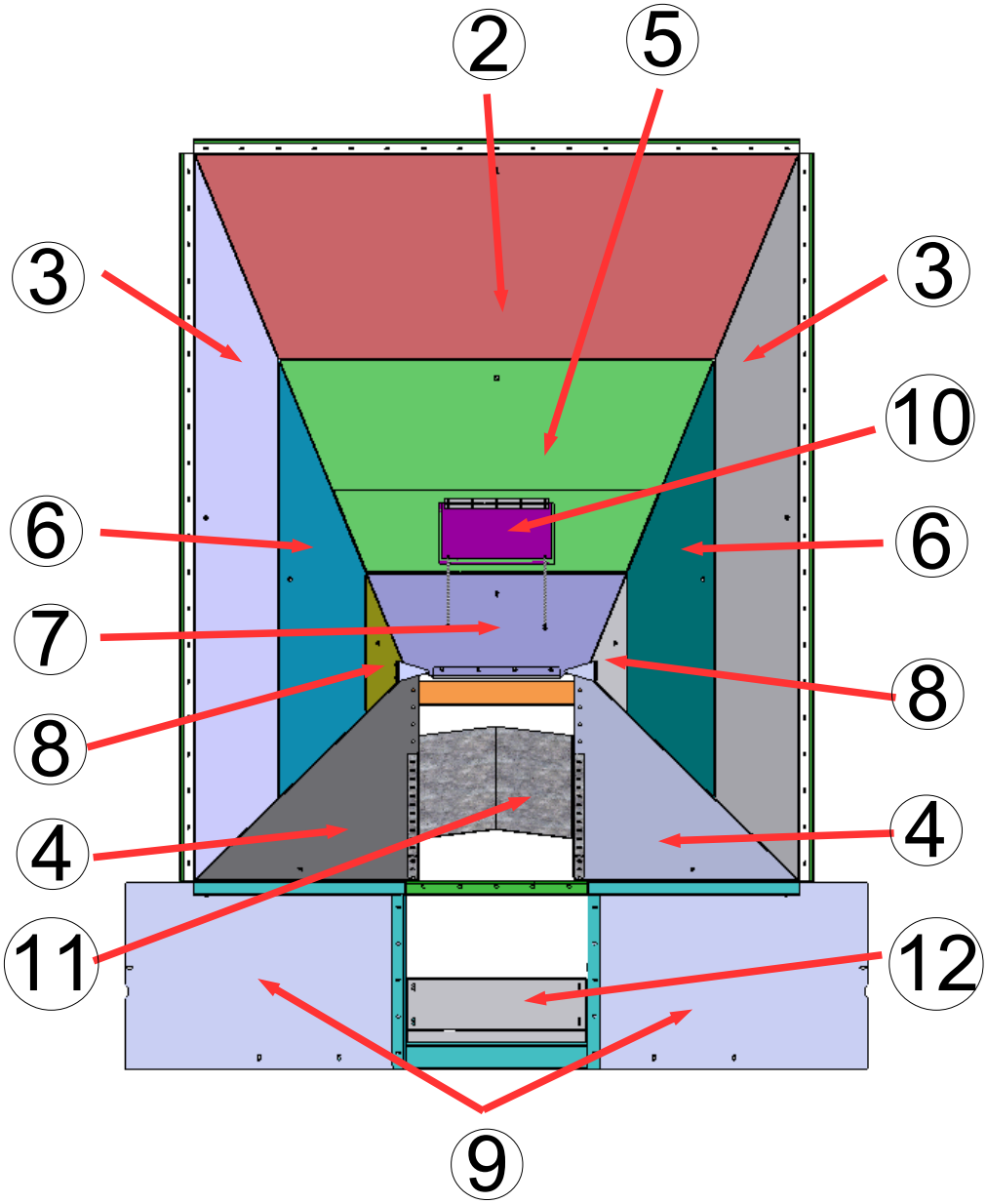

MONTAGE

Mettre l'élévateur dans le trou de la fosse.
Montage des 4 cornières d'angle (repère A) avec les 7 traverses haut et bas (repère B) et le montage de la traverse du support et accroche haut de l'élévateur (repère C).
Fixer la tôle n°12 qui sert à supporter l'élévateur.

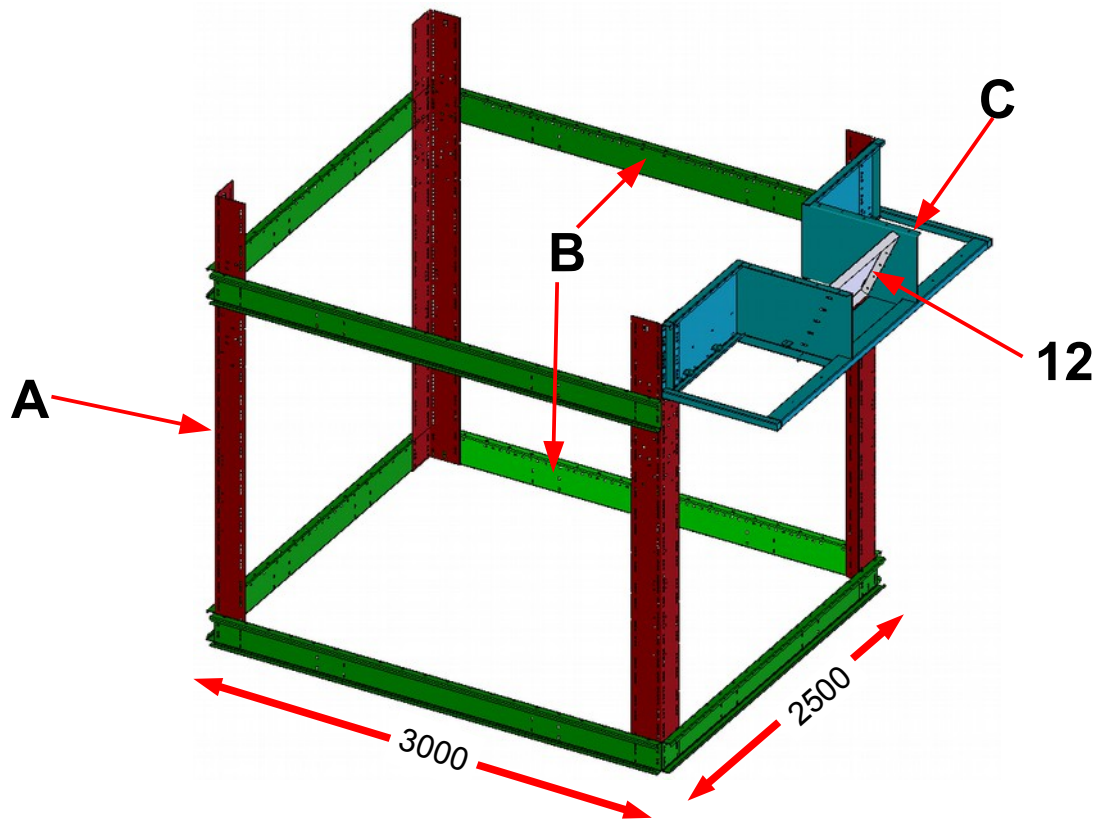

Montage de la traverse support de l'élévateur en bas de fosse (repère D).
Montage des 4 équerres d'angle (repère E).
Mettre de niveau les 4 traverses avec les cornières d'angles.
Faire les diagonales.
Cheviller au sol les équerres de fixation (repère E).

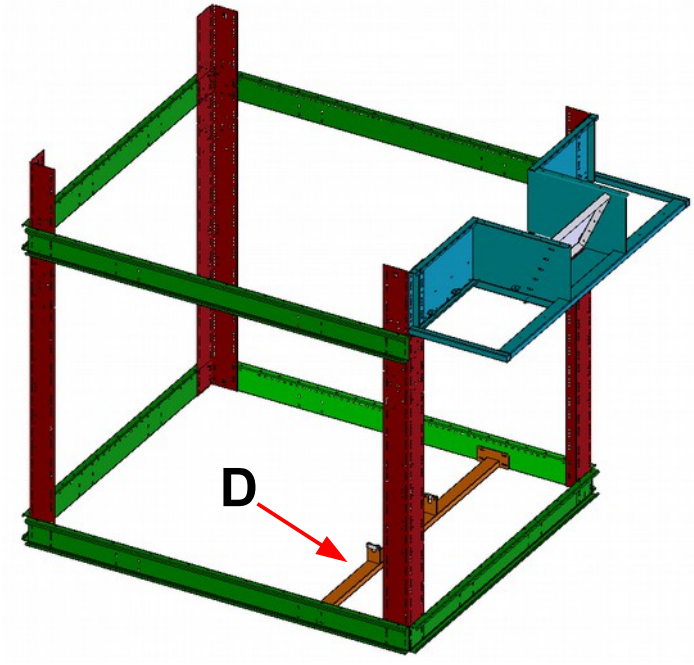

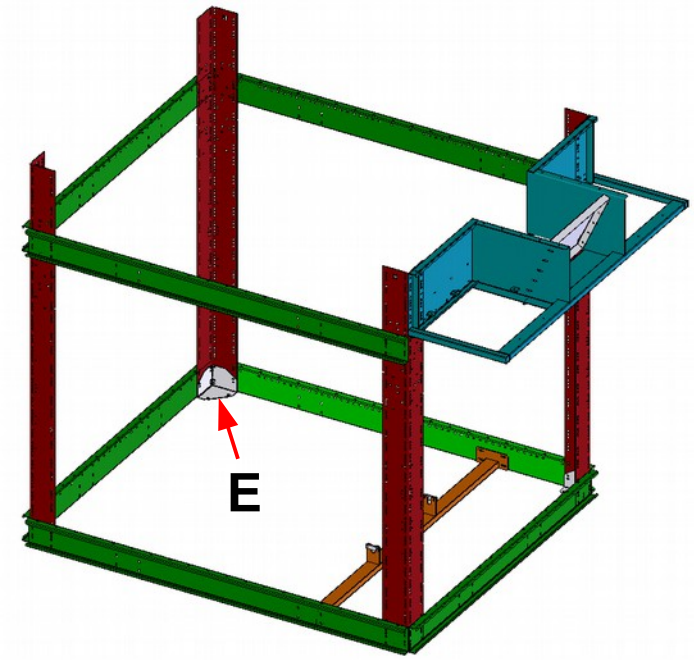

Vous pouvez à présent installer l'élévateur sur le châssis

Montage des 2 tôles n°4

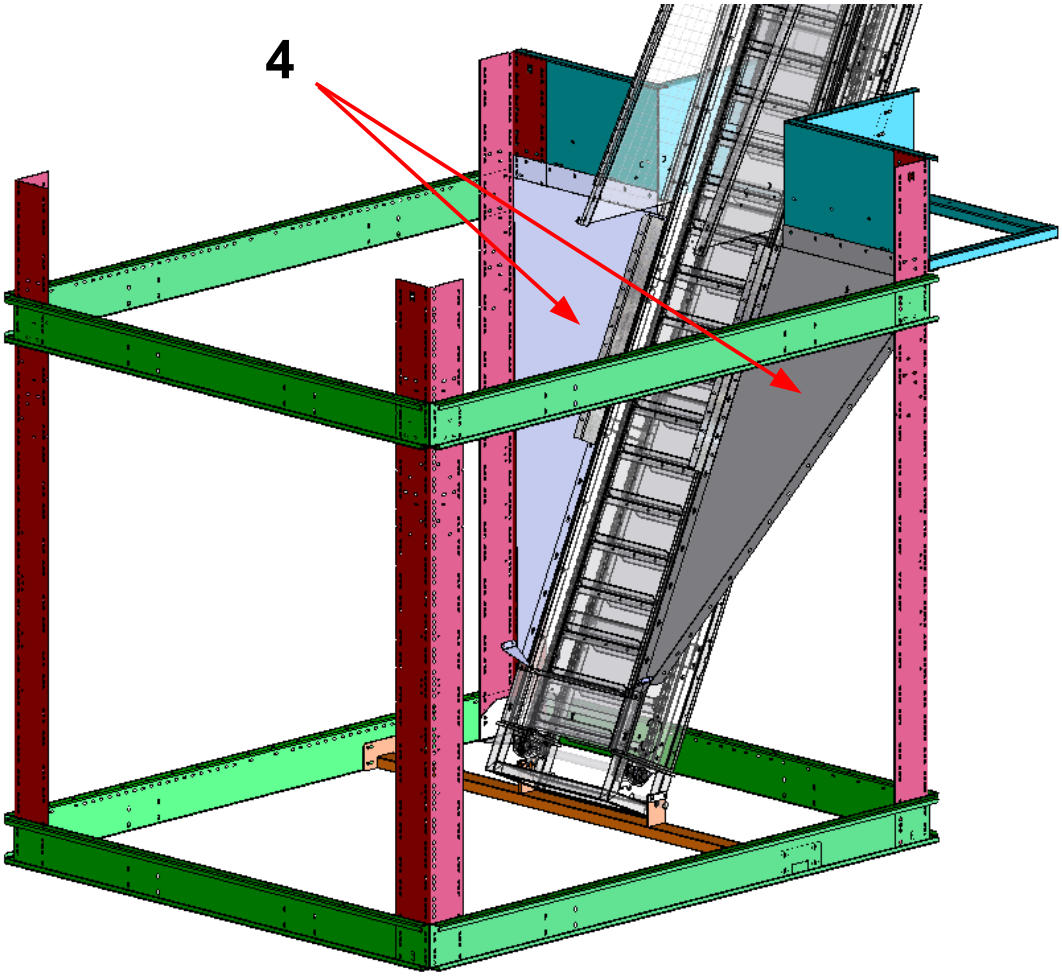

Montage des 2 tôles n° 8
Montage de la tôle n° 7

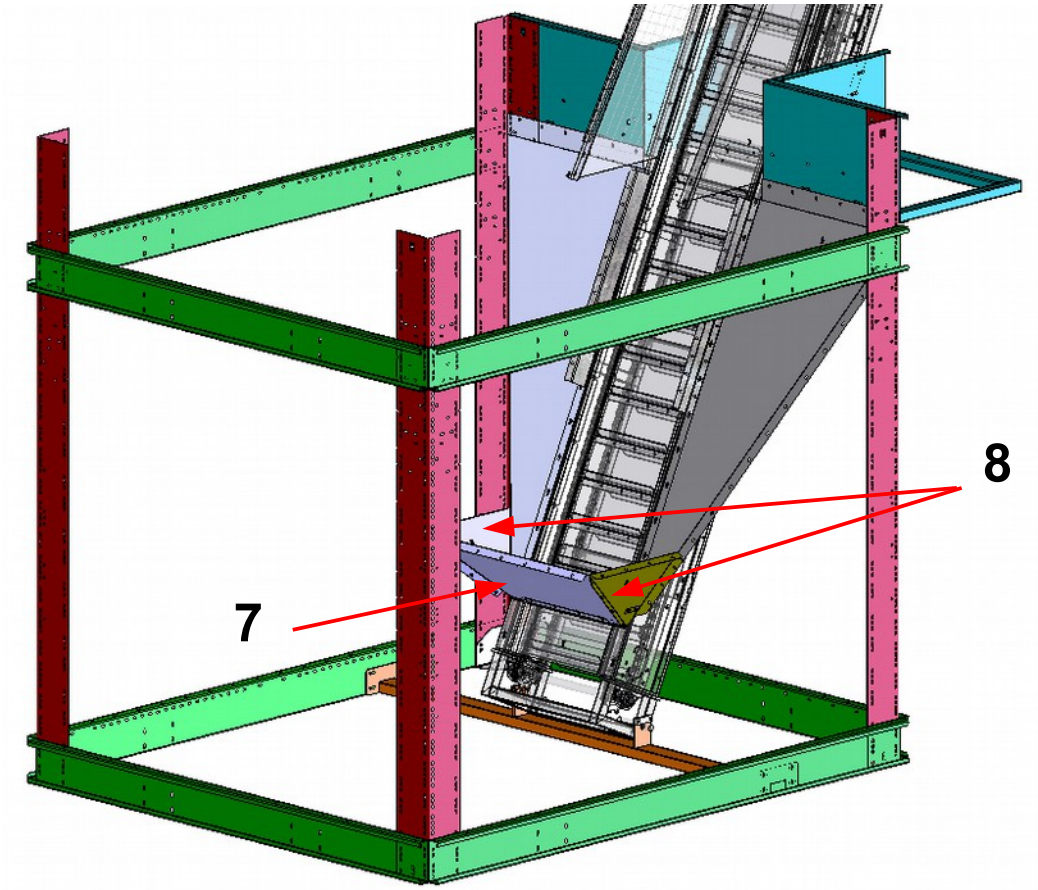

Montage des 2 tôles n° 6
Montage de la tôle n° 5

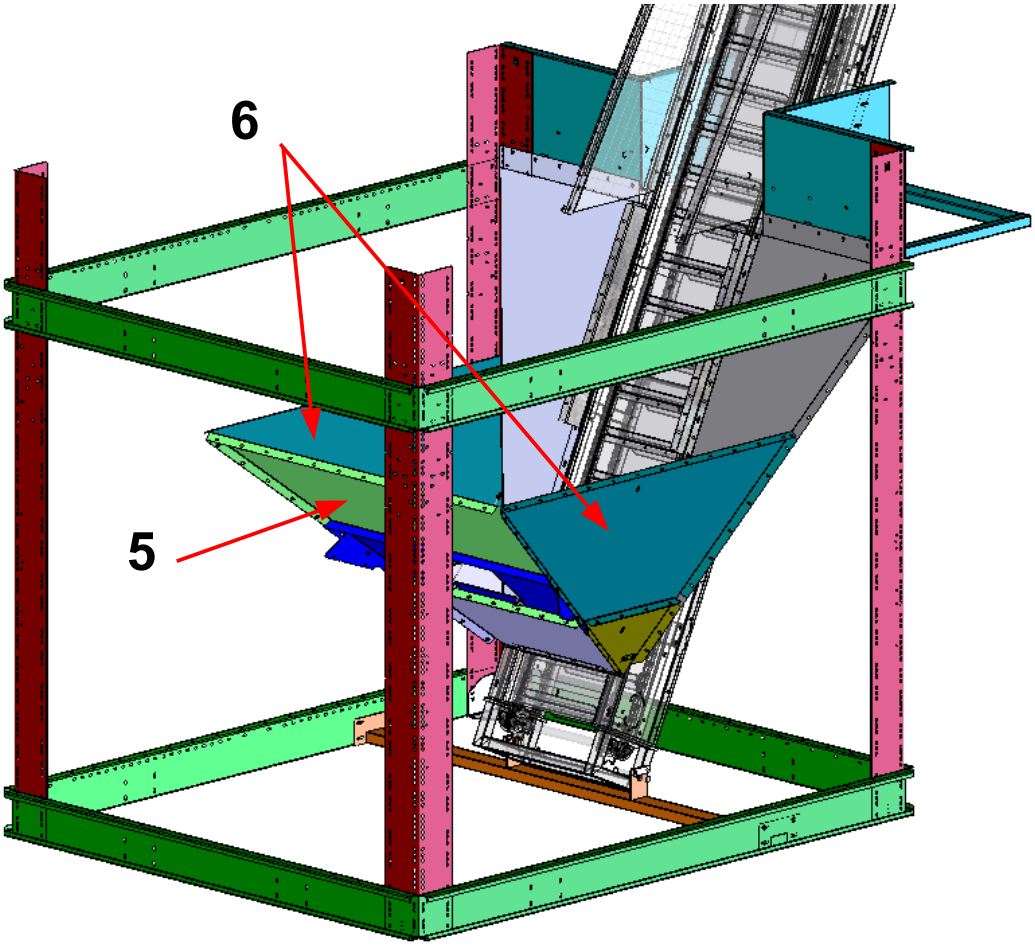

Montage de la tôle renfort (galvanisée épaisseur 3 mm) de la trappe n°13 sur la tôle n°5
Montage de la trappe de visite tôle n° 10 sur les tôles n° 5 et 13.

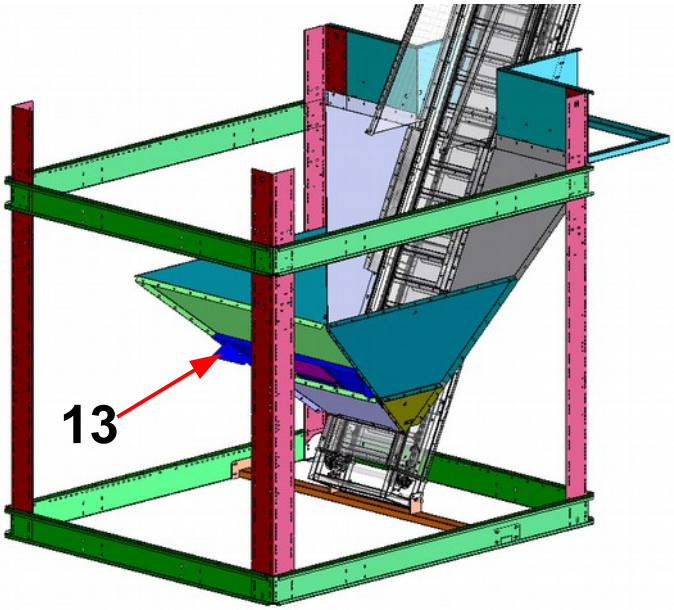

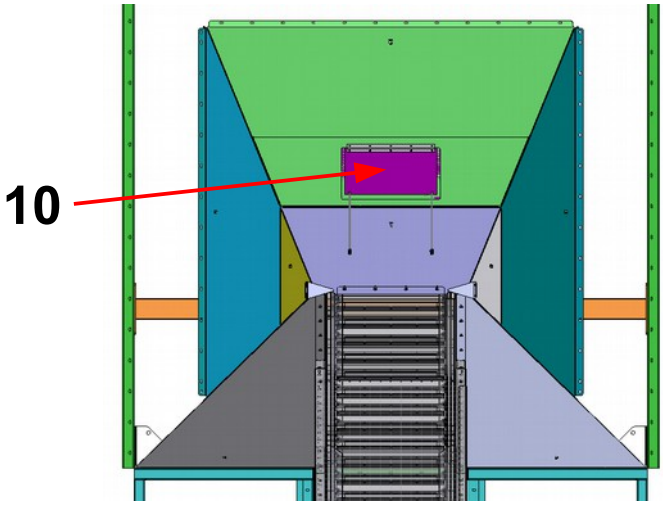

Montage des 2 tôles n° 3
Montage de la tôle n° 2

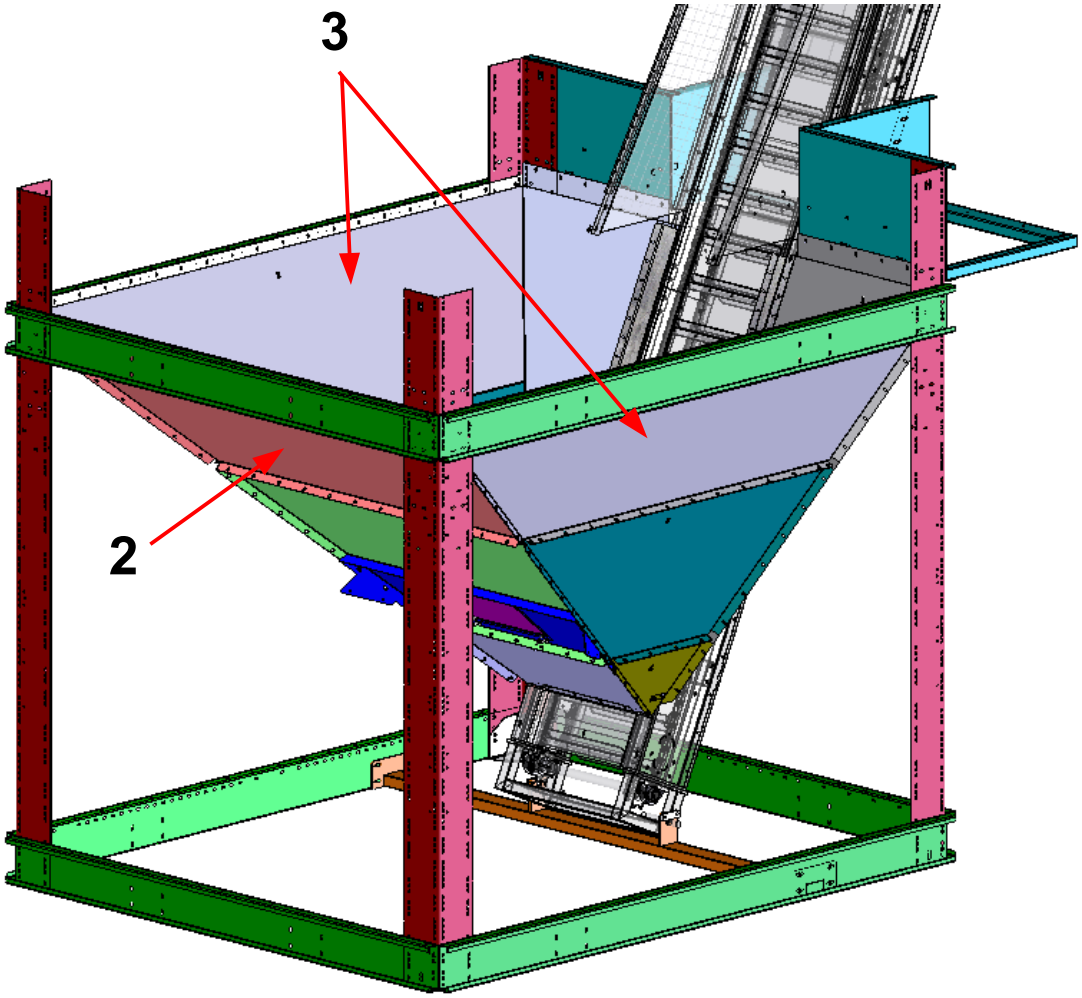

Faire les diagonales haut de trémie.
Visser les 3 traverses du haut (repère B).

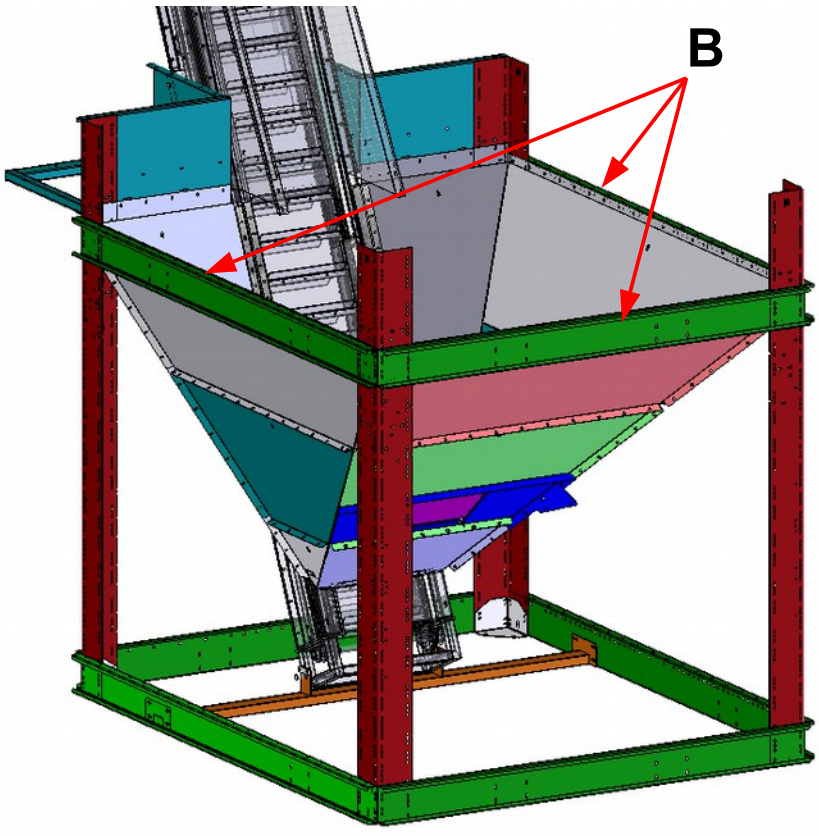

Poser les tirants de renfort de cônes (repère A)
Tous les tirants sont en profils tube carré et de différentes longueurs : (A-B), (C-D).
Les tirants de repères (E-F) sont de profils tube rond.
Visser tous les vis du cône en vérifiant l'alignement des tôles
Percer et visser les tirants renfort de cône.
Montage du chapeau chinois sur l'élévateur (repère 10).

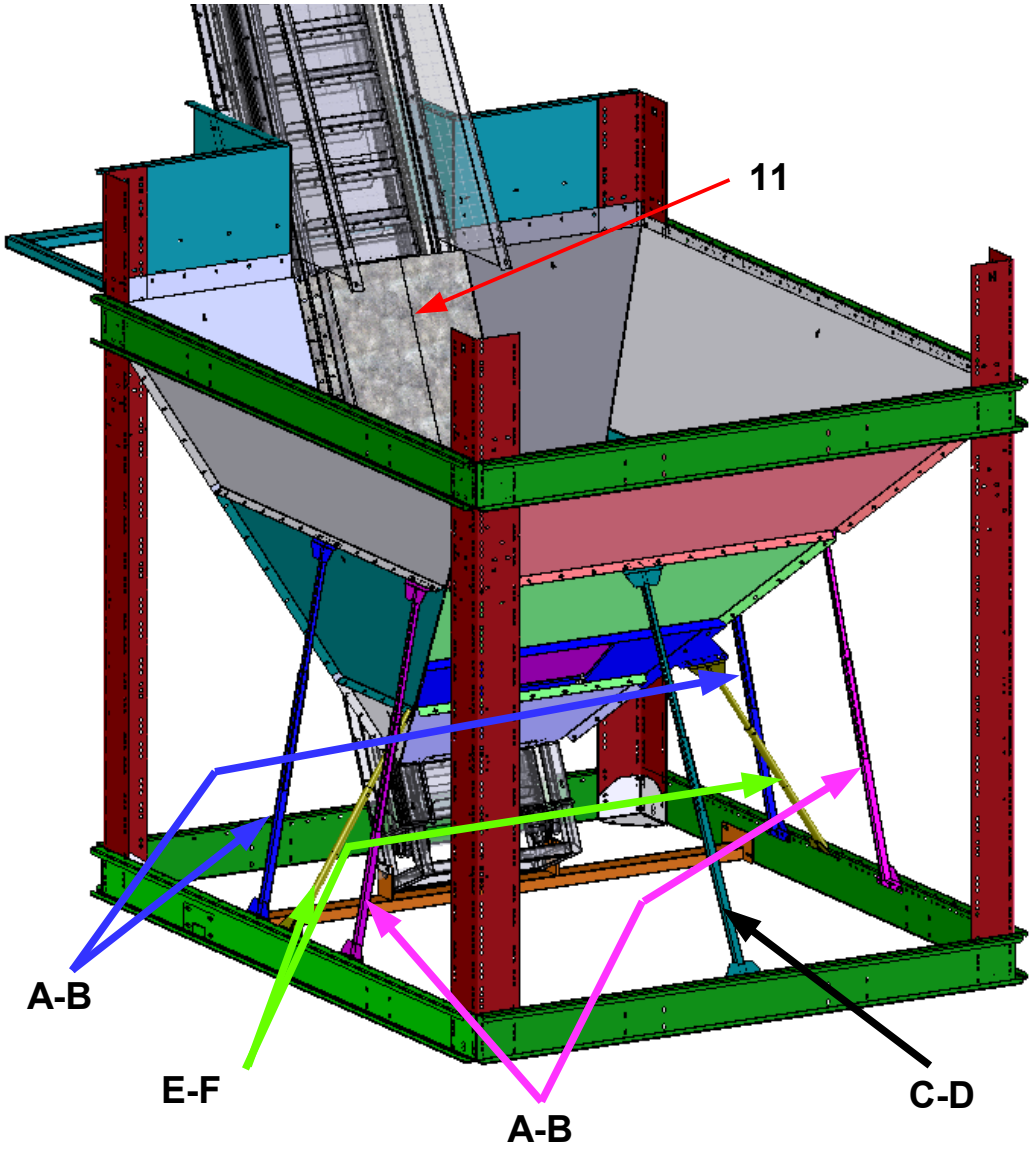

MONTAGE DE LA TOLE N° 1 SUR L'ELEVATEUR

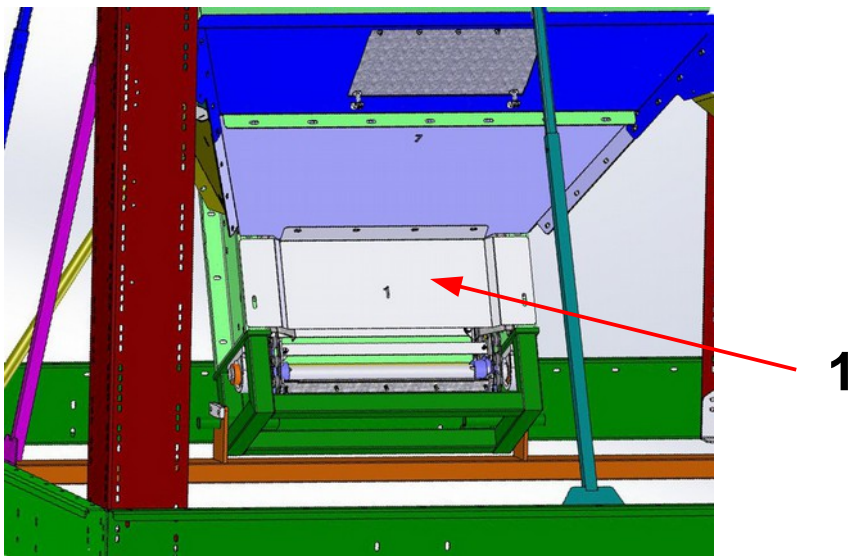

MONTAGE DE LA GRILLE SUR FOSSE

Poser les 6 supports de fer plats sur les extrémités (repère A)

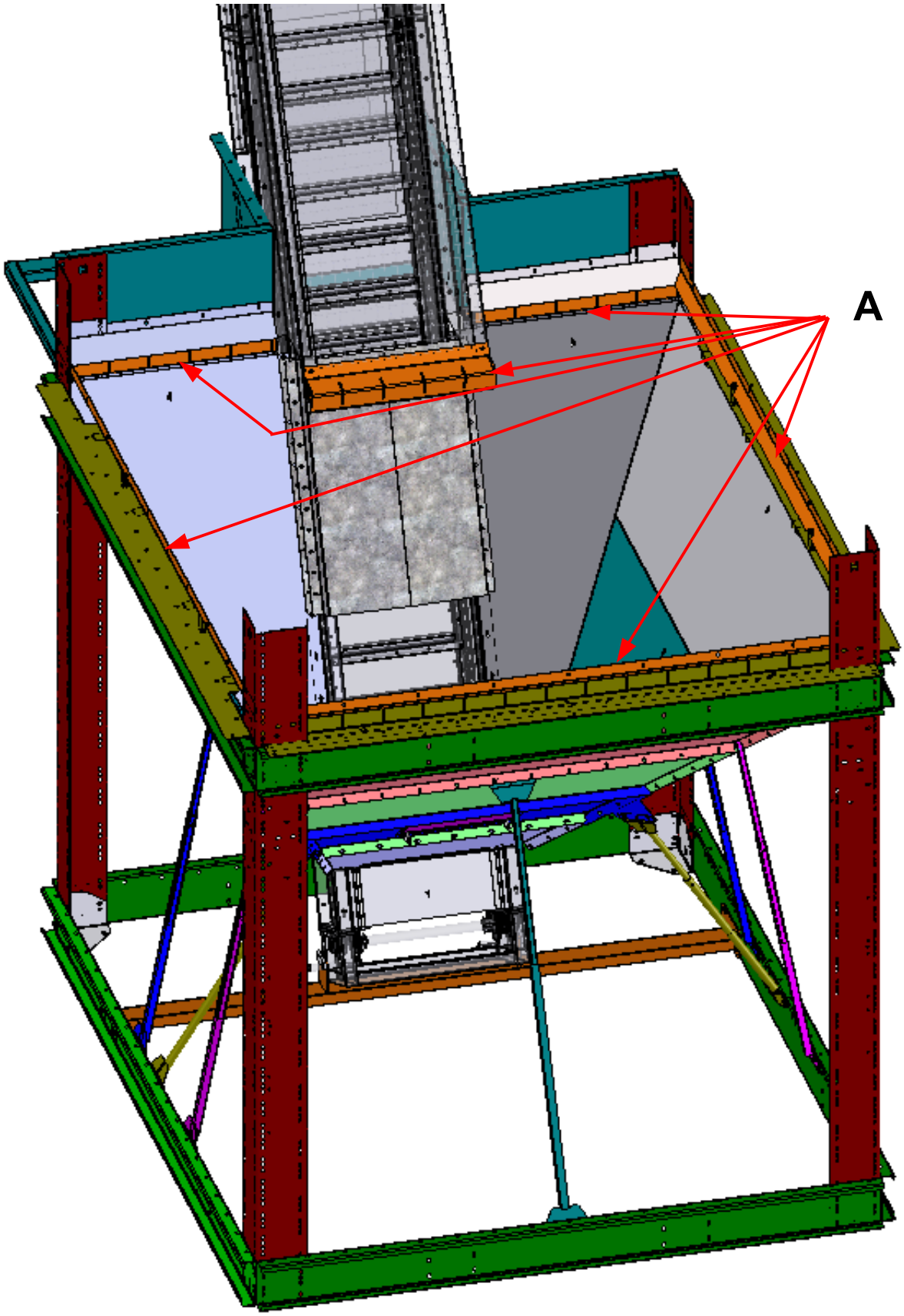

Poser les fers-plats dans les fentes prévues.(repère A).

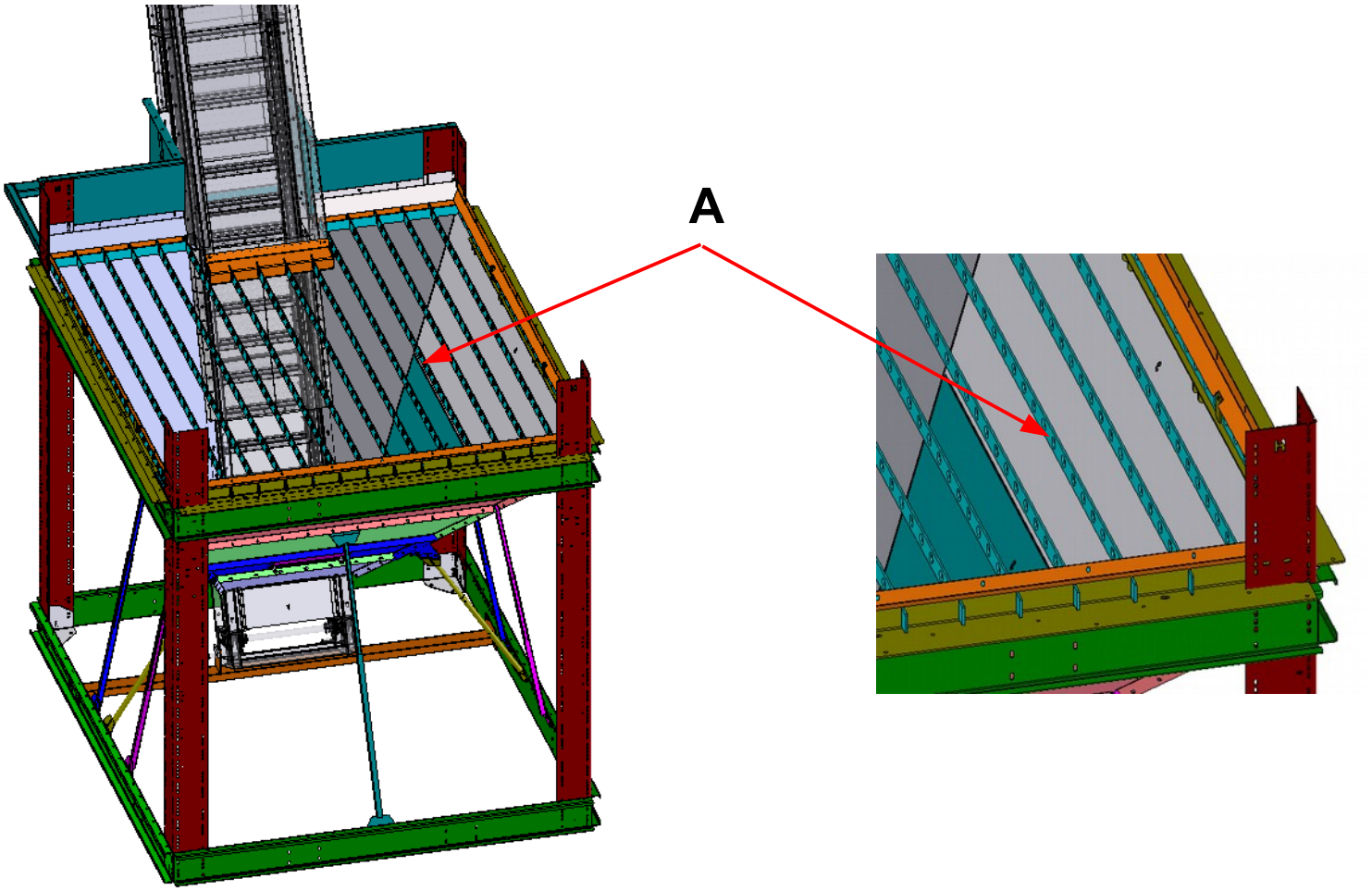

Passer les tubes ronds galva dans les fer-plats (repère C)

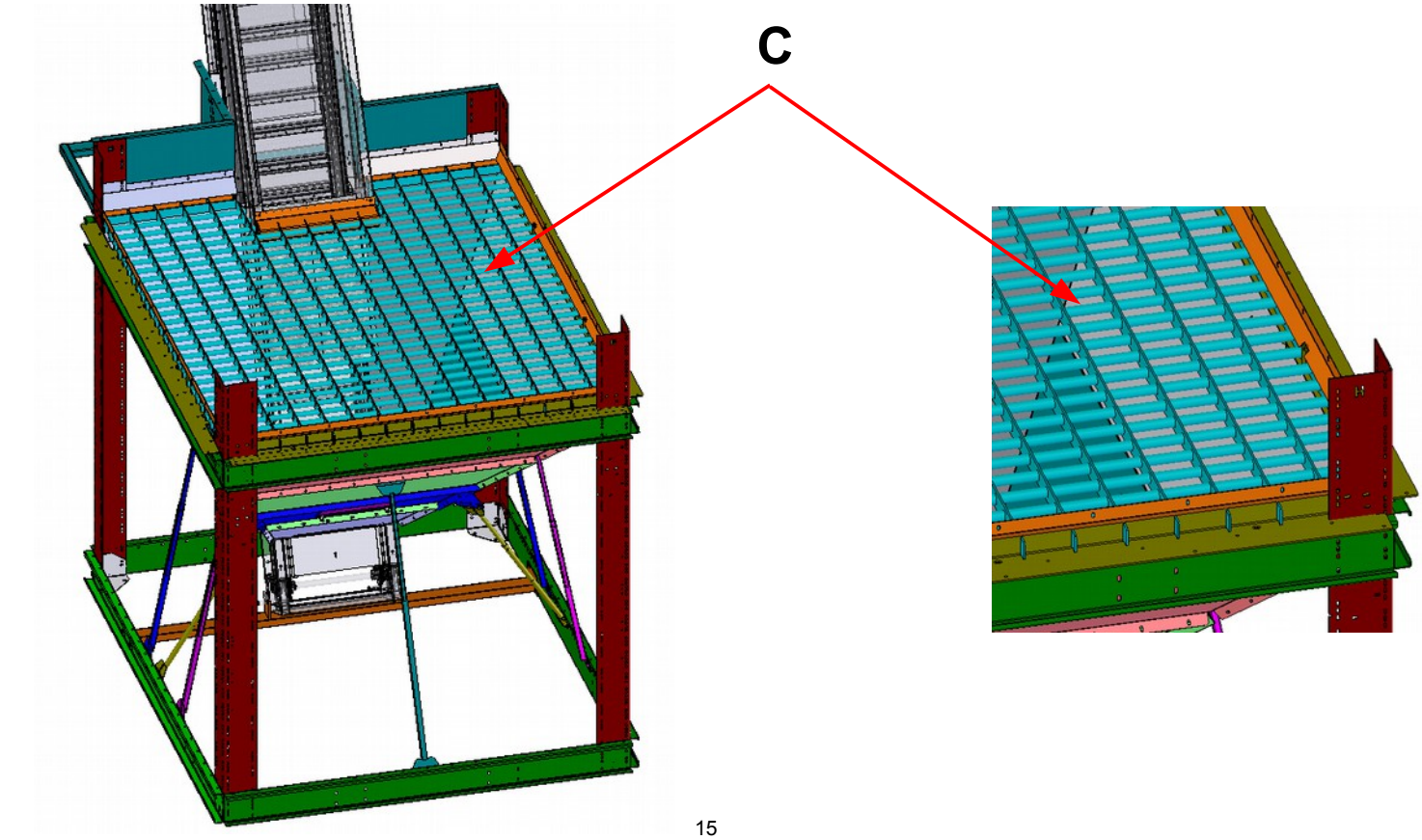

Poser la tôle peigne au milieu de la fosse (repère A)
La fixer avec 2 boulons et fer-plats.

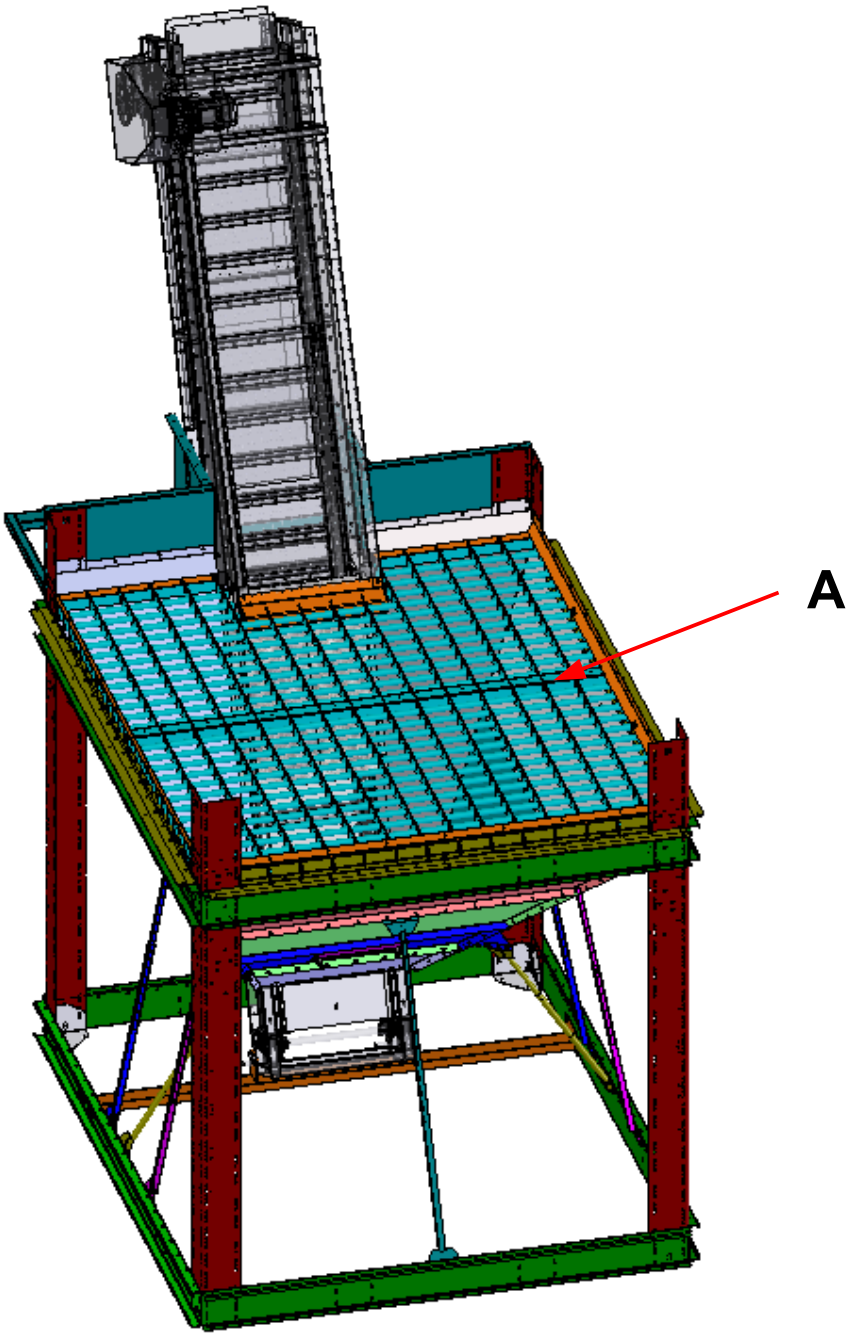

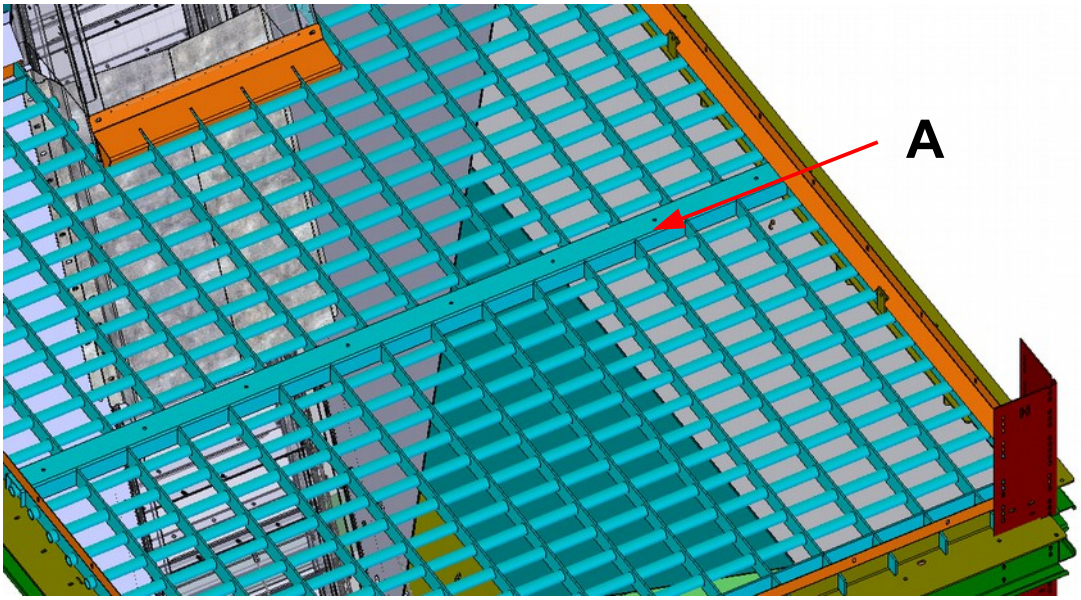

Monter les 3 dernières tôles n° 2 rehausse de 500 mm (repère A)

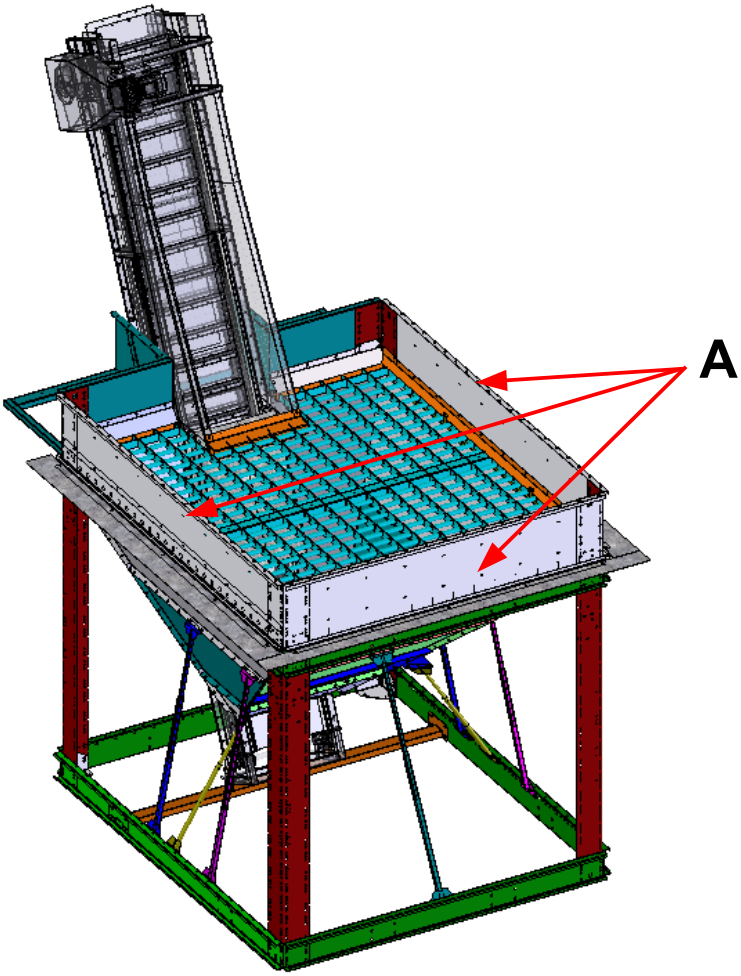

Montage des tôles oméga avec leurs grilles sur l'élévateur (repère B)

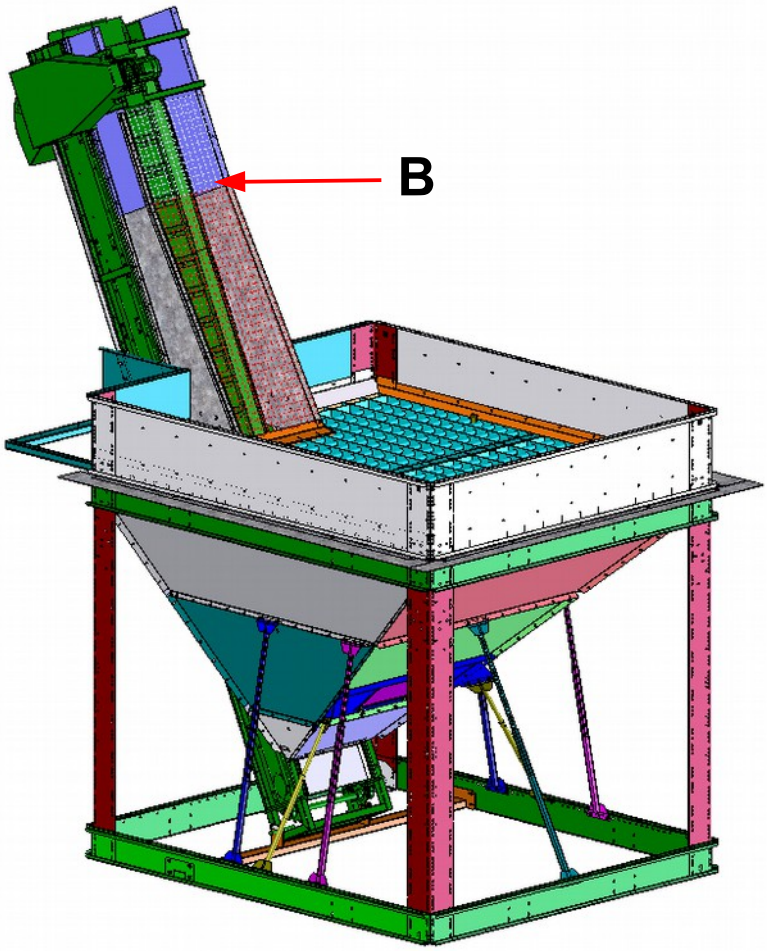

Vous avez la possibilité de pouvoir accéder sous la TK2 à l'aide des 2 trappes de visites tôle n°9.

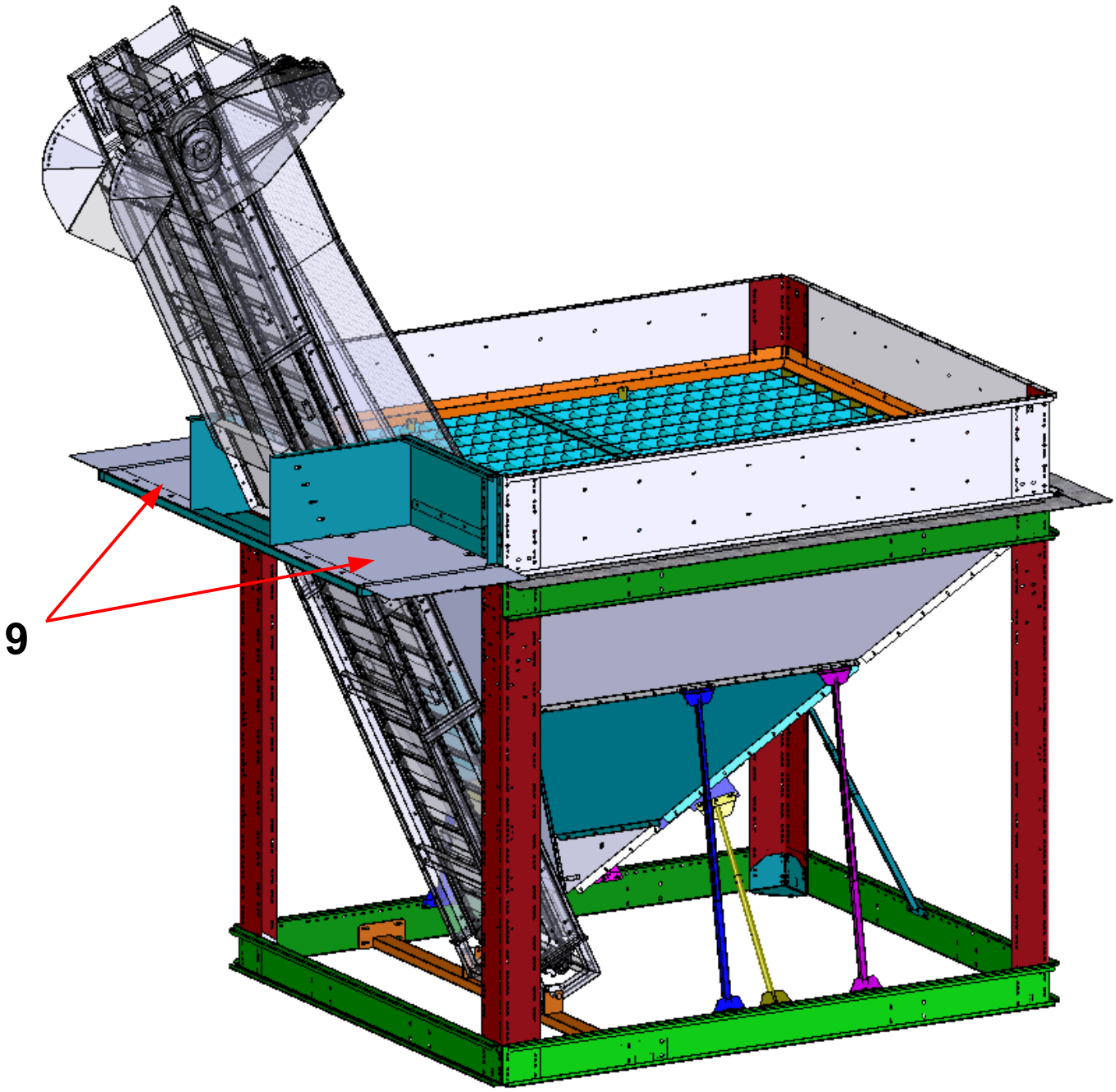

ENTRETIEN

Si vous ne respectez pas l'entretien de la machine, vous risquez de provoquer des défaillances qui ne sont pas couvertes par la garantie. Vous risquez également de provoquer des blessures à l'utilisateur et aux gens qui se trouvent autour de la machine.

Demandez à votre revendeur d'examiner la machine si vous rencontrez des problèmes. Demandez à AMB le nom de votre revendeur si vous ne le connaissez pas.



DANGER

AVANT d'effectuer entretien ou dépannage sur la machine, arrêtez le moteur, débranchez la prise électrique. Assurez-vous que celui-ci est déconnecté du réseau électrique et que personne ne peut le connecter à votre insu.

ENTRETIEN JOURNALIER



AVERTISSEMENT

Référez-vous toujours a cette notice avant de commencer l'entretien. Effectuez les opérations suivantes tous les jours ou à chaque fois que vous vous servez de la machine.

Serrage de la boulonnerie

Vérifiez que toute la boulonnerie est correctement serrée. Les vibrations de la trémie en KIT pour fosse ont tendance à desserrer les vis et les écrous. Pour le serrage, voir tableau des couples de serrage page 21.

Câble électrique

Ne tolérez aucune coupure, mise à nu, écrasement ou usure des câbles électrique. Changez les le cas échéant.

ENTRETIEN ANNUEL

Serrage de la boulonnerie

Vérifiez que toute la boulonnerie est correctement serrée. Les vibrations de la trémie en KIT pour fosse ont tendance à desserrer les vis et les écrous. Pour le serrage, voir tableau des couples de serrage page 21.

Nettoyage de la machine

Après avoir déconnecté la machine du réseau électrique, nettoyer complètement la machine. Grattez les traces de rouille et appliquez une couche de peinture de protection sur les éléments du caisson qui le nécessitent.

COUPLES de SERRAGE (daNm)

DIAMETRE DE LA VIS (mm)	TAILLE DE LA CLE (mm)	COUPLE DE SERRAGE SELON MARQUES SUR LA TETE DE LA VIS	
		8.8	**10.9**
5	8	0,6	0,9
6	10	1	1,5
8	13	2,5	3,5
10	16 ou 17	5	7,5
12	18 ou 19	8,5	13
16	24	21,5	31,5

EMISSION SONORE

D'après les textes de référence : CEE 79/113, CEE 81/1051.

- Niveau maximal de puissance acoustique reconnu : 110,3 dB(A)
- Niveau maximal de pression acoustique au oreilles de l'opérateur : 88,7 dB(A)

DECLARATION CE DE CONFORMITE

Les lettres CE que porte cette machine sur la plaque d'identification attestent que celle-ci est conforme à
la directive machine CEE 98/37 et à L'EN 836.



Le Président

Philippe ROUSSET

P° D FLASSEUR
Directeur Général

SAS AMB ROUSSET
281, Impasse du Tilleul
38470 BEAULIEU
Tél. 04 76 36 73 73
RCS B 390 074 276

Signature

GARANTIE

Chaque produit neuf construit par AMB est garanti selon les termes ci-dessous, contre les défectuosités de construction et de montage et/ou des matériaux lorsqu'il est utilisé correctement pendant une durée de 1 an. Cette garantie ne s'applique pas aux moteurs qui sont fabriqués par d'autres sociétés qui garantissent leurs matériaux et dont la garantie est livrée avec la machine.

1° Cette garantie est limitée au remplacement des pièces, qui pendant une durée de 1 an à partir de la date d'achat, ont été montrées et reconnues défectueuses par AMB.

2° Toutes les pièces demandées en garantie doivent être retournées à AMB pour inspection, réparation ou remplacement en port payé avec la preuve d'achat de la machine, et emballée soigneusement afin de permettre leur protection.

3° La machine ne doit pas avoir été réparée ou entretenue par quiconque n'ayant pas l'autorisation d'AMB. La machine ne doit pas avoir été accidentée, mal utilisée, maltraitée ou utilisée contrairement aux instructions contenues dans ce manuel.

Cette garantie n'oblige pas AMB ou son représentant à rembourser la main d'œuvre ou les frais de transport de la machine au réparateur.

AUCUNE AUTRE GARANTIE NE SERA APPLIQUEE A CETTE MACHINE EXCEPTEE LA GARANTIE LEGALE POUR VICE CACHE.

AMB NE POURRA ETRE TENU RESPONSABLE DES DOMMAGES OU FRAIS OCCASIONNES PAR LA MACHINE, PAR EXEMPLE :

1 FRAIS DE LOCATION D'UN MATERIEL
2 PERTE DE CHIFFRE D'AFFAIRE
3 EXECUTION DE TRAVAIL EFFECTUE NORMALEMENT PAR LA MACHINE

AMB N'ASSUME AUCUNE OBLIGATION ET N'AUTORISE PERSONNE A ASSUMER D'AUTRES OBLIGATIONS QUE CELLES CONTENUES DANS LES 3 PARAGRAPHES PRECEDENTS.

Pour obtenir le nom de votre concessionnaire, contactez :

AMB
Ets ROUSSET
281 impasse du tilleul - 38470 BEAULIEU
Téléphone : 04 76 36 73 73 Fax : 04 76 36 70 82

NOTES