TRÉMIE de STOCKAGE en KIT

(TK1)

3 m x 2,50 m

Pour ELEVATEUR largeur 300 mm

MANUEL D'UTILISATION et D'ENTRETIEN

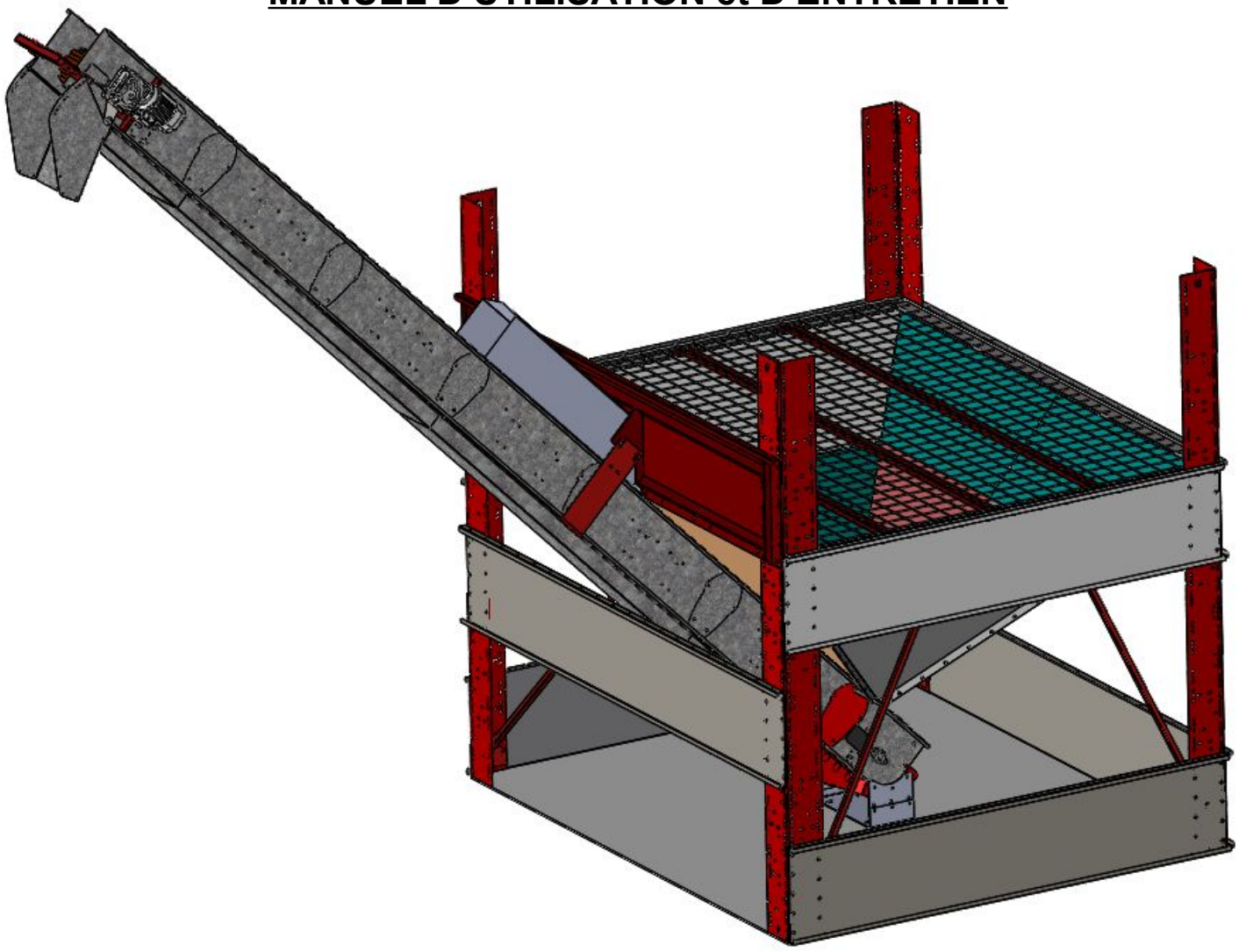

Lisez ce manuel soigneusement et complètement avant d'utiliser la machine. Conservez-le comme référence.

2016

Si vous ne comprenez pas une partie de ce manuel, contactez votre revendeur ou le représentant pour la France

INTRODUCTION

Toute l'équipe AMB vous félicite pour votre choix de la trémie modulable en KIT TK1 pour élévateur AMB.
Lisez ce manuel avant d'utiliser votre trémie modulable, les informations qu'il donne vous permettront d'effectuer un travail de qualité en toute sécurité. Conservez-le à portée pour vous en servir de référence. Demandez un autre manuel à votre revendeur s'il est perdu ou abîmé.

La sécurité dans l'emploi de cette machine dépend de la manière dont elle est utilisée avec les limitations expliquées dans ce manuel. Vous devez connaître et suivre **toutes** les règles de sécurité de ce manuel de trémie modulable en KIT pour élévateur.

La trémie modulable en KIT TK1 pour élévateur AMB que vous avez acheté a été soigneusement conçue et fabriquée pour vous donner toute satisfaction. Comme tout engin mécanique, elle nécessite nettoyage et maintenance. Lubrifiez-la comme indiqué. Suivez les règles et les informations de sécurité données dans ce manuel et sur les autocollants de sécurité de la trémie modulable en KIT TK1 pour élévateur.

Pour l'entretien, votre revendeur AMB possède la compétence, les pièces AMB et les outils nécessaires pour répondre à vos besoins.

Utilisez exclusivement les pièces d'origine AMB, les pièces « adaptables » ne sont pas au niveau de qualité nécessaire pour que la machine fonctionne correctement et en toute sécurité ; de plus, elles rendront la garantie caduque. Inscrivez ci-dessous le modèle et le numéro de série de votre machine :
MODELE :
…….....
N° DE SERIE (voir autocollants de sécurité pour le localiser)
…….....

Donnez cette information à votre revendeur pour obtenir les bonnes pièces.
Dans un souci de progrès constant, AMB se réserve le droit de modifier ses machines sans pour cela être tenu d'apporter ces modifications aux machines déjà vendues.
Les illustrations et caractéristiques de ce manuel peuvent varier légèrement de votre machine à cause de modifications apportées à la production.

A travers ce manuel, la gauche et la droite ainsi que l'avant et l'arrière sont déterminées en étant assis à la place du chauffeur.

Tout au long de ce manuel le terme ***IMPORTANT*** est utilisé pour indiquer qu'une défaillance peut entraîner des dommages à la machine. Les termes ***AVERTISSEMENT, ATTENTION et DANGER*** sont utilisés avec le symbole alerte sécurité (un triangle avec un point d'exclamation) pour indiquer le degré de danger pour votre sécurité.



Ce symbole veut dire : attention, soyez attentif, votre sécurité est en jeu. Il rappelle les consignes de sécurité ou porte votre attention sur les pratiques dangereuses qui peuvent provoquer des blessures.



AVERTISSEMENT

Attire votre attention sur un rappel des règles de sécurités qui peuvent causer des blessures si elles ne sont pas observées.



ATTENTION

Attire votre attention sur un danger existant qui peut provoquer des blessures ou la mort si des précautions appropriées ne sont pas prises.



DANGER

Attire votre attention sur un danger très important qui entraînera certainement des blessures irréparables ou la mort si les bonnes précautions ne sont pas prises.

TABLE DES MATIERES

INTRODUCTION..... 2
TABLE DES MATIERES..... 3
LISTE DE VERIFICATIONS..... 4
REGLES DE SECURITE..... 5
NOMENCLATURE..... 6
MONTAGE..... 8
ENTRETIEN..... 18
ENTRETIEN JOURNALIER 19
ENTRTIEN ANNUEL..... 19
COUPLES DE SERRAGE (daNm) - PANNES ET REMEDES..... 20
EMISSION SONORE..... 20
DECLARATION DE CONFORMITE..... 20
GARANTIE..... 21
NOTES..... 22

LISTE de VERIFICATIONS

Au concessionnaire revendeur

- Le montage, l'installation et la mise en route de la trémie modulable en kit pour élévateur est la responsabilité du revendeur AMB.
- Lisez le manuel d'utilisation et d'entretien ainsi que les règles de sécurité.
- Vérifiez que les points indiqués sur les listes de vérifications avant livraison et à la livraison ont tous été vérifiés et éventuellement corrigés avant de laisser la machine à son propriétaire.

Vérifications avant livraison

- Vérifiez que tous les écrans, grilles et garants de sécurité sont en place et en bon état.
- Vérifiez que les autocollants de sécurité sont en place et en bon état. Remplacez-les si nécessaire.
- Vérifiez que tous les vis et boulons sont serrés au bon couple (voir tableau en fin de manuel).
- Garnissez les graisseurs et lubrifiez la machine.
- Vérifiez que la machine fonctionne correctement.
- Vérifiez l'état des courroies et de la transmission.

Vérifications à la livraison

- Montrez au client comment réaliser les réglages.
- Expliquez-lui l'importance de la lubrification et montrez-lui les points de lubrification sur la machine.
- Montrez-lui les dispositifs de sécurité, grilles, garants, déflecteurs ainsi que les options.
- Présentez au client le manuel d'utilisation et d'entretien, demandez-lui de bien le connaître.
- Expliquez au client que lorsqu'il circule sur la route, il doit utiliser la signalisation adéquate.

REGLES de SECURITÉ

ATTENTION

Quelques illustrations peuvent montrer la machine dépourvue d'écrans, de boucliers. N'utilisez jamais la machine sans ces dispositifs.

* Apprenez à arrêter la machine en cas d'urgence.
* N'autorisez personne à utiliser cette machine si elle n'a pas lu et compris ce manuel.
* N'autorisez pas les enfants à utiliser cette machine.
* Portez toujours des vêtements ajustés qui éviteront d'être happés par les pièces en mouvement ou de s'accrocher.
* Portez toujours des équipements de protection pour la tête, les yeux, les oreilles, les mains et les pieds lorsque vous utilisez cette machine.
* Travaillez exclusivement à la lumière du jour ou avec une bonne lumière artificielle.
* Vérifiez que les autocollants de sécurité sont en place et en bon état.
* Nettoyez les accumulations de boue ou de débris.
* Vérifiez que la machine est en bonne condition de travail avant de l'utiliser.
* Vérifiez que tous les écrans, grilles, et boucliers sont en place et en bon état.
* Pas de passagers sur la machine.
* Vérifiez qu'il n'y a pas de personnes, ni d'obstacles derrière vous lorsque vous reculez.
* Ne pas démarrer ou s'arrêter brutalement dans les pentes.
* Arrêtez le moteur, serrez le frein à main et enlevez la clé de contact avant d'effectuer réglages, entretien ou démontage sur la machine.
* N'autorisez personne au poste de conduite lorsque vous effectuez réglages, entretiens ou démontages sur la machine.
* Vérifiez périodiquement le serrage de toute la boulonnerie.
* Ne passez pas, ne travaillez pas sous la trémie soulevée, à moins qu'elle ne soit bloquée et maintenue en position avec suffisamment de sécurité.
* Lors d'une manœuvre en pente, manœuvrez toujours en montant et en descendant jamais en travers de la pente.
* Evitez les remblais instables, les rochers et les trous ; ils peuvent être dangereux lors des manœuvres ou le déplacement.
* Soyez particulièrement prudents lorsque vous travaillez sur des plans inclinés.
* Evitez les câbles aériens, les lignes à haute tension et les obstacles. Un contact avec des lignes hautes tension provoque une électrocution et la mort.
* Enclenchez tous les équipements de sécurité.
* Manœuvrez les commandes que si vous êtes assis correctement en face de ces commandes.
* Enclenchez tous les équipements de sécurité.
* Manœuvrez les commandes que si vous êtes assis correctement en face de ces commandes.
* Ne modifiez pas le réglage de la soupape de surpression, elle est réglée en usine. Un changement de réglage peut provoquer une défaillance du système hydraulique.
* Assurez-vous que l'utilisateur de la ramasseuse ou que toute personne devant la manœuvrer a bien lu et compris ce manuel d'instructions auparavant afin d'être au courant des consignes de sécurité à respecter durant la manœuvre.
* Lorsque vous entretenez ou remplacez les axes aux extrémités des vérins, utilisez toujours un mandrin et un marteau en bronze pour éviter d'être blessés par des fragments de métal projetés.

NOMENCLATURE

Nomenclature N° : TK1-AUD-L21-011609_0E

03/03/2016

ELSENER

Trémie en kit TK1 - 2016

Trémie

Numéro					Fonction	Nb	Matière	Ép.	Traitement
TK1	253	F20	019404	0B	Tôle sortie élévateur assemblée	1	/	/	brun rouge
TK1	253	F20	022894	0A	Pied renfort latéral	2	S235JR	/	Rouge
TK1	253	F20	022927	0A	Support ELB sur TK1	2	S235JR	6	Rouge
TK1	253	F20	022937	0A	Pied renfort arrière	2	S235JR	/	Rouge
TK1	253	F22	014103	0C	Assemblage avec élévateur	1	/	/	/
TK1	253	F22	014104	0B	Trémie assemblée	1	Galva	/	/
TK1	253	F22	014202	0C	Assemblage sans grille	1	/	/	/
TK1	253	F30	019414	0A	FP ext tôle sortie élévateur	2	S235JR		/
TK1	253	F40	011597	0B	Tôle support bavette	1	Galva	3	/
TK1	253	F40	011603	0A	Renfort avant	1	S235JR	5	Brun rouge
TK1	253	F40	019402	0B	Tôle sortie élévateur	1	S235JR	2.5	/
TK1	253	F40	019405	0B	FP central tôle sortie élévateur	2	S235JR	8	/
TK1	253	F40	022887	0A	Platine de pied latéral en haut	4	S235JR	3	/
TK1	253	F40	022897	0A	tôle support fixations trémie/ELB	2	S235JR	6	/
TK1	253	F40	022931	0A	Platine de pied latéral en bas	2	S235JR	3	/
TK1	253	F40	022938	0A	Platine pour pied arrière en haut	2	S235JR	3	/
TK1	253	F40	022939	0A	Platine pour pied arrière en bas	2	S235JR	3	/
TK1	253	F40	022941	0A	tôle soudée sur fixation d'ELB	2	S235JR	6	/
SAE	2X3	F42	000514	0B	Tôle standard n°2 lg 3000	2	Galva	1,5	/
SAE	205	F42	001196	0C	Tôle standard (2)	2	Galva	1.5	/
SAE	205	F42	001392	0D	cornière 200x200 lg3000	4	S235JR	4	Brun-rouge
TK1	253	F42	011584	0A	Tôle haute avant	2	Galva	1.5	/
TK1	253	F42	011587	0A	Tôle basse avant	2	Galva	1.5	/
TK1	253	F42	011588	0A	Tôle haute coté	2	Galva	1.5	/
TK1	253	F42	011591	0A	Tôle basse coté	2	Galva	1.5	/
TK1	253	F42	011593	0C	Tôle arrière	2	Galva	1.5	/
TK1	253	F42	011598	0A	Tôle 500 avant haute	1	Galva	1.5	/
TK1	253	F42	011600	0A	Tôle 500 haute coté	2	Galva	1.5	/
TK1	253	F61	014105	0B	Bavette basse	1	PVC	2.4	/
TK1	TGR	F40	019451	0A	Cornière coté 2.5m	2	Galva	4	/

Élévateur

Numéro					Fonction	Nb	Matière	Ép.	Traitement
TK1	ELE	F22	019408	0B	Bande de tapis assemblée	1			
TK1	ELE	F61	019406	0B	Bande tapis	1	caoutchouc	3+1.5	
TK1	ELE	F40	019391	0A	Pièce 1 support élévateur	1	S235JR	6	Vert
TK1	ELE	F40	019392	0A	Pièce 2 support élévateur	2	S235JR	6	Vert
TK1	ELE	F40	019400	0A	Oméga bas	1	Galva	3	/
TK1	ELE	F40	019426	0A	Godet cornière 300 pour ELB	?	Galva	4	/

TK1	ELE	F42	019401	0A	Oméga haut	1	Galva	1.5	
TK1	ELE	F42	23383	0A	Omega de complément Lg1000	0000	Galva	1.5	/
TK1	ELE	F42	23387	0A	Omega de complément Lg500	0000	Galva	1.5	

Pour définir la quantité des omegas de complément, prendre la longueur totale de l'ELB et enlever 3500mm

Grille

Numéro					Fonction	Nb	Matière	Ép.	Traitement
TK1	TGR	F20	019449	0A	Traverse coté élévateur	1	/	/	brun rouge
TK1	TGR	F20	019453	0A	Cadre autour élévateur	1	/	/	brun rouge
TK1	TGR	F20	019457	0A	traverse non percée	2	/	/	brun rouge
TK1	TGR	F22	019441	0A	Assemblage grille TK1	1	/	/	/
TK1	TGR	F30	019448	0A	Tube traverse coté élévateur	1	S235JR	2	/
TK1	TGR	F30	019460	0A	Grille en treillis soudé	1	/	/	brun rouge
TK1	TGR	F40	019442	0A	Platines pour grilles	10	S235JR	6	/
TK1	TGR	F40	019443	0A	Cornière opposée à l'élévateur	1	Galva	4	/
TK1	TGR	F40	019444	0A	Cornière coté élévateur	2	Galva	4	/
TK1	TGR	F40	019451	0A	Cornière coté 2.5m	2	Galva	4	/

UTILISATION

La sécurité est une des préoccupations principales dans la conception et la fabrication de cette la trémie modulableen kit pour élévateur. Cependant, tous les efforts du constructeur peuvent être réduits à néant pour la négligence de l'utilisateur.

La prévention des accidents dépend étroitement de la prudence et de la formation du personnel chargé de l'utilisation, de l'entretien de cette machine.

Le meilleur dispositif de sécurité est un utilisateur prudent et informé ; nous vous demandons d'être cet utilisateur.

L'utilisateur de cette machine est responsable de son utilisation en toute sécurité. Il doit être qualifié et formé à l'emploi de cette machine. Lisez les consignes de sécurité.

Cette machine est prévue pour stocker des noix Elle n'est pas prévue pour stocker des objets durs, des détritus qui pourraient endommager la machine et causer des blessures à l'utilisateur.



ATTENTION

N'utilisez jamais la trémie modulable en kit pour élévateur sans avoir d'abord effectué toutes les opérations décrites au chapitre entretien.

Mise en route



DANGER

Ne laissez jamais des enfants ou des personnes non qualifiées utiliser la machine.
N'utilisez pas la machine à proximité d'autres personnes
Ne passez jamais vos mains sous des pièces mobiles.
Avant de mettre la trémie de stockage en route, assurez-vous que les raccordements électriques sont corrects.

MONTAGE

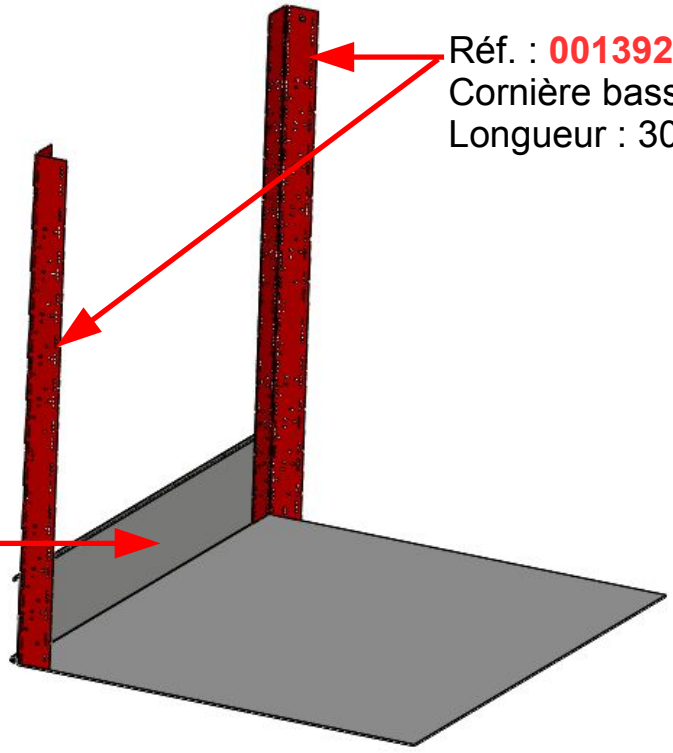

Réf. : **001392**
Cornière basse : 200x200
Longueur : 3000

Réf. : **000514**
Tôle standard n°2
Longueur : 3000
Largeur : 500

Réf. : **001392**

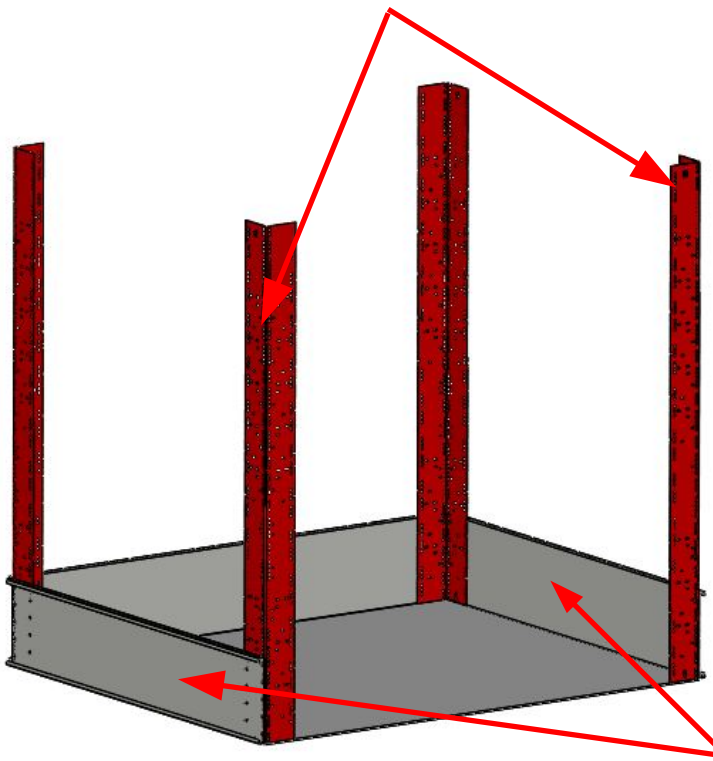

Réf : **001196**

Tôle standard (x2)
Longueur : 2500
Largeur : 500

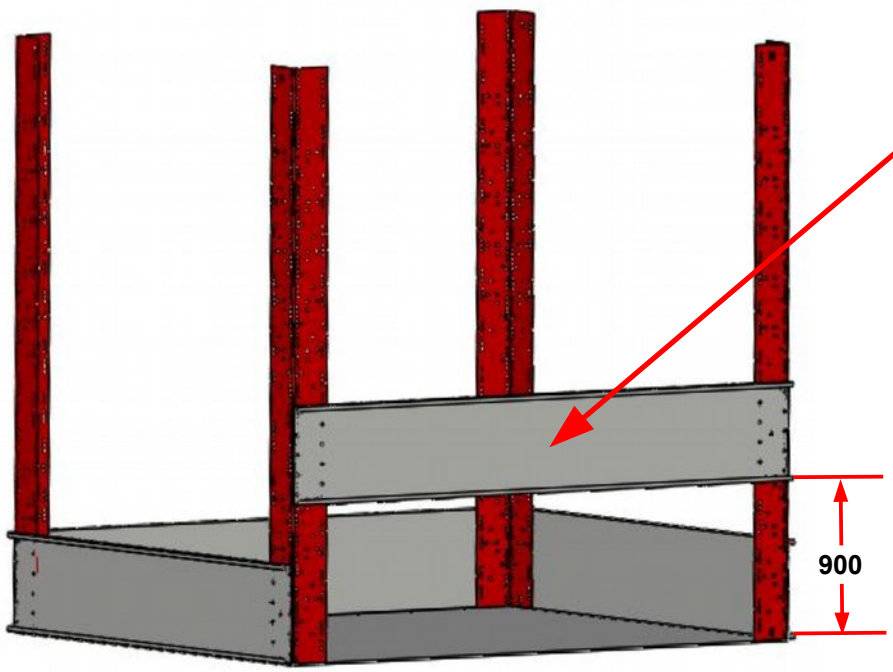

Réf. : **000514**

Tôle standard (2)
Longueur : 3000
Largeur : 500

Réf. : **011600**

Tôle haute côté
Longueur : 2500
Largeur : 500

Réf. : **011598**

Tôle avant haute
Longueur : 3000
Largeur : 500

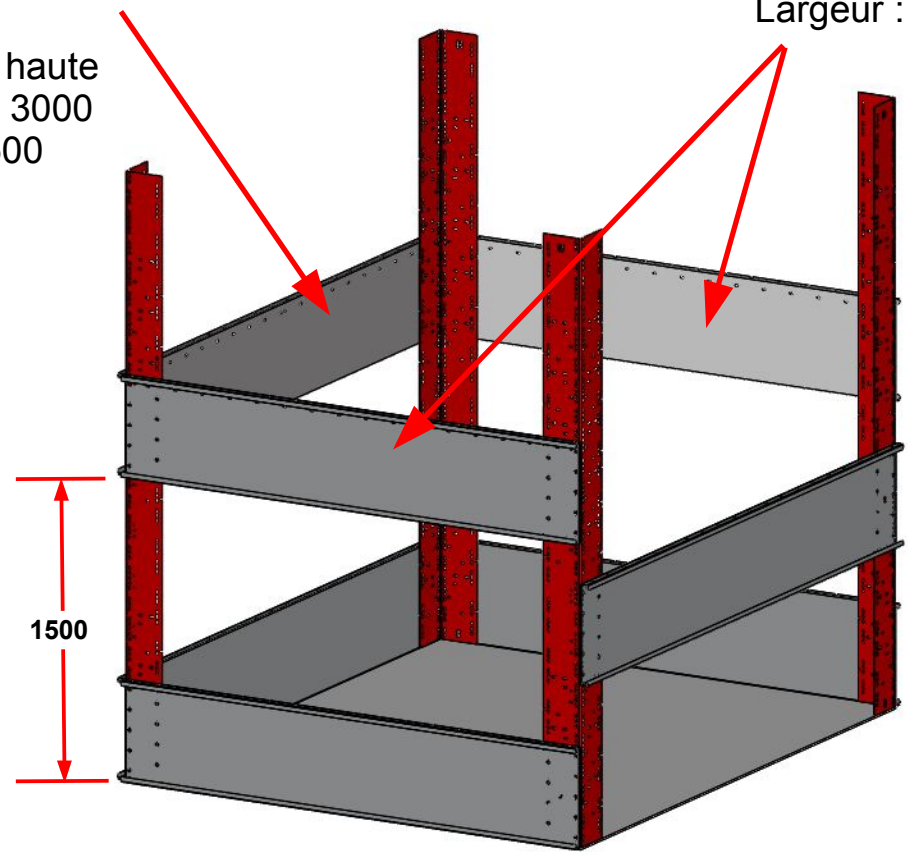

Réf. : **011584**

Tôle haute avant

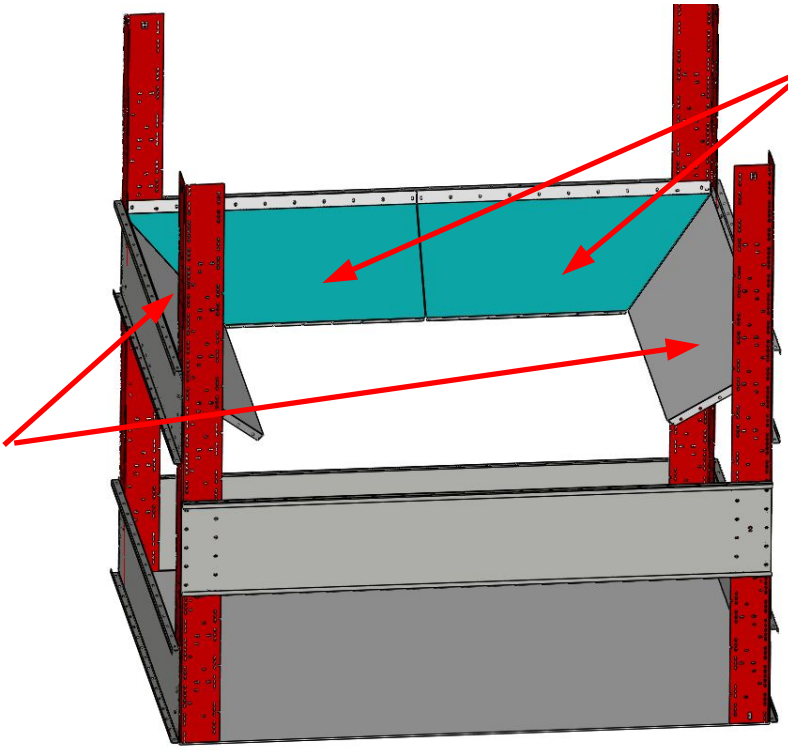

Réf. : **011588**

Tôle haute côté

Réf. : **011587**

Tôle basse avant

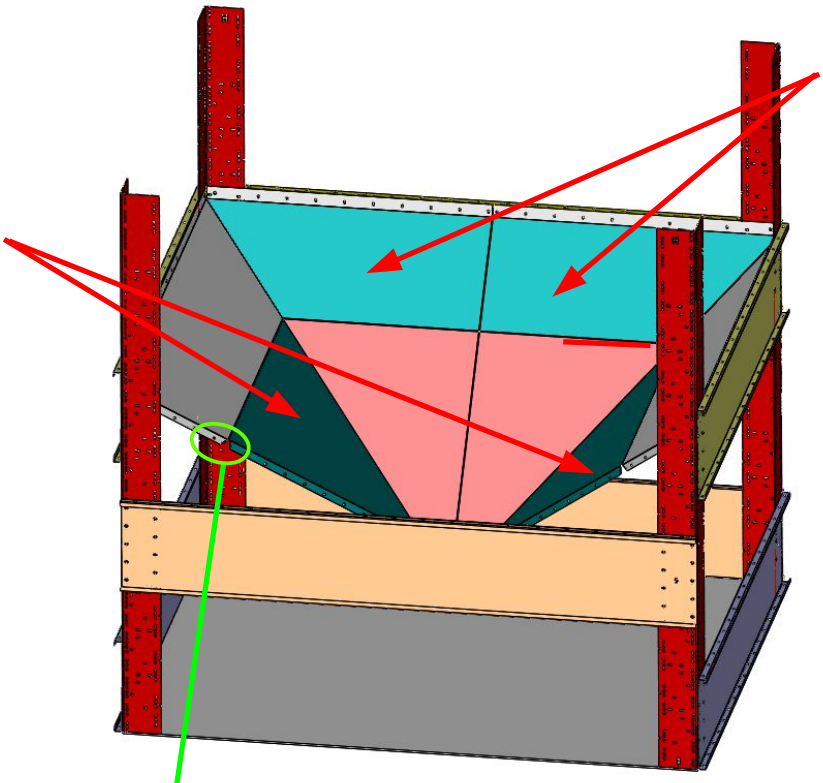

Réf. : **011591**

Tôle basse côté

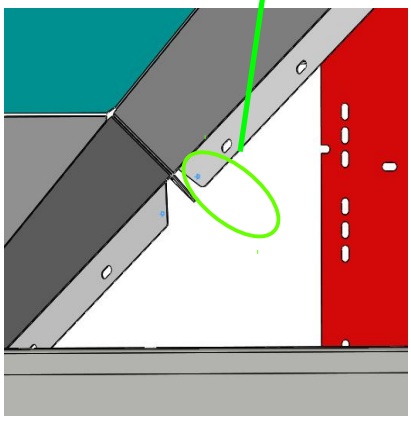

Les détrompeurs vont coté élévateur

Ref : **011603**

Monter le renfort avant

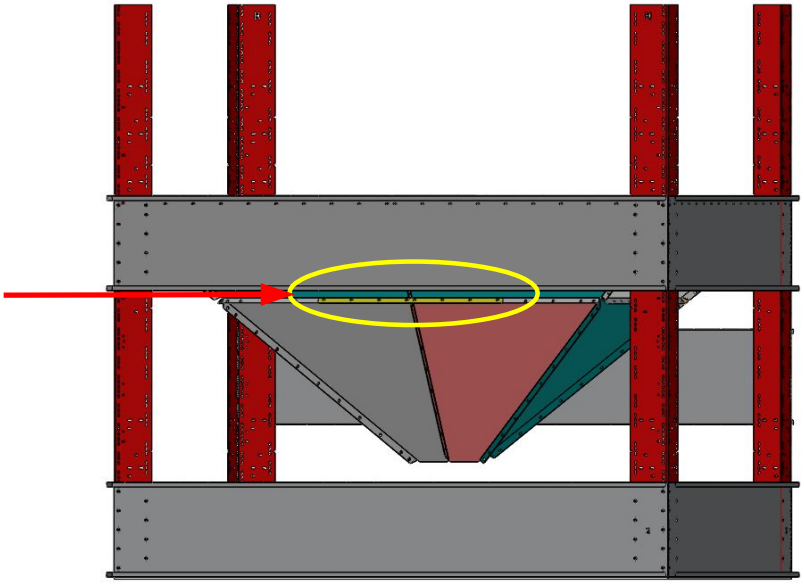

Ref : **011593**

Tôle arrière

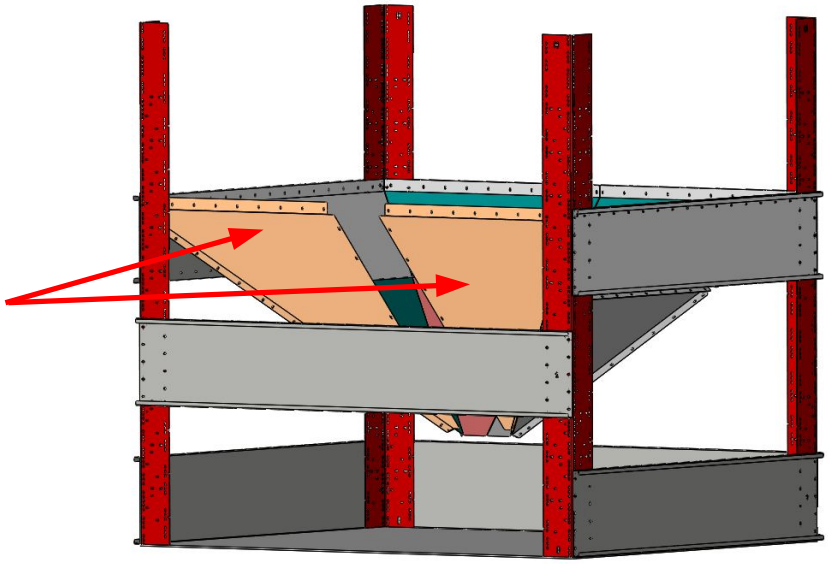

Ref : **019404**

Tôle de sortie élévateur

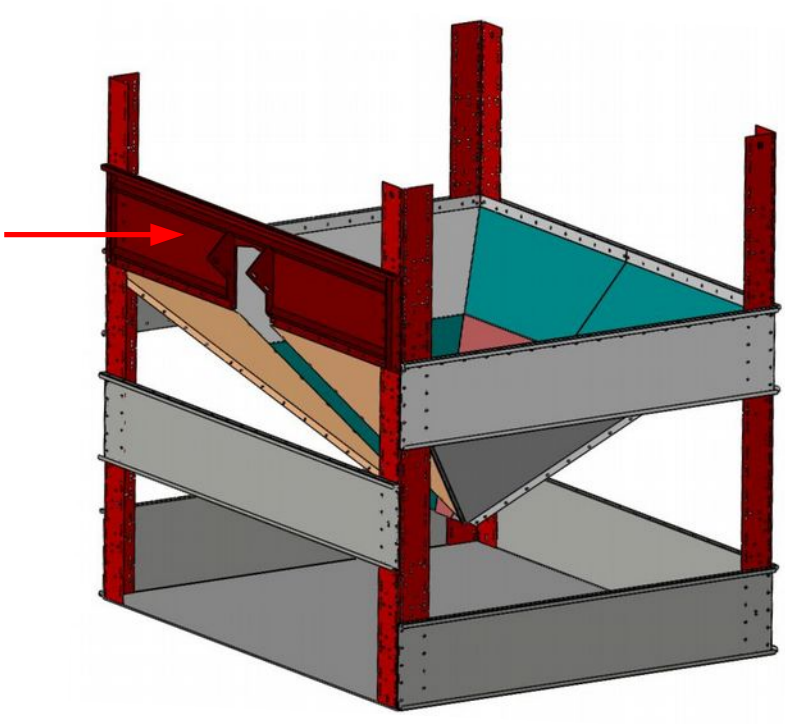

Ref : **022894**

Pied renfort latéral avant (x2)
Avec détrompeur

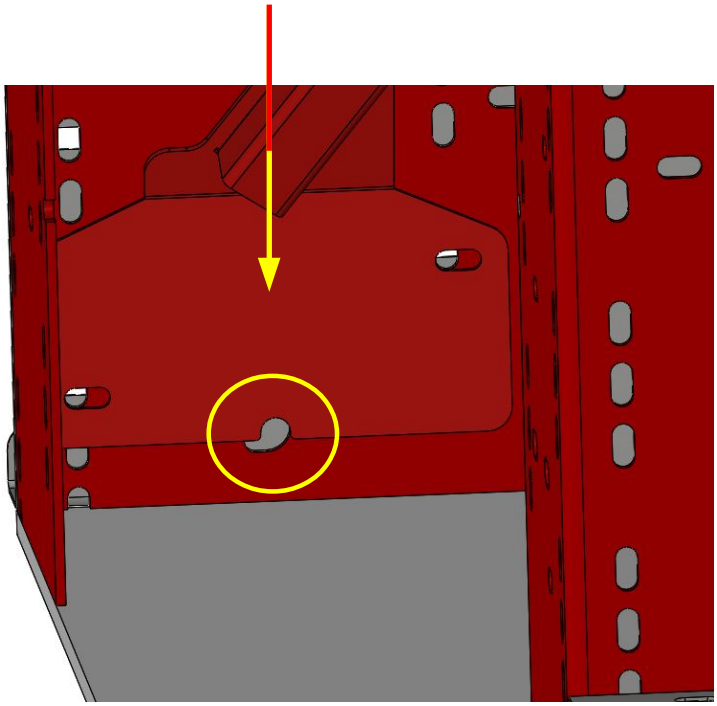

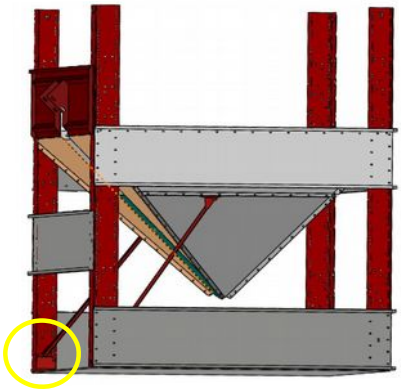

Ref : **022937**

Pied renfort latéral arrière (x2)
Sans détrompeur

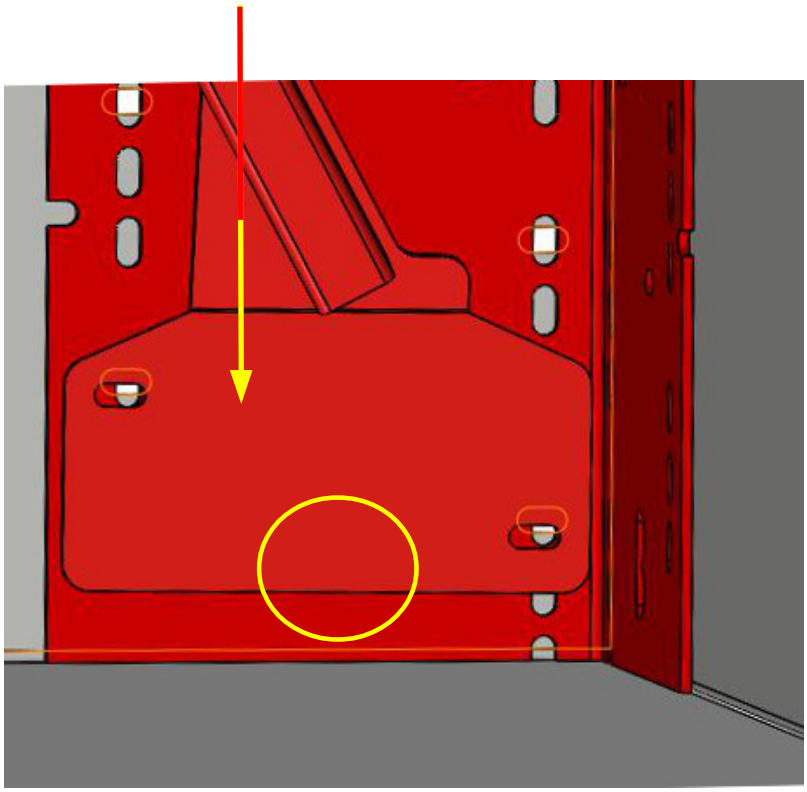

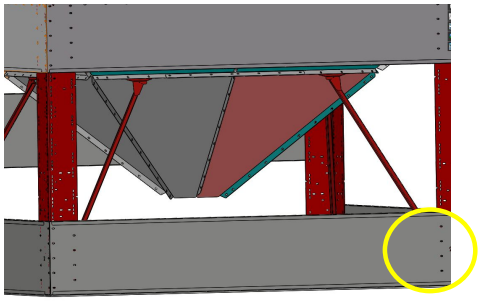

MISE EN PLACE DE L'ELEVATEUR

DANGER

L'élévateur ne peut pas tenir seul sur la trémie (risque de basculement).
Le client devra supporter l'élévateur soit :
- en tenant le tête de l'élévateur avec une chaîne vers le haut,
- en reprenant le poids de l'élévateur avec 2 pieds fixes au sol,
- en mettant un chariot réglable.

Enlever la tôle réf : **000514**
Mettre en place l'élévateur
Remettre la tôle réf : **000514**
Ajuster l'angle de l'élévateur
Fixer la trémie à l'élévateur

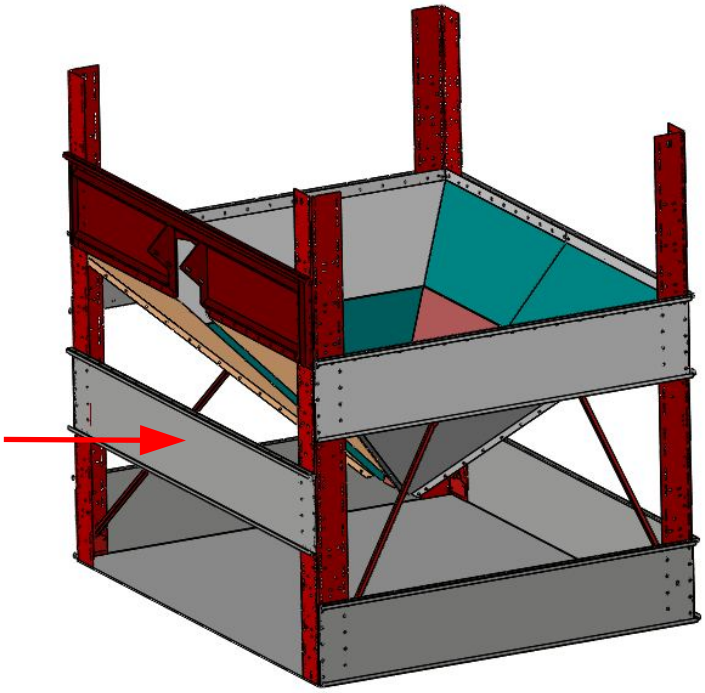

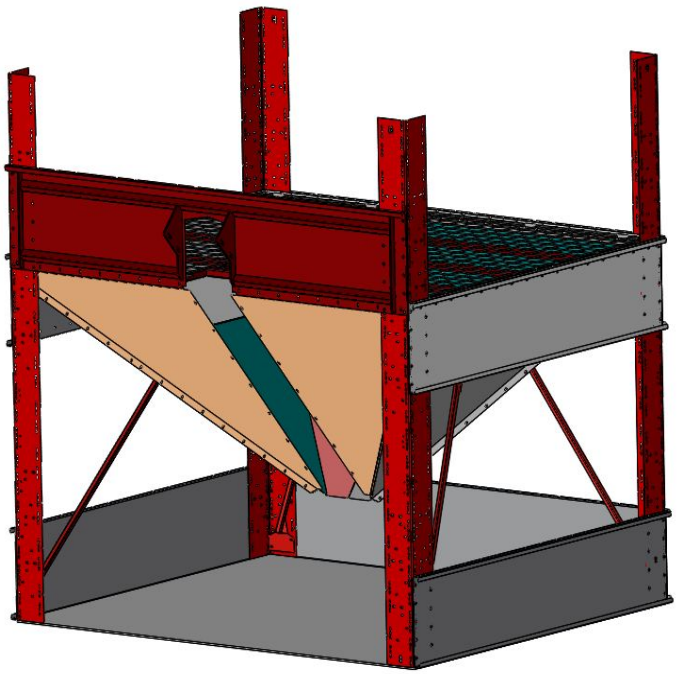

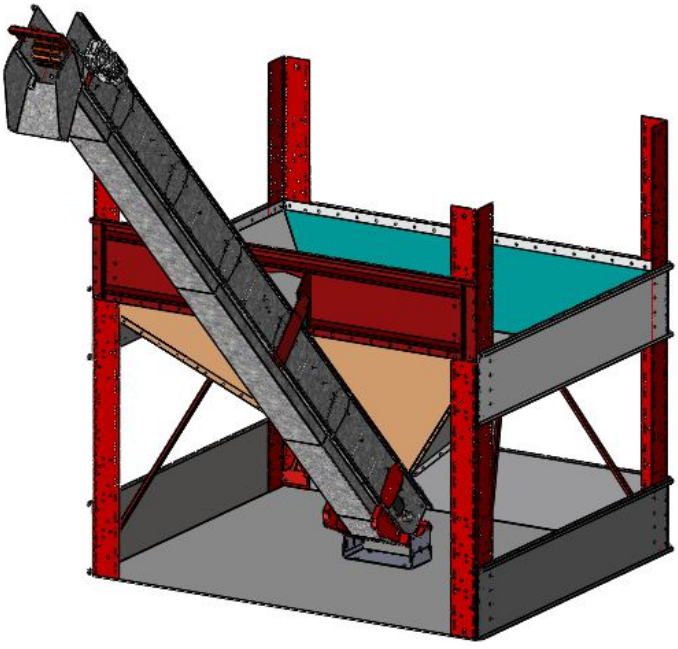

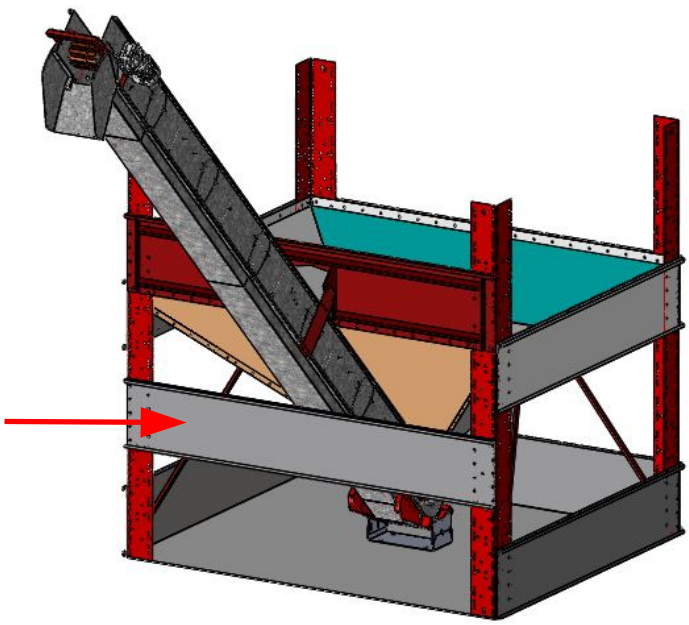

Fixer sur l'élévateur la tôle support bavette et son caoutchouc.

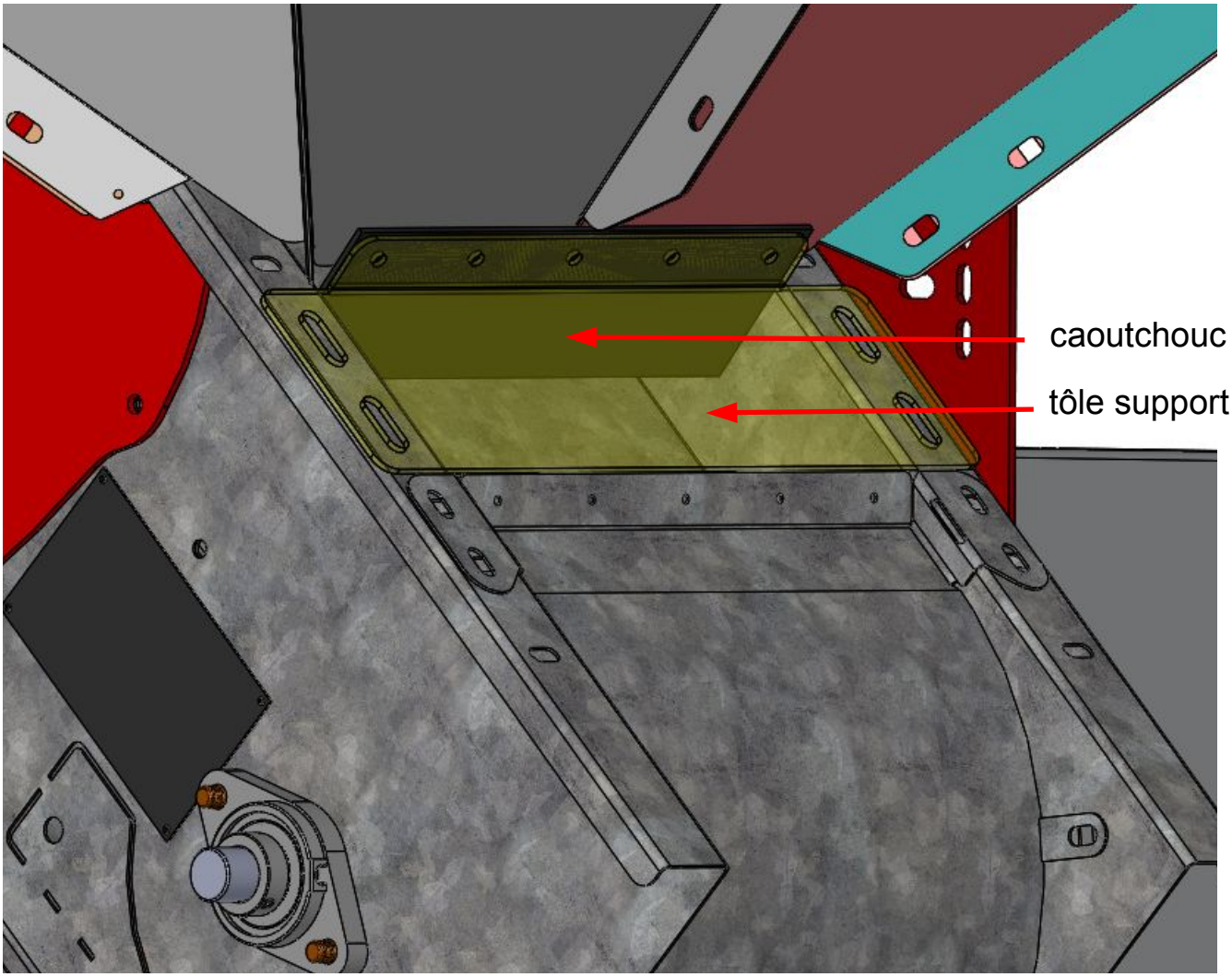

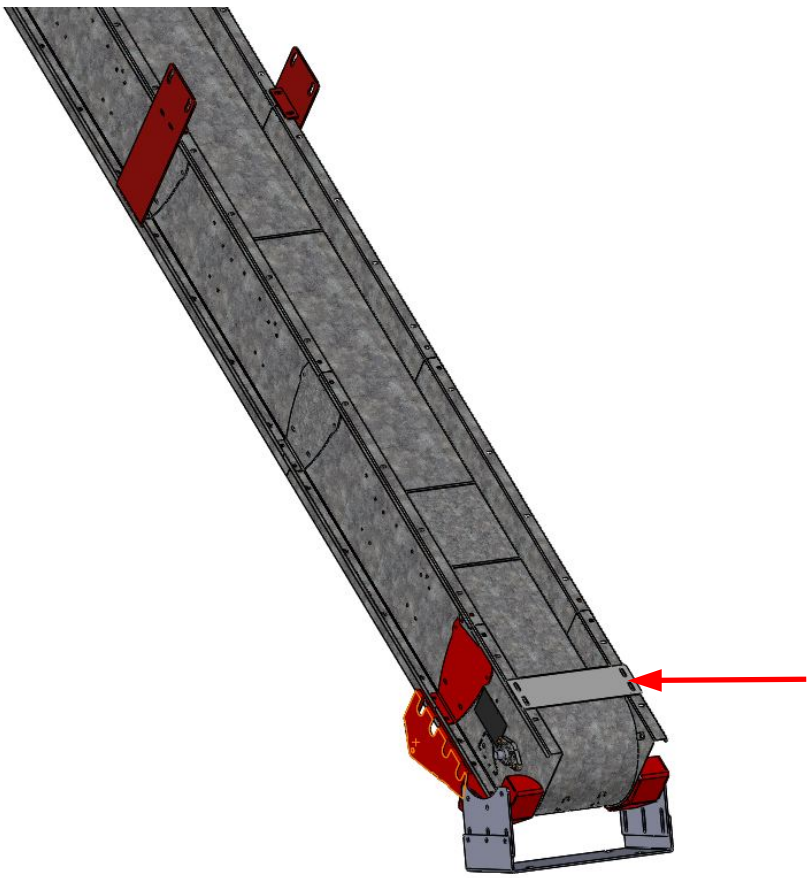

Contre-percez l'oméga et le fixer sur l'élévateur.

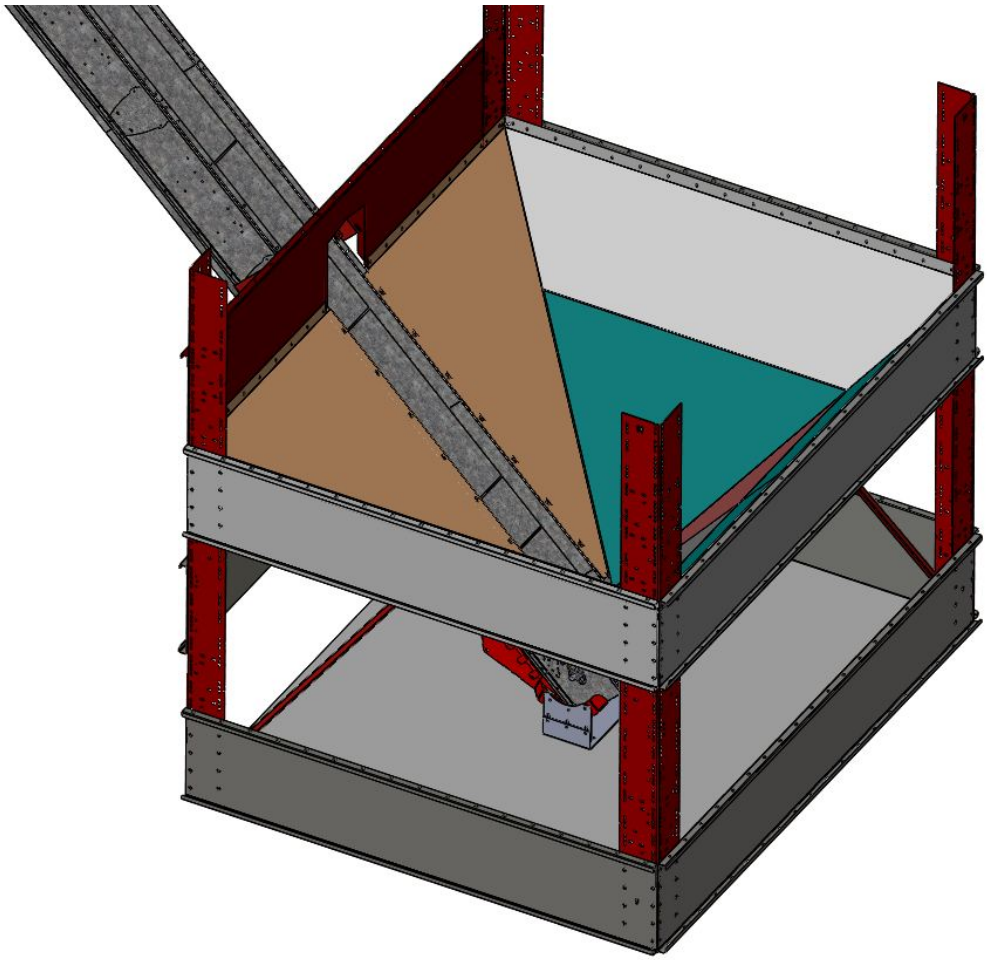

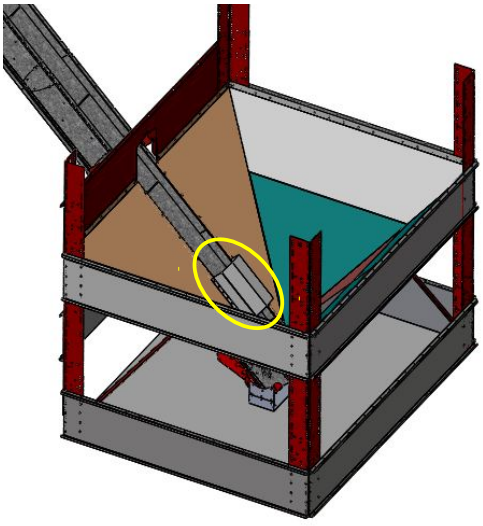

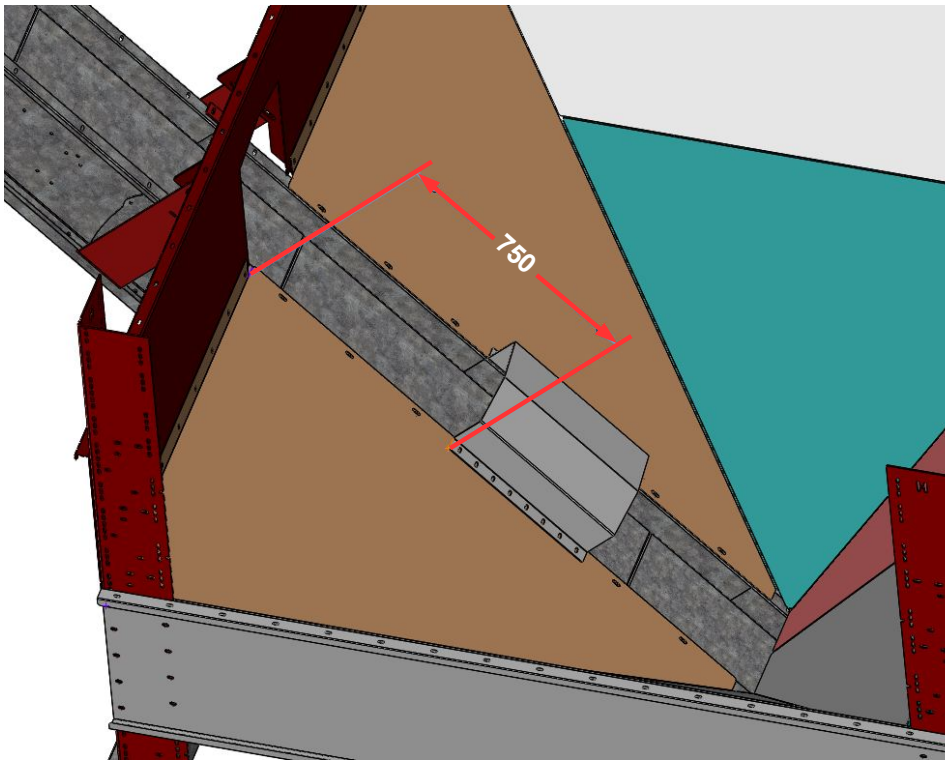

- Fixer les 3 barres de support grille
- Poser la grille

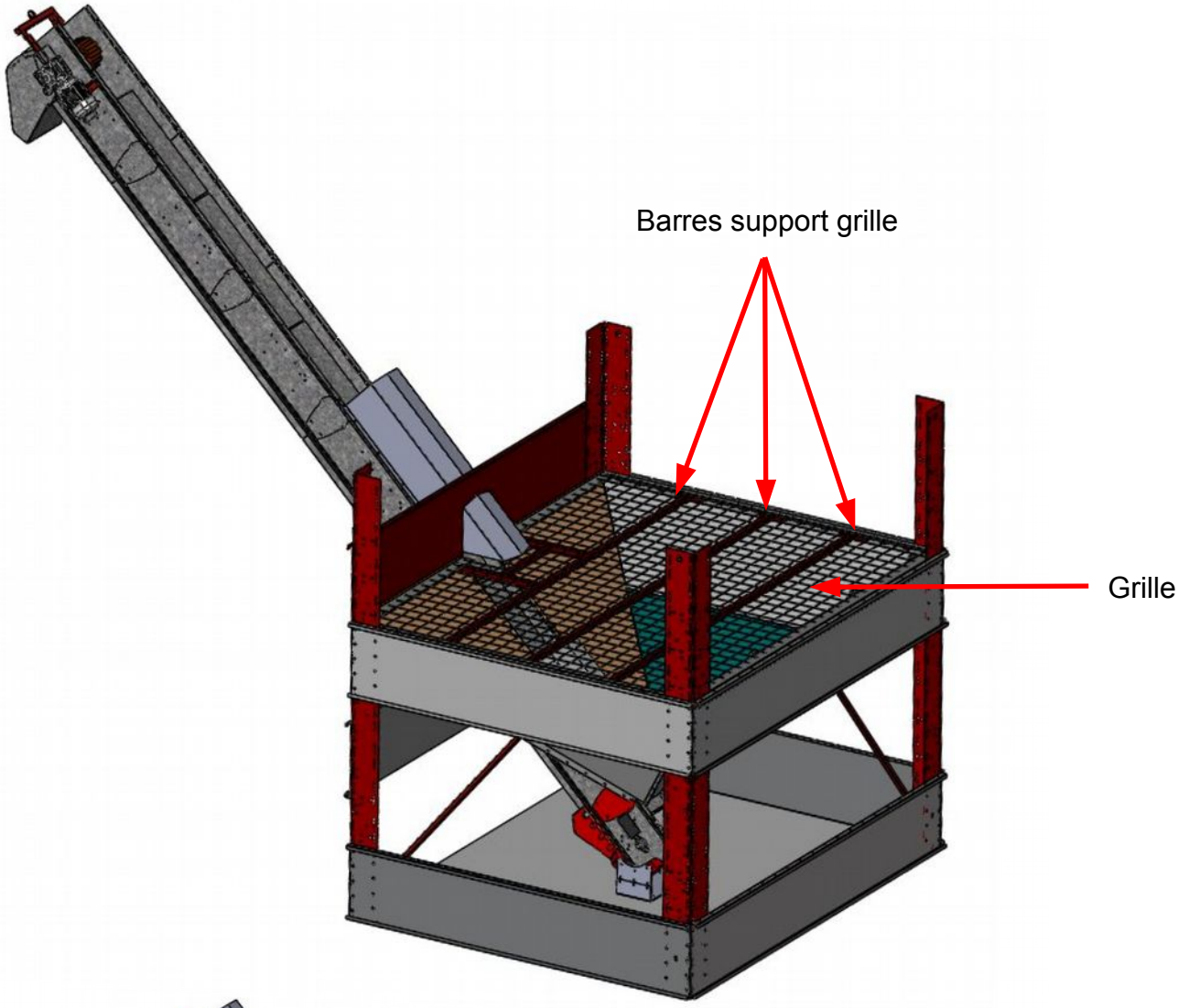

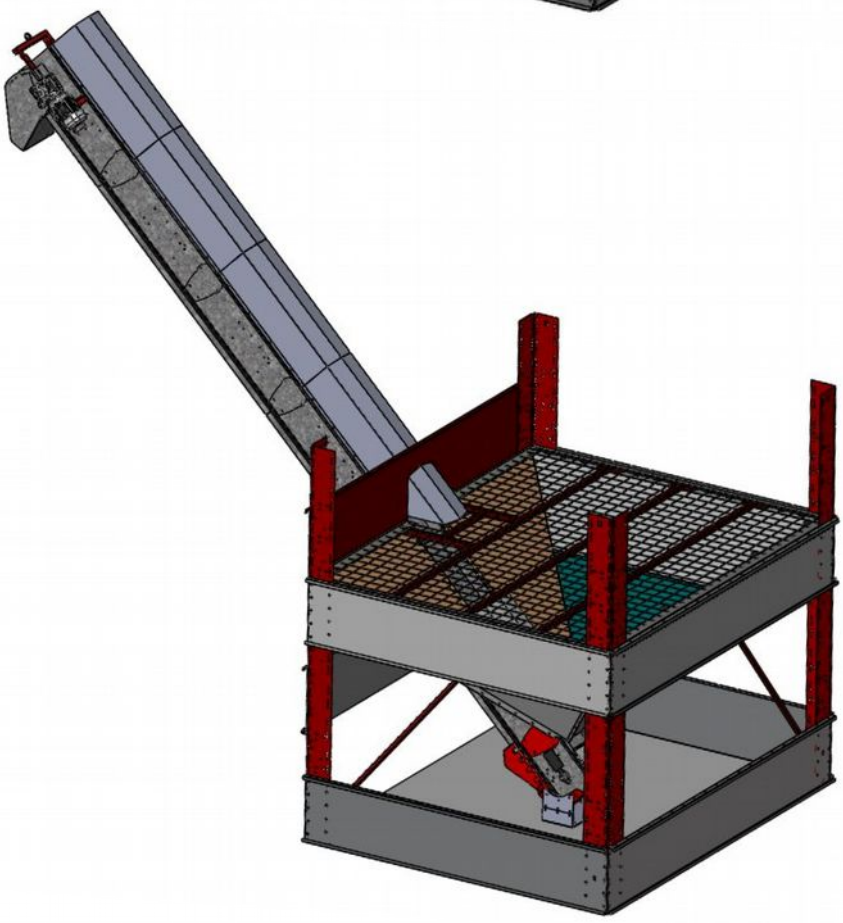

ENTRETIEN

Si vous ne respectez pas l'entretien de la machine, vous risquez de provoquer des défaillances qui ne sont pas couvertes par la garantie. Vous risquez également de provoquer des blessures à l'utilisateur et aux gens qui se trouvent autour de la machine.

Demandez à votre revendeur d'examiner la machine si vous rencontrez des problèmes. Demandez à AMB le nom de votre revendeur si vous ne le connaissez pas.



DANGER

AVANT d'effectuer entretien ou dépannage sur la machine, arrêtez le moteur, débranchez la prise électrique. Assurez-vous que celui-ci est déconnecté du réseau électrique et que personne ne peut le connecter à votre insu.

ENTRETIEN JOURNALIER

AVERTISSEMENT

Référez-vous toujours a cette notice avant de commencer l'entretien. Effectuez les opérations suivantes tous les jours ou à chaque fois que vous vous servez de la machine.

Serrage de la boulonnerie

Vérifiez que toute la boulonnerie est correctement serrée. Les vibrations de la trémie modulable en kit pour élévateur ont tendance à desserrer les vis et les écrous. Pour le serrage, voir tableau des couples de serrage P17.

Câble électrique

Ne tolérez aucune coupure, mise à nu, écrasement ou usure des câbles électrique. Changez les le cas échéant.

ENTRETIEN UNE FOIS PAR AN

Serrage de la boulonnerie

Vérifiez que toute la boulonnerie est correctement serrée. Les vibrations de la trémie modulable en kit pour élévateur ont tendance à desserrer les vis et les écrous. Pour le serrage voir tableau page 17.

Nettoyage de la machine

Après avoir déconnecté la machine du réseau électrique, nettoyer complètement la machine.

Grattez les traces de rouille et appliquez une couche de peinture de protection sur les éléments du caisson qui le nécessitent.

COUPLES de SERRAGE (daNm)

DIAMETRE DE LA VIS (mm)	TAILLE DE LA CLE (mm)	COUPLE DE SERRAGE SELON MARQUES SUR LA TETE DE LA VIS	
		8.8	10.9
5	8	0,6	0,9
6	10	1	1,5
8	13	2,5	3,5
10	16 ou 17	5	7,5
12	18 ou 19	8,5	13
16	24	21,5	31,5

EMISSION SONORE

D'après les textes de référence : CEE 79/113, CEE 81/1051.

- Niveau maximal de puissance acoustique reconnu : 110,3 dB(A)

Niveau maximal de pression acoustique au oreilles de l'opérateur : 88,7 dB(A)

DECLARATION CE DE CONFORMITE

Les lettres CE que porte cette machine sur la plaque d'identification attestent que celle-ci est conforme à
la directive machine CEE 98/37 et à L'EN 836.



Le Président

Philippe ROUSSET

Signature.....

GARANTIE

Chaque produit neuf construit par AMB est garanti selon les termes ci-dessous, contre les défectuosités de construction et de montage et/ou des matériaux lorsqu'il est utilisé correctement pendant une durée de 1 an. Cette garantie ne s'applique pas aux moteurs qui sont fabriqués par d'autres sociétés qui garantissent leurs matériaux et dont la garantie est livrée avec la machine.

1° Cette garantie est limitée au remplacement des pièces, qui pendant une durée de 1 an à partir de la date d'achat, ont été montrées et reconnues défectueuses par AMB.

2° Toutes les pièces demandées en garantie doivent être retournées à AMB pour inspection, réparation ou remplacement en port payé avec la preuve d'achat de la machine, et emballée soigneusement afin de permettre leur protection.

3° La machine ne doit pas avoir été réparée ou entretenue par quiconque n'ayant pas l'autorisation d'AMB. La machine ne doit pas avoir été accidentée, mal utilisée, maltraitée ou utilisée contrairement aux instructions contenues dans ce manuel.

Cette garantie n'oblige pas AMB ou son représentant à rembourser la main d'œuvre ou les frais de transport de la machine au réparateur.

AUCUNE AUTRE GARANTIE NE SERA APPLIQUEE A CETTE MACHINE EXCEPTEE LA GARANTIE LEGALE POUR VICE CACHE.

AMB NE POURRA ETRE TENU RESPONSABLE DES DOMMAGES OU FRAIS OCCASIONNES PAR LA MACHINE, PAR EXEMPLE :

1 FRAIS DE LOCATION D'UN MATERIEL
2 PERTE DE CHIFFRE D'AFFAIRE
3 EXECUTION DE TRAVAIL EFFECTUE NORMALEMENT PAR LA MACHINE

AMB N'ASSUME AUCUNE OBLIGATION ET N'AUTORISE PERSONNE A ASSUMER D'AUTRES OBLIGATIONS QUE CELLES CONTENUES DANS LES 3 PARAGRAPHES PRECEDENTS.

Pour obtenir le nom de votre concessionnaire, contactez :

AMB
Ets ROUSSET
281 impasse du tilleul - 38470 BEAULIEU
Téléphone : 04 76 36 73 73 Fax : 04 76 36 70 82

NOTES