SORTIE VIBRANTE

MANUEL D'UTILISATION ET D'ENTRETIEN

2018

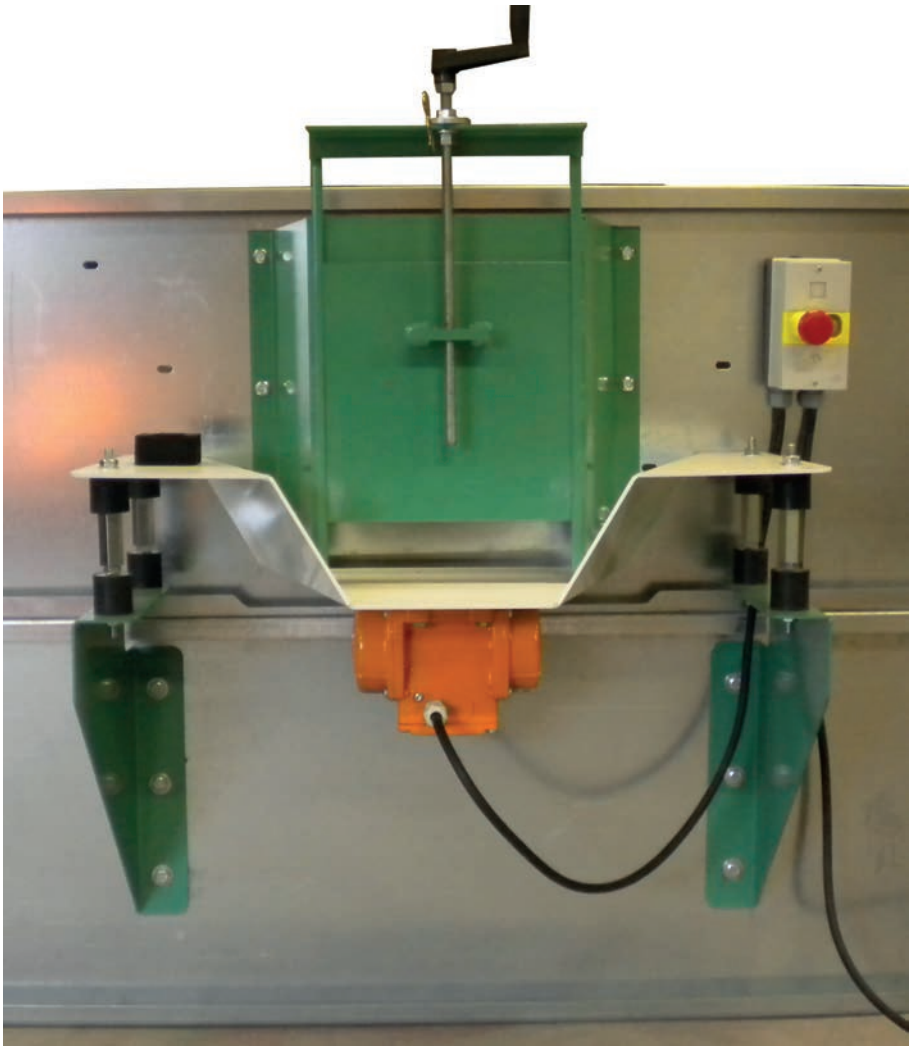

Lisez ce manuel soigneusement et complètement avant d'utiliser la machine. Conservez-le comme référence.

Si vous ne comprenez pas une partie de ce manuel, contactez votre revendeur ou le représentant pour la France

Matériel pour la récolte et le travail des fruits

A M B R o u s s e t
impasse du Tilleul
38470 BEAULIEU - France

AMB ROUSSET

Tél : +33 (0) 4 76 36 73 73
Fax : +33 (0) 4 76 36 70 82
E-mail : contact@ambrousset.com

L12-010864_0E

INTRODUCTION

Toute l'équipe AMB vous félicite pour votre choix de la sortie vibrante AMB
Lisez ce manuel avant d'utiliser votre sortie vibrante, les informations qu'il donne vous permettront d'effectuer un travail de qualité en toute sécurité. Conservez-le à portée pour vous en servir de référence. Demandez un autre manuel à votre revendeur s'il est perdu ou abîmé.

La sécurité dans l'emploi de cette machine dépend de la manière dont elle est utilisée avec les limitations expliquées dans ce manuel. Vous devez connaître et suivre toutes les règles de sécurité de ce manuel et de la sortie vibrante.

La sortie vibrante AMB que vous avez acheté a été soigneusement conçue et fabriquée pour vous donner toute satisfaction. Comme tout engin mécanique, elle nécessite nettoyage et maintenance. Lubrifiez-la comme indiqué. Suivez les règles et les informations de sécurité données dans ce manuel et sur les autocollants de sécurité de la sortie vibrante.

Pour l'entretien, votre revendeur AMB possède la compétence, les pièces AMB et les outils nécessaires pour répondre à vos besoins.

Utilisez exclusivement les pièces d'origine AMB, les pièces « adaptables » ne sont pas au niveau de qualité nécessaire pour que la machine fonctionne correctement et en toute sécurité ; de plus, elles rendront la garantie caduque. Inscrivez ci-dessous le modèle et le numéro de série de votre machine :

MODÈLE : …….....
N° DE SÉRIE (voir autocollants de sécurité pour le localiser) .....

Donnez cette information à votre revendeur pour obtenir les bonnes pièces.
Dans un souci de progrès constant, AMB se réserve le droit de modifier ses machines sans pour cela être tenu d'apporter ces modifications aux machines déjà vendues.
Les illustrations et caractéristiques de ce manuel peuvent varier légèrement de votre machine à cause de modifications apportées à la production.

CONSIGNE DE SÉCURITÉ

Tout au long de ce manuel le terme **IMPORTANT** est utilisé pour indiquer qu'une défaillance peut entraîner des dommages à la machine. Les termes **AVERTISSEMENT, ATTENTION et DANGER** sont utilisés avec le symbole alerte sécurité (un triangle avec un point d'exclamation) pour indiquer le degré de danger pour votre sécurité.



Ce symbole veut dire : attention, soyez attentif, votre sécurité est en jeu. Il rappelle les consignes de sécurité ou porte votre attention sur les pratiques dangereuses qui peuvent provoquer des blessures.



AVERTISSEMENT : Attire votre attention sur un rappel des règles de sécurités qui peuvent causer des blessures si elles ne sont pas observées.



ATTENTION : Attire votre attention sur un danger existant qui peut provoquer des blessures ou la mort si des précautions appropriées ne sont pas prises.



DANGER : Attire votre attention sur un danger très important qui entraînera certainement des blessures irréparables ou la mort si les bonnes précautions ne sont pas prises.

TABLE DES MATIÈRES

INTRODUCTION 2
CARACTÉRISTIQUES 4
LISTE DE VÉRIFICATIONS 4
RÈGLES DE SÉCURITÉ 5
MISE EN SERVICE 6
UTILISATION 7
ENTRETIEN 9
Journalier 10
Annuel 10
PANNES et REMÈDES 11
COUPLES DE SERRAGE (daNm) 11
ÉMISSION SONORE 11
DÉCLARATION DE CONFORMITÉ 12
GARANTIE 13
NOTES 14
BOULONNERIE 15
SCHÉMAS DE MONTAGE 16
NOTICE DE RÉGLAGE DES MASSELOTTES DU MOTEUR VIBRANT 17

CARACTÉRISTIQUES

POIDS ET DIMENSIONS	
LONGUEUR	0,916 m
LARGEUR	0,200 m
HAUTEUR	0,922 m
POIDS	32 kg
DÉBIT	70 à 100 kg/h
MOTEUR	VIBRATEUR 1500 T/MM 220-380 V
PUISSANCE MOTEUR	0,085 kW

LISTE DE VÉRIFICATIONS

Au concessionnaire revendeur

✓ Lisez le manuel d'utilisation et d'entretien ainsi que les règles de sécurité.

✓ Vérifiez que les points indiqués sur les listes de vérifications avant livraison et à la livraison ont tous été vérifiés et éventuellement corrigés avant de laisser la machine à son propriétaire.

Vérifications avant livraison

✓ Vérifiez que tous les écrans, grilles de sécurité sont en place et en bon état.

✓ Vérifiez que les autocollants de sécurité sont en place et en bon état. Remplacez-les si nécessaire.

✓ Vérifiez que tous les vis et boulons sont serrés au bon couple (voir tableau en fin de manuel).

✓ Garnissez les graisseurs et lubrifiez la machine.

✓ Vérifiez que la machine fonctionne correctement.

Vérifications à la livraison

✓ Montrez au client comment réaliser les réglages.

✓ Expliquez-lui l'importance de la lubrification et montrez-lui les points de lubrification sur la machine.

✓ Montrez-lui les dispositifs de sécurité, grilles, déflecteurs ainsi que les options.

✓ Présentez au client le manuel d'utilisation et d'entretien, demandez-lui de bien le connaître.

RÈGLES DE SÉCURITÉ



ATTENTION

Quelques illustrations peuvent montrer la machine dépourvue d'écrans, de boucliers. N'utilisez jamais la machine sans ces dispositifs.

* Apprenez à arrêter la machine en cas d'urgence.

* N'autorisez personne à utiliser cette machine si elle n'a pas lu et compris ce manuel.

* N'autorisez pas les enfants à utiliser cette machine.

* Portez toujours des vêtements ajustés qui éviteront d'être happés par les pièces en mouvement ou de s'accrocher.

* Portez toujours des équipements de protection pour la tête, les yeux, les oreilles, les mains et les pieds lorsque vous utilisez cette machine.

* Travaillez exclusivement à la lumière du jour ou avec une bonne lumière artificielle.

* Vérifiez que les autocollants de sécurité sont en place et en bon état.

* Nettoyez les accumulations de boue ou de débris.

* Vérifiez que la machine est en bonne condition de travail avant de l'utiliser.

* Vérifiez que tous les écrans, grilles, et boucliers sont en place et en bon état.

* Vérifiez périodiquement le serrage de toute la boulonnerie.

* Évitez les remblais instables, les rochers et les trous ; ils peuvent être dangereux lors des manœuvres ou le déplacement.

* Soyez particulièrement prudents lorsque vous travaillez sur des plans inclinés.

* Évitez les câbles aériens, les lignes à haute tension et les obstacles. Un contact avec des lignes hautes tension provoque une électrocution et la mort.

* Enclenchez tous les équipements de sécurité.

* Assurez-vous que l'utilisateur ou que toute personne devant la manœuvrer a bien lu et compris ce manuel d'instructions auparavant afin d'être au courant des consignes de sécurité à respecter durant la manœuvre.

MISE EN SERVICE

La sortie vibrante doit être livrée lubrifiée et réglée pour des conditions d'utilisation normales.

DANGER

L'électricité est très dangereuse. Une électrocution peut entraîner de graves brûlures ou la mort. N'intervenez jamais sur une installation électrique sans vous être auparavant assuré qu'elle est hors tension. N'intervenez jamais sur une installation électrique en atmosphère humide ou avec des mains mouillées. Consultez un médecin si vous êtes atteint.

Raccordements électriques

La tension d'utilisation de la sortie vibrante est de 380 V.
Le câble que vous devez utiliser pour le branchement doit être de type RO2V. Il doit comprendre 4 fils (3 phases et une terre) de 2,5 mm^2.

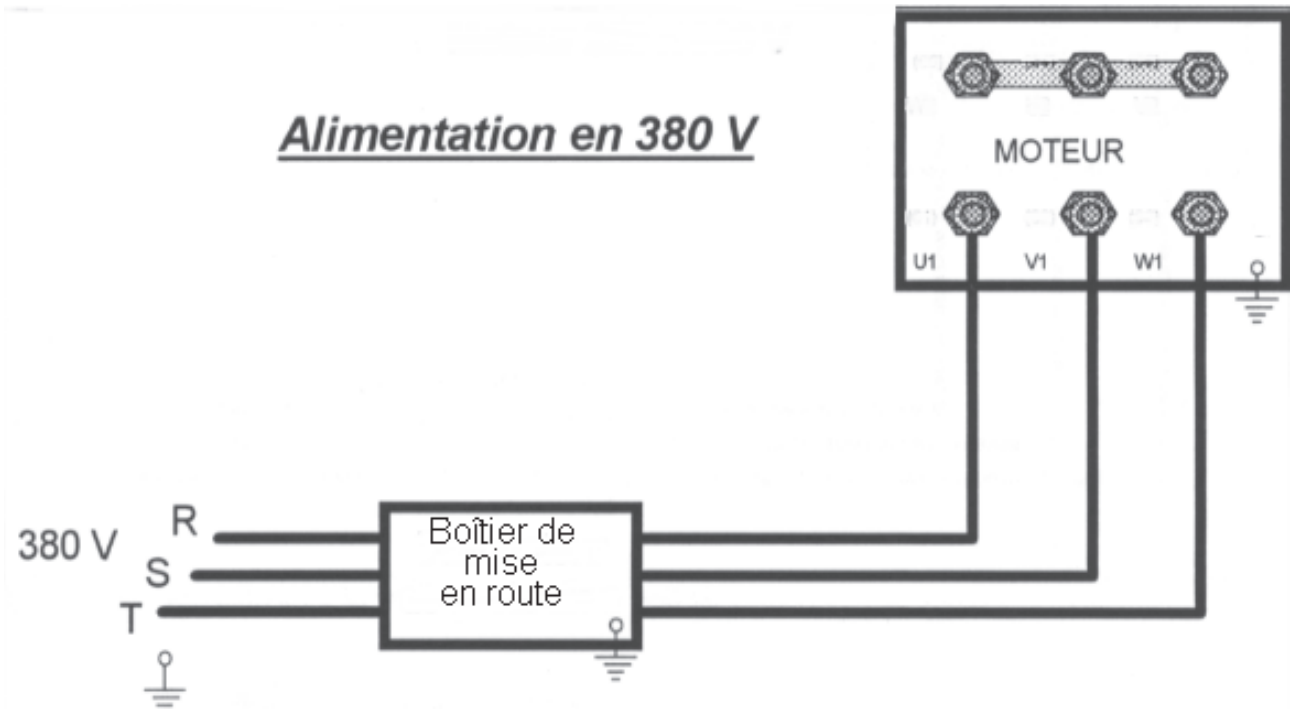

UTILISATION



DANGER

La sécurité est une des préoccupations principales dans la conception et la fabrication de cette machine. Cependant, tous les efforts du constructeur peuvent être réduits à néant pour la négligence de l'utilisateur.
La prévention des accidents dépend étroitement de la prudence et de la formation du personnel chargé de l'utilisation, de l'entretien de cette machine.
Le meilleur dispositif de sécurité est un utilisateur prudent et informé ;
nous vous demandons d'être cet utilisateur.

L'utilisateur de cette machine est responsable de son utilisation en toute sécurité. Il doit être qualifié et formé à l'emploi de cette machine. Lisez les consignes de sécurité.
Cette machine est prévue pour réguler des noix Elle n'est pas prévue pour réguler des objets durs, des détritus qui pourraient endommager la machine et causer des blessures à l'utilisateur.



ATTENTION

N'utilisez jamais la sortie vibrante sans avoir d'abord effectué toutes les opérations décrites au chapitre entretien.



DANGER

Ne laissez jamais des enfants ou des personnes non qualifiées utiliser la machine.
N'utilisez pas la machine à proximité d'autres personnes
Ne passez jamais vos mains sous des pièces mobiles.
Avant de mettre la calibreuse à cerneaux en route, assurez-vous que les raccordements électriques sont corrects.

UTILISATION

Mise en route de la sortie vibrante

- Branchez la prise électrique sur une installation délivrant du 380 V uniquement.
- Réarmez le système en tournant le bouton d'arrêt d'un quart de tour dans le sens des aiguilles d'une montre (repère A).
- Appuyez sur l'interrupteur de commande de démarrage (repère B).
- Attendre quelques secondes, puis assurez-vous que la sortie vibrante ne produit aucun bruits et vibrations anormales.

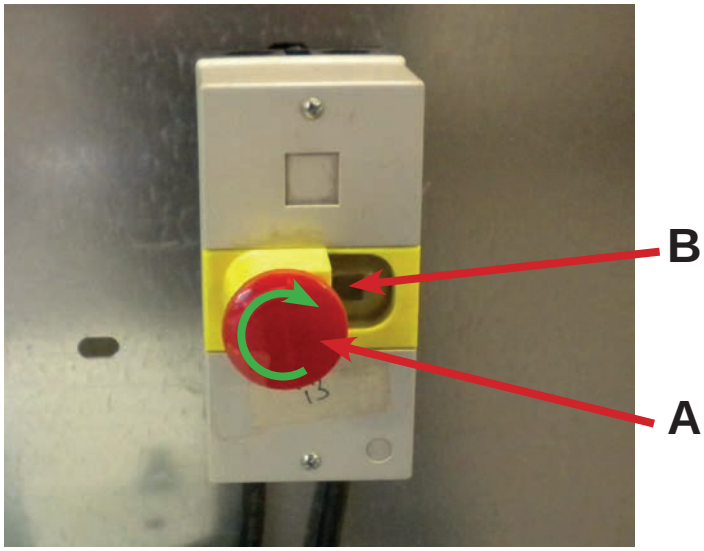

ATTENTION

N'arrêtez jamais la sortie vibrante en tirant sur la prise électrique

Arrêt de la sortie vibrante

- Appuyez sur le bouton (repère C) pour arrêter la sortie vibrante.
- Débranchez la prise de courant, rangez le câble hors de portée des enfants.

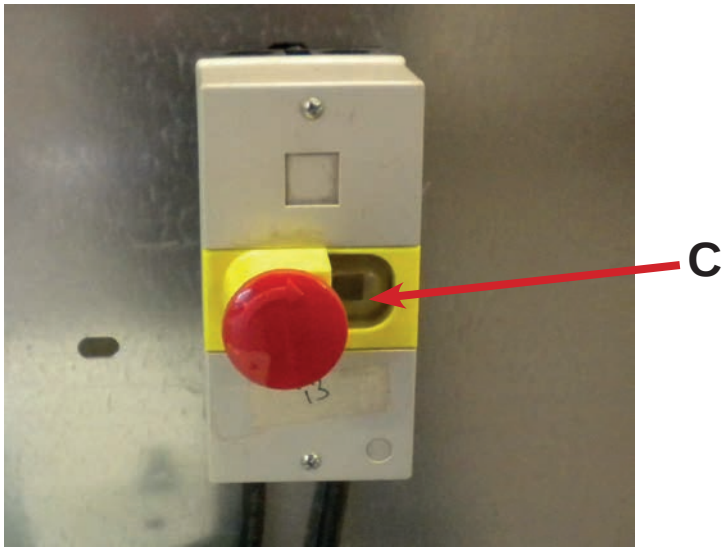

ENTRETIEN

Si vous ne respectez pas l'entretien de la machine, vous risquez de provoquer des défaillances qui ne sont pas couvertes par la garantie. Vous risquez également de provoquer des blessures à l'utilisateur et aux gens qui se trouvent autour de la machine.
Les opérations prévues pour l'entretien journalier (avant de démarrer la machine) doivent être réalisées par l'utilisateur.
Demandez à votre revendeur d'examiner la machine si vous rencontrez des problèmes.
Demandez à AMB le nom de votre revendeur si vous ne le connaissez pas.



DANGER

Avant d'effectuer entretien ou dépannage sur la machine, arrêtez le moteur, débranchez la prise électrique. Assurez-vous que celui-ci est déconnecté du réseau électrique et que personne ne peut le connecter à votre insu.

ENTRETIEN JOURNALIER



AVERTISSEMENT !

Référez-vous toujours a cette notice avant de commencer l'entretien. Effectuez les opérations suivantes tous les jours ou à chaque fois que vous vous servez de la machine.

Serrage de la boulonnerie

Vérifiez que toute la boulonnerie est correctement serrée. Les vibrations de la sortie vibrante ont tendance à desserrer les vis et les écrous. Pour le serrage, voir tableau des couples de serrage P11.

Câble électrique

Ne tolérez aucune coupure, mise à nu, écrasement ou usure des câbles électrique. Changez les le cas échéant

ENTRETIEN ANNUEL

Serrage de la boulonnerie

Vérifiez que toute la boulonnerie est correctement serrée. Les vibrations de la sortie vibrante ont tendance à desserrer les vis et les écrous. Pour le serrage voir tableau des couples de serrage P11.

Nettoyage de la machine

Après avoir déconnecté la machine du réseau électrique, nettoyer complètement la machine.
Nettoyez avec de l'eau et un produit ménagé (savon de Marseille), toutes les parties de la machine qui sont en contact avec les cerneaux des noix.

PANNES ET REMÈDES

PROBLÈMES	CAUSE	REMÈDES
La sortie vibrante ne marche pas	Défaillance du circuit électrique	Vérifiez que le réseau électrique est alimenté et en bon état, que le disjoncteur du réseau est en fonction, que les fusibles sont en état.
La sortie vibrante régule mal	La machine est mal réglée	Contacter votre revendeur

COUPLES DE SERRAGE (daNm)

DIAMÈTRE DE LA VIS (mm)	TAILLE DE LA CLÉ (mm)	COUPLE DE SERRAGE SELON MARQUES SUR LA TÊTE DE LA VIS	
		8.8	10.9
5	8	0,6	0,9
6	10	1	1,5
8	13	2,5	3,5
10	16 ou 17	5	7,5
12	18 ou 19	8,5	13
16	24	21,5	31,5



ATTENTION

Pour votre sécurité, faite impérativement réparer la sortie vibrante avant le prochain travail.

281, impasse du Tilleul
38470 BEAULIEU
Tél. : +33 (0)4 76 36 73 73 / Fax +33 (0)4 76 36 70 82
E-mail : contact@ambrousset.com
www.amb-rousset.com

DECLARATION DE CONFORMITE CE

Adresse du fabriquant : SAS AMB ROUSSET, 281 impasse du Tilleul - 38470 BEAULIEU - France.
Détenteur de la documentation technique

DESCRIPTION	machine pour le traitement des fruits
MARK	AMB ROUSSET
TYPE :	SAE,TK1,TK2,TK5,TRE (1)
MODELE (2)	
NUMERO DE SERIE (2)	……
Est conforme aux directives :	2006/42/EC, 2014/30/UE,
Contrôle de la conformité :	2006/42/EC Annexe VIII
Pression acoustique aux oreilles de l'utilisateur : non concerné	
Harmonized standards used :	EN ISO12100 - 2010, EN ISO 4254-1 - 2013, EN ISO 14982-2009, EN ISO 3744-2010, EN ISO 3746-2010

Fait à Beaulieu, date (2)……..

Année de fabrication 2018

Condition de la machine neuve et jamais utilisée

Po D FLASSEUR
Directeur Général

SAS AMB ROUSSET
281, Impasse du Tilleul
38470 BEAULIEU
Tél. 04 76 36 73 73
RCS B 390 074 276

Mr David FLASSEUR
Directeur d'AMB ROUSSET

(1) Barrez les mentions inutiles
(2) A compléter

GARANTIE

Chaque produit neuf construit par AMB est garanti selon les termes ci-dessous, contre les défectuosités de construction et de montage et/ou des matériaux lorsqu'il est utilisé correctement pendant une durée de 1 an. Cette garantie ne s'applique pas aux moteurs qui sont fabriqués par d'autres sociétés qui garantissent leurs matériaux et dont la garantie est livrée avec la machine.

1° Cette garantie est limitée au remplacement des pièces, qui pendant une durée de 1 an à partir de la date d'achat, ont été montrées et reconnues défectueuses par AMB.

2° Toutes les pièces demandées en garantie doivent être retournées à AMB pour inspection, réparation ou remplacement en port payé avec la preuve d'achat de la machine, et emballée soigneusement afin de permettre leur protection.

3° La machine ne doit pas avoir été réparée ou entretenue par quiconque n'ayant pas l'autorisation d'AMB. La machine ne doit pas avoir été accidentée, mal utilisée, maltraitée ou utilisée contrairement aux instructions contenues dans ce manuel.

Cette garantie n'oblige pas AMB ou son représentant à rembourser la main d'œuvre ou les frais de transport de la machine au réparateur.

AUCUNE AUTRE GARANTIE NE SERA APPLIQUÉE A CETTE MACHINE EXCEPTÉE LA GARANTIE LÉGALE POUR VICE CACHE.

AMB NE POURRA ETRE TENU RESPONSABLE DES DOMMAGES OU FRAIS OCCASIONNES PAR LA MACHINE, PAR EXEMPLE :

1 FRAIS DE LOCATION D'UN MATÉRIEL
2 PERTE DE CHIFFRE D'AFFAIRE
3 EXÉCUTION DE TRAVAIL EFFECTUE NORMALEMENT PAR LA MACHINE

AMB N'ASSUME AUCUNE OBLIGATION ET N'AUTORISE PERSONNE A ASSUMER D'AUTRES OBLIGATIONS QUE CELLES CONTENUES DANS LES 3 PARAGRAPHES PRÉCÉDENTS.

Pour obtenir le nom de votre concessionnaire, contactez :

AMB ROUSSET
281 Impasse du Tilleul
38470 BEAULIEU – FRANCE
Tel : + 33 (0)4 73 36 73 73 - Fax : + 33 (0)4 73 36 70 82
E-mail : contact@ambrousset.com
www.amb-rousset.com

NOTES

BOULONNERIE

REF	DESIGNATION	QTE
2010005	ÉCROU FREIN BAGUE NYLON TYPE P 8.8 ZING DIN982 M10 HAUT	8
2010017	ÉCROU FREIN BAGUE NYLON TYPE T 8.8 ZING DIN985 M10 BAS	6
2020007	ÉCROU 6 PANS SÉRIE Hu 8.8 ZING DIN934 M10	4
2020008	ÉCROU 6 PANS SÉRIE Hu 8.8 ZING DIN934 M12	2
2030002	ÉCROU SÉCURITÉ FENDU ESN H100 CL.6 ZING NFE 25-411 M12	1
2070008	TIGE FILETÉE 1M ZING CL8.8 M12 DIN975 NFE27-136	0,4 ML
2080001	ÉCROU 6 PANS A EMBASE CRANTÉE ZING M06 CL.08	4
2080002	ÉCROU 6 PANS A EMBASE CRANTÉE ZING M08 CL.08	9
2100004	VIS TH 8.8 ENT.FILT ZING DIN933 M10 x 25	6
2100042	VIS TH 8.8 ENT.FILT ZING DIN933 M08 x 35	4
2110023	VIS TH EMBASE CRANTE 6.8 ENT FILTE ZING M08 X 16	6
2140001	VIS POELIER FENTE CROIX M06 X 16 ZING NFE 25-129	4
2150011	VIS TÊTE RONDE COLLET CARRE M08 X 16 ZING BLANC DIN603-555 NFE27-351	3
2160027	RONDELLE PLATE LARGE L -M10 NFE 25-513 ACIER ZING BLANC	20
2160028	RONDELLE PLATE LARGE L -M12 NFE 25-513 ACIER ZING BLANC	1
2180030	RONDELLE RESSORT NORD-LOCK M08 ZING	4
7020199 R19F60-005615-A	RONDELLE DIAM 50 EXT- DIAM 12.2 INTEP7.5 MATIÈRE A60 P/M	1
5420013	POIGNÉE FEMELLE M12	1
5410004	GOUPILLE BETA Ø3	1
505007	PLOTS 40x40x10	8
410006	VIBREUR CASADIO 0,085 kW	1
711006	DISJONCTEUR 0,4-->0,6A	1

SCHÉMAS DE MONTAGE

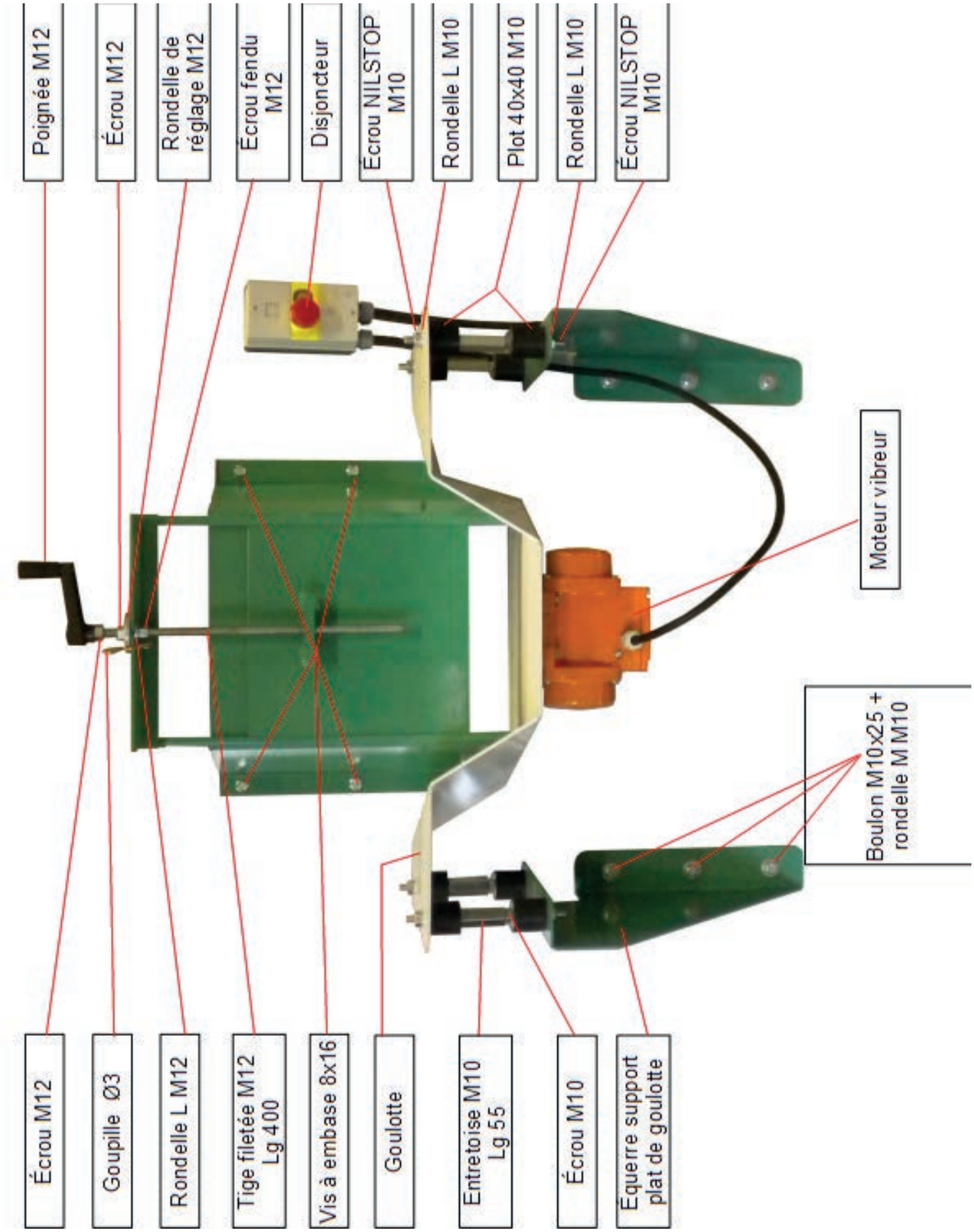

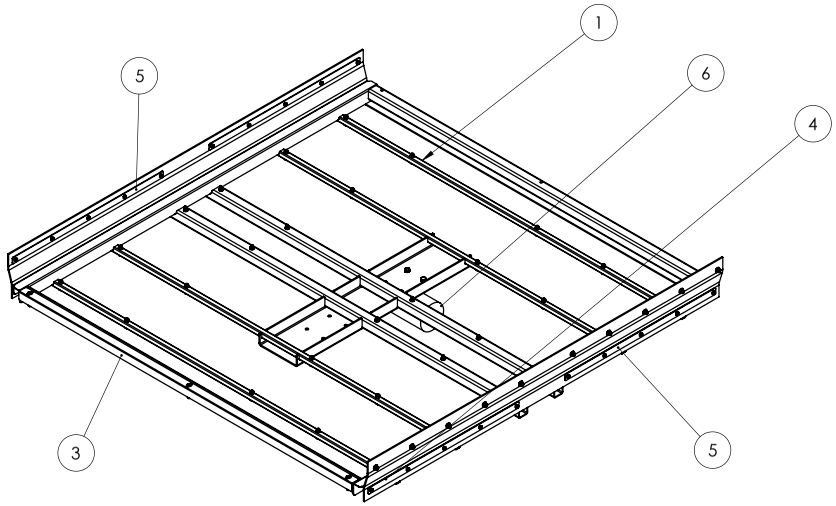

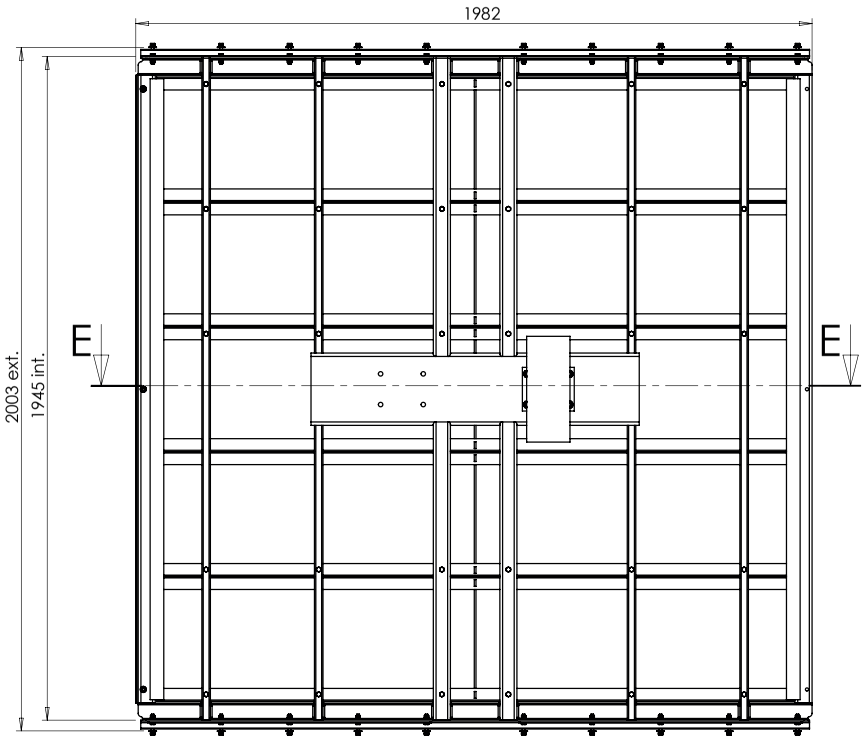

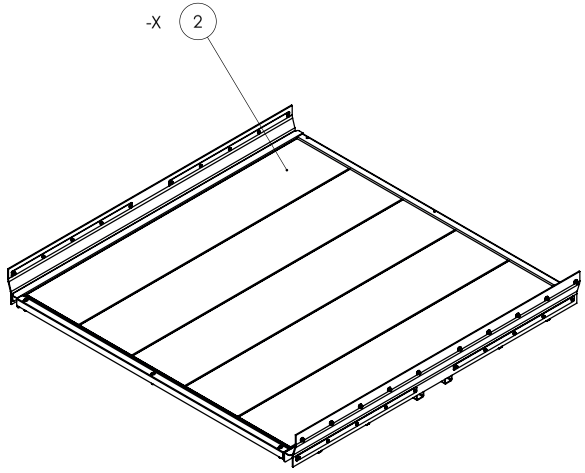

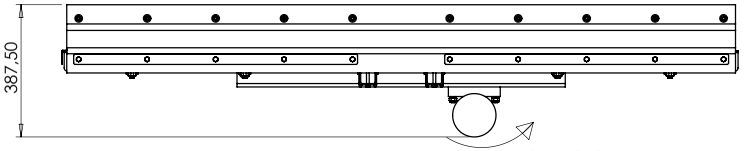

Masselotte réglé à 100%

Table de nomenclature

No.	Nom	réf. AMB	vis	QTE
1	SAE-200-F20-002218_0D			1
2	SAE-200-F20-005443_1A			5
3	SAE-200-F42-001604_0B			1
4	SAE-200-F60-004256_1A			2
5	SAE-205-F42-005889_0B			8
6	model vibrateur MSVI 15-200-S02 4100001			1
7	Ecrou frein nylon 8	2010004	x	40
8	Ecrou frein nylon 12	2010006	x	4
9	Ecrou M8 embase	2080002	x	49
10	H8x25	2100040	x	40
11	H8x40	2100124	x	20
12	H8x70	2100128	x	10
13	H12x55PF	2100160	x	4
14	H8x20 embase	2110024	x	16
15	RLS 8x60	2140012	x	3
16	Rondelle L8	2160005	x	20
17	Nordlock SC M12	2180032	x	8

Ce plan est la propriété exclusive de AMB ROUSSET, il ne peut être reproduit, utilisé ou communiqué sans autorisation

Tolérance générale du plan ±0.5mm

AMB ROUSSET
Ets ROUSSET
38470 BEAULIEU
tel:04.76.36.73.73
fax:04.76.36.70.82

Séchoir 2x2

assemblage plancher vibrant

N° : SAE-200-F22-014094_0B

Échelle //

Matière : /

Traitement : /

Ep : /

Ind.	Modification	Date	Nom
0B	nouveau 3D	02/02/2018	GUIET
0A	1ère validation	08/03/2012	TORCATIS

Utilisé dans	Qté	Expire
SAE 200	1	

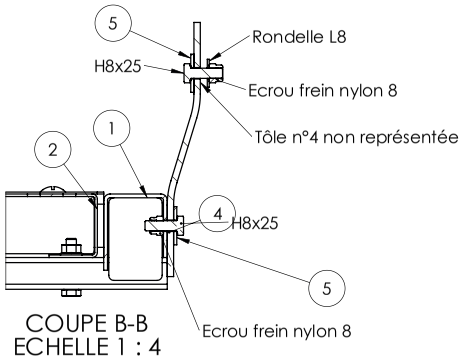

COUPE B-B
ECHELLE 1 : 4

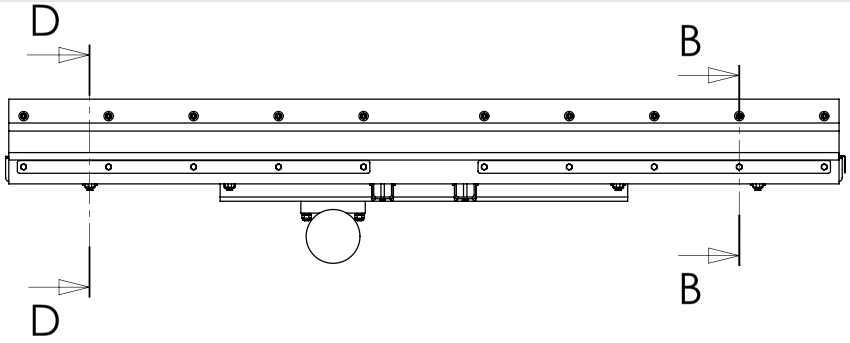

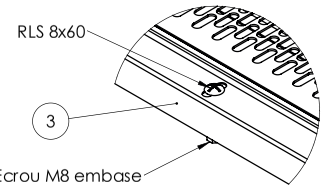

DÉTAIL F
ECHELLE 1 : 5

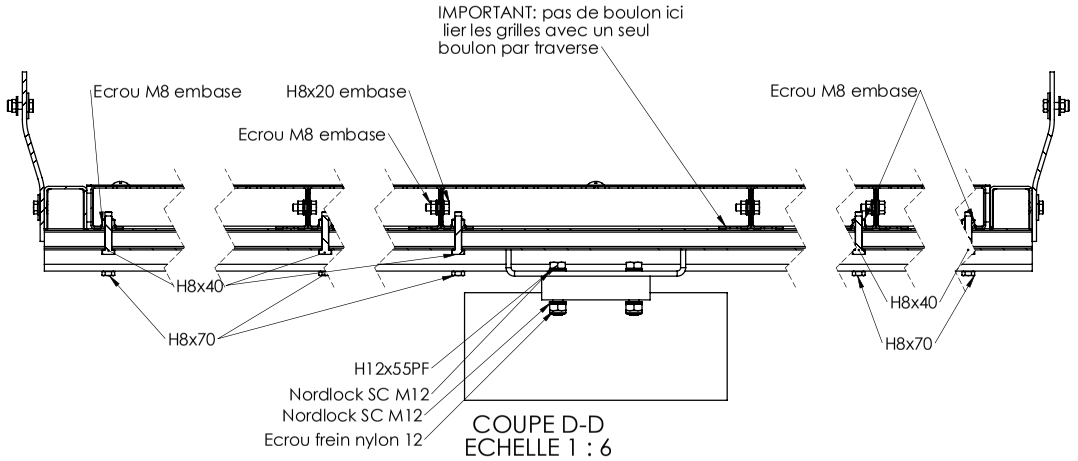

COUPE D-D
ECHELLE 1 : 6

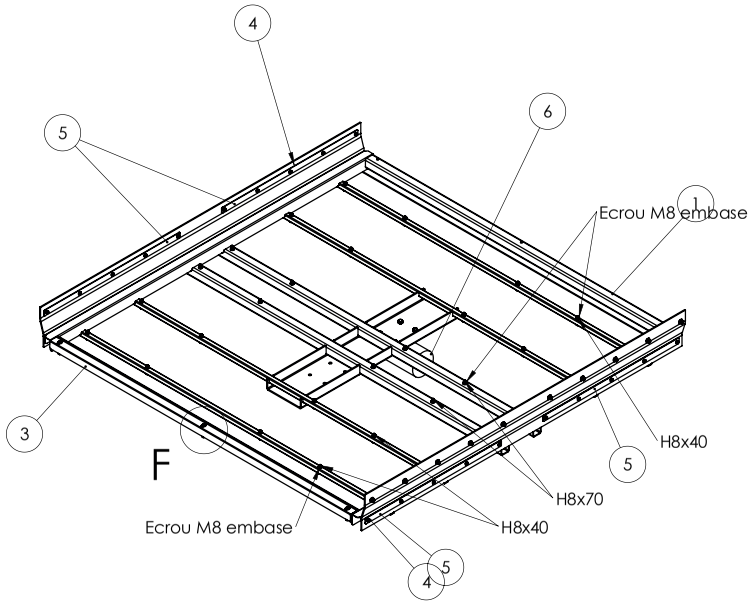

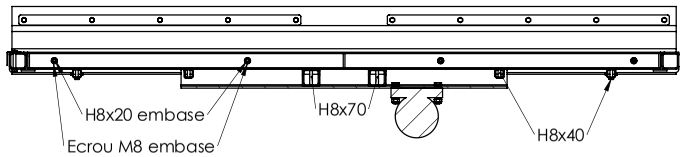

COUPE E-E
ECHELLE 1 : 15

Ce plan est la propriété exclusive de AMB ROUSSET, il ne peut être reproduit, utilisé ou communiqué sans autorisation

Tolérance générale du plan ±0.5mm

Ets ROUSSET
38470 BEAULIEU
tel:04.76.36.73.73
fax:04.76.36.70.82

Séchoir 2x2

assemblage plancher vibrant

N° : SAE-200-F22-014094_0B

Échelle //

Matière : /

Traitement : /

Ep : /

Ind.	Modification	Date	Nom
0B	nouveau 3D	02/02/2018	GUIET
0A	1ère validation	08/03/2012	TORCATIS

Utilisé dans		Qté	Expire
SAE	200	1	