281 Impasse du Tilleul
38470 BEAULIEU
Tél : 04 76 36 73 73 / Fax : 04 76 36 70 82
E-mail : info@amb-rousset.com
www.amb-rousset.com

Matériel pour la récolte et le travail des fruits

SÉCHOIR à ÉTAGES

2m x 2m

Générateur toutes positions (arrière-droite-gauche)

MANUEL D'UTILISATION et D'ENTRETIEN

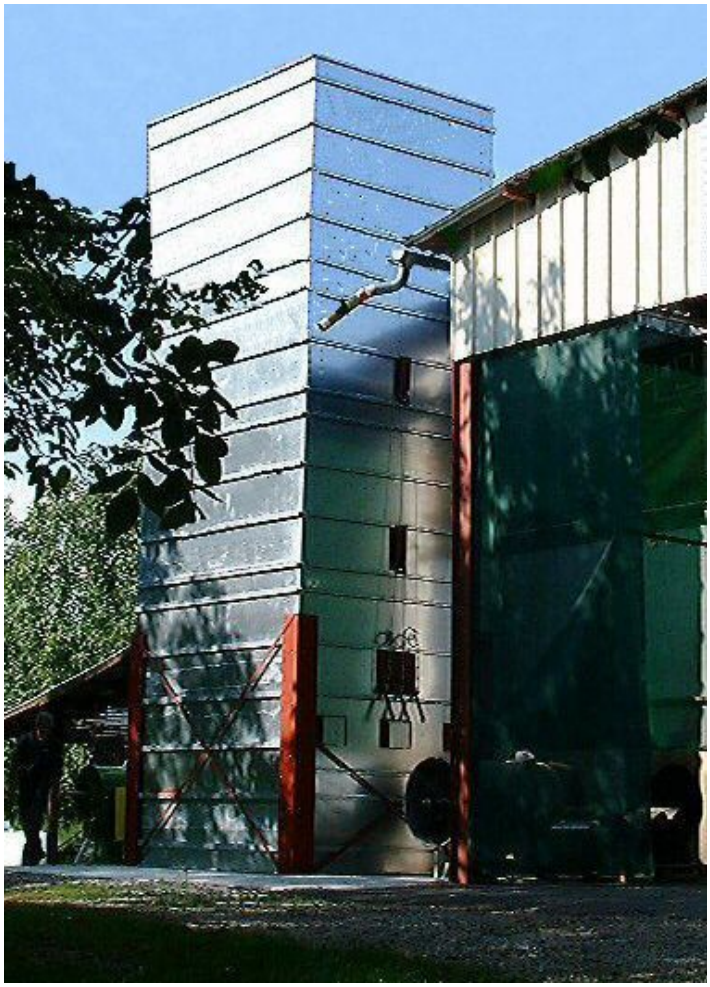

Lisez ce manuel soigneusement et complètement avant d'utiliser la machine. Conservez-le comme référence.

2014 **1ere série**

Si vous ne comprenez pas une partie de ce manuel, contactez votre revendeur ou le représentant pour la France

INTRODUCTION

Toute l'équipe AMB vous félicite pour votre choix du séchoir à étages.

Lisez ce manuel avant d'utiliser votre séchoir à étages, les informations qu'il donne vous permettront d'effectuer un travail de qualité en toute sécurité. Conservez-le à portée pour vous en servir de référence. Demandez un autre manuel à votre revendeur s'il est perdu ou abîmé.

La sécurité dans l'emploi de cette machine dépend de la manière dont elle est utilisée avec les limitations expliquées dans ce manuel. Vous devez connaître et suivre **toutes** les règles de sécurité de ce manuel et du séchoir à étages.

Le séchoir à étages AMB que vous avez acheté a été soigneusement conçue et fabriqué pour vous donner toute satisfaction. Comme tout engin mécanique, il nécessite nettoyage et maintenance. Suivez les règles et les informations de sécurité données dans ce manuel et sur les autocollants de sécurité du séchoir à étages.

Pour l'entretien, votre revendeur AMB possède la compétence, les pièces AMB et les outils nécessaires pour répondre à vos besoins.

Utilisez exclusivement les pièces d'origine AMB, les pièces « adaptables » ne sont pas au niveau de qualité nécessaire pour que la machine fonctionne correctement et en toute sécurité ; de plus, elles rendront la garantie caduque. Inscrivez ci-dessous le modèle et l'année de votre machine :

MODELE : …….....

ANNÉE : .....

Donnez cette information à votre revendeur pour obtenir les bonnes pièces.

Dans un souci de progrès constant, AMB se réserve le droit de modifier ses machines sans pour cela être tenu d'apporter ces modifications aux machines déjà vendues.

Les illustrations et caractéristiques de ce manuel peuvent varier légèrement de votre machine à cause de modifications apportées à la production.

A travers ce manuel, la gauche et la droite ainsi que l'avant et l'arrière sont déterminées en étant en face de votre séchoir en regardant les guichets.

TABLE DES MATIERES

Introduction..... 2
Table des matières..... 3
Liste de vérifications..... 4
Règles de sécurité..... 5
Le séchoir..... 6
Position du générateur..... 7
Nomenclature 8
Précautions à prendre avant de commencer..... 10
Outils nécessaires..... 11
Documentation du générateur..... 12
Tableau de calcul taux d'humidité cout et rendement..... 14
Conseils d'utilisation (vidange séchoir)..... 15
PRE-MONTAGE DES SOUS ENSEMBLES ***17***
I – Plancher..... 18
II - Tôle d'ouverture des grilles..... 22
III - Tôle guichet..... 24
IV - Tôle trappe échantillon..... 26
V - Tôle trappe de visite..... 28
VI - Grille mobile + cornières..... 29
VII - Grille mobile + grille fixe..... 32
MONTAGE DE LA BASE AVEC OPTION REHAUSSE PAR LE BAS ***35***
OPTION Réhausse de 250..... 36
OPTION Réhausse de 500..... 37
MONTAGE DE LA BASE (version standard) ***41***
MONTAGE DU 1er ETAGE..... ***51***
MONTAGE DE(S)L'ETAGE(S) SUPPLEMENTAIRE(S) (OPTION)..... ***67***
Raccordement cornières..... 68
Montage de l'étage supplémentaire..... 70
FINITIONS ***76***
Cornières de protection..... 76
Raccordement électrique..... 77
Fixation du disjoncteur..... 78
ANNEXES ***79***
Couples de serrage (daNm)..... 80
Émissions sonores..... 80
Déclaration de conformité..... 80
Garantie..... 81
Notes..... 82
Bon de commande pièces détachées..... 83

LISTE de VERIFICATIONS

Au concessionnaire revendeur

- Lisez le manuel d'utilisation et d'entretien ainsi que les règles de sécurité.
- Vérifiez que les points indiqués sur les listes de vérifications avant livraison et à la livraison ont tous été vérifiés et éventuellement corrigés avant de laisser la machine à son propriétaire.

Vérifications avant livraison

- Vérifiez que tous les écrans, grilles et garants de sécurité sont en place et en bon état.
- Vérifiez que les autocollants de sécurité sont en place et en bon état. Remplacez-les si nécessaire.
- Vérifiez que tous les vis et boulons sont serrés au bon couple (voir tableau en fin de manuel).
- Vérifiez que la machine fonctionne correctement.

Vérifications à la livraison

- Montrez au client comment réaliser les réglages.
- Expliquez-lui l'importance de la lubrification et montrez-lui les points de lubrification sur la machine.
- Montrez-lui les dispositifs de sécurité, grilles, déflecteurs ainsi que les options.
- Présentez au client le manuel d'utilisation et d'entretien, demandez-lui de bien le connaître.

REGLES de SECURITÉ



ATTENTION

Quelques illustrations peuvent montrer la machine dépourvue d'écrans, de boucliers. N'utilisez jamais la machine sans ces dispositifs.

* Apprenez à arrêter la machine en cas d'urgence.
* N'autorisez personne à utiliser cette machine si elle n'a pas lu et compris ce manuel.
* N'autorisez pas les enfants à utiliser cette machine.
* Portez toujours des vêtements ajustés qui éviteront d'être happés par les pièces en mouvement ou de s'accrocher.
* Portez toujours des équipements de protection pour la tête, les yeux, les oreilles, les mains et les pieds lorsque vous utilisez cette machine.
* Travaillez exclusivement à la lumière du jour ou avec une bonne lumière artificielle.
* Vérifiez que les autocollants de sécurité sont en place et en bon état.
* Nettoyez les accumulations de boue ou de débris.
* Vérifiez que la machine est en bonne condition de travail avant de l'utiliser.
* Vérifiez que tous les écrans, grilles, et boucliers sont en place et en bon état.
* Vérifiez périodiquement le serrage de toute la boulonnerie.
* Enclenchez tous les équipements de sécurité.
* Assurez-vous que l'utilisateur du séchoir à étages ou que toute personne devant l'utiliser a bien lu et compris ce manuel d'instructions auparavant afin d'être informé des consignes de sécurité à respecter

Le séchoir

Exemple d'un séchoir
Base + 1 étage
Générateur sortie à DROITE

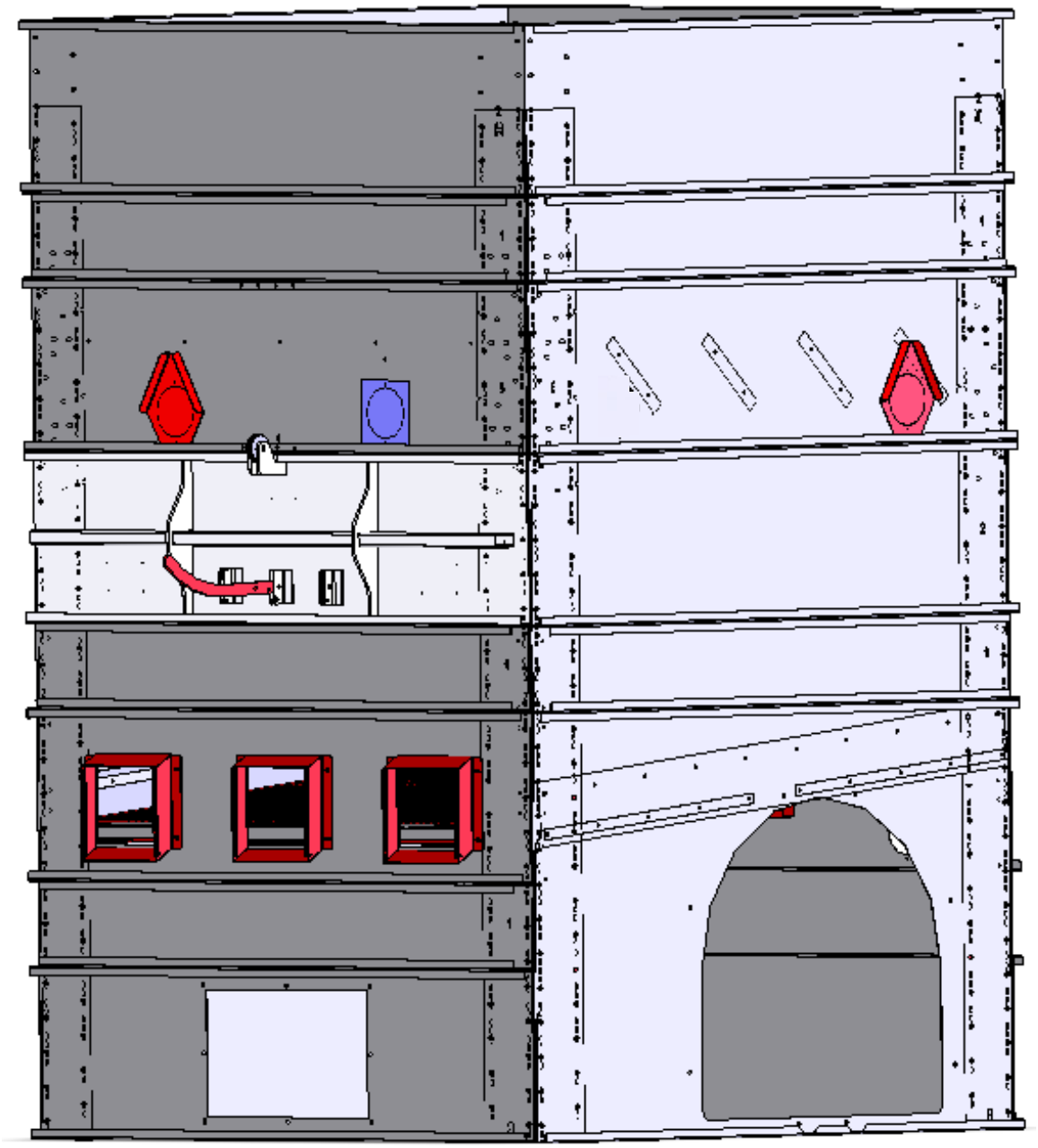

Position du générateur

- Arrière
- Droite
- Gauche

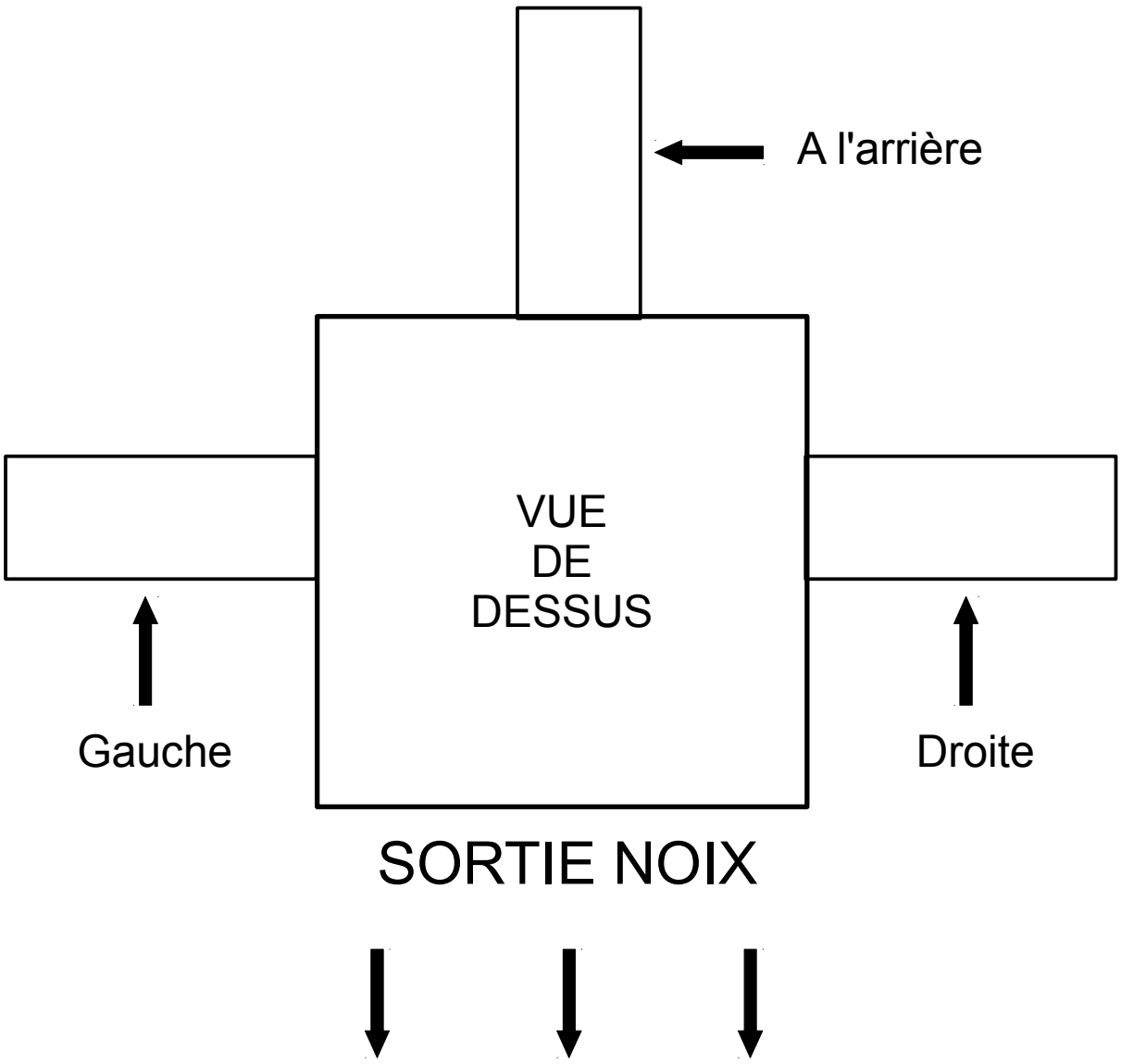

Nomenclature

N° plan : SAE-AUD-L21-018213 0A 21/11/2013 RICHARD

SECHOIR 2x2 - 2014/1

NOTICE PREPA & FAB

Client :

Spec :

Générateur :

Préparé par :

Cocher la position du Générateur ci dessous

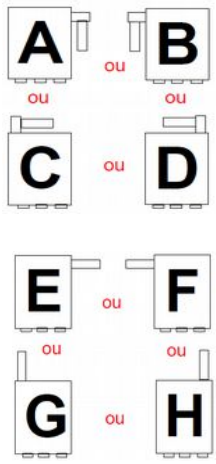

Palette Brun rouge — Séchoir 2X2

							2 étages	3 étages	4 étages	Suppl. 1étage	Suppl. 2étages
7030256	SAE	205	F42	001392	0D	Cornière 200x200 lg3000	4	4	8		4
7030258	SAE	205	F42	001425	0D	Cornière 200x200 lg500 raccord		4	4	4	4
7030257	SAE	205	F42	001423	0C	Cornière haute 200x200 lg1500		4		4	
SAE0049	SAE	200	F20	005443	0A	Grille de plan incliné	5	5	5		
SAE0032	SAE	200	F20	003494	0F	Tôle 500 Commande **AVEC** logo riveté	1	1	1		
SAE0058	SAE	200	F20	002197	0B	Cornière soutien 1ere grille mobile	1	2	3	1	2
SAE0081	SAE	200	F30	005075	0A	Fer plat 35x10 lg 1690	1	2	3	1	2
7000541	SAE	205	F40	003489	0D	Levier	1	2	3	1	2
SAE0060	SAE	STD	F20	001193	0B	Support poulie séchoir		1	2	1	2
SAE0030	SAE	200	F20	004253	0D	Guichet largeur 300	3	3	3		
7001156	SAE	STD	F42	005896	0A	Pièce sécurité GALVA	4	4	4		
SAE0050	SAE	200	F20	005447	0A	Grille mobile	5	10	15	5	10
SAE0052	SAE	200	F20	005445	0A	Grille fixe n°2	1	2	3	1	2
SAE0051	SAE	200	F20	005446	0A	Grille fixe n°1	4	8	12	4	8
SAE0056	SAE	200	F20	002218	0C	Cadre plancher incliné	1	1	1		

Palette Galva

7030222	SAE	200	F42	001197	0B	Tôle 500 standard **n°2**	8	11	14	3	6
7030221	SAE	200	F42	001195	0C	Tôle 250 **n°1**	11	15	19	4	8
7030392	SAE	200	F42	001602	0C	Déflecteur Arrière bas	1	1	1		
7030394	SAE	200	F42	001604	0A	Tôle Rebord plancher vibrant	1	1	1		
7030391	SAE	200	F42	001601	0C	Déflecteur Avant/Arrière Haut	2	4	6	2	4
7030828	SAE	200	F42	005890	0A	Contre-plaque 5 trous lg879	8	8	8		
7031707	SAE	STD	F42	010952	0A	Raidisseur poulie		1	2	1	2
7030228	SAE	200	F42	001590	0B	Tôle 500 guichet	1	1	1		
7030226	SAE	200	F42	001588	0G	Tôle 500 plancher **n°3** *(2=1D+1G)*	2	4	6	2	4
7030223	SAE	200	F42	001587	0C	Tôle 500 plan incline **n°4** *(2=1D+1G)*	2	2	2		
7030227	SAE	200	F42	001589	0G	Tôle 500 sortie câbles **n°5**	1	2	3	1	2
7030224	SAE	200	F42	001591	0E	Tôle 500 oppose sortie câble **n°6**	2	3	4	1	2
7030460	SAE	200	F42	004742	0A	Tôle 500 **n°2 avec trappe GALVA**	2	3	4	1	2
7030399	SAE	STD	F30	004250	0A	Cornière protection extérieur	4	4	4		
7030458	SAE	205	F42	001657	0A	Cornière h250 galva	4				

Rehausse

							0mm	250mm	500mm
7030259	SAE	205	F42	002618	0A	Cornière Rehausse 250		4	
7030565	SAE	205	F42	002619	0A	Cornière Rehausse 500			4
7030258	SAE	205	F42	001425	0D	Cornière 200x200 lg500 raccord		4	4
7030221	SAE	200	F42	001195	0C	Tôle 250 **n°1**		3	
7030222	SAE	200	F42	001197	0B	Tôle 500 standard **n°2**			4

Tôles de Générateur

						Position du générateur								Réhausse			
						A	B	C	D	E	F	G	H	0mm	250mm	500mm	
7030865	SAE	GEN	F42	003550	0E	Levé	Tombé	Levé	Tombé	Levé	Tombé	Levé	Tombé		1		Tôle générateur hauteur 1000
7030863	SAE	GEN	F42	003546	0C	Levé	Tombé			Levé	Tombé			1		1	Tôle générateur hauteur 1250
7031434	SAE	GEN	F42	003549	0C			Levé	Tombé			Levé	Tombé				

Bouchons Tôle de Générateur

							MG	Centrifuge 4kw	Centrifuge 5,5kw-7,5kw
7030867	SAE	GEN	F42	003553	0B	Tôle bouchon générateur **MG Diam 820 Hélicoidale**	2		
7030862	SAE	GEN	F42	003545	0B	Tôle bouchon générateur **BPR561 Centrifuge 4kw** (trou 400x560)		1	
7030868	SAE	GEN	F42	003554	0B	Tôle bouchon générateur **BPR632 Centrifuge 5,5kw-7,5kw** (trou 450x630)			1
7031746	SAE	GEN	F42	003552	0B	Tôle bouchon générateur **SANS TROU (OPTION)**			

Selon la configuration de votre séchoir, le nombre de pièces peut varier.
Vous pouvez donc avoir des pièces en plus en fin de montage.

Commerce						Séchoir 2x2	2 étages	3 étages	4 étages	Suppl. 1étage	Suppl. 2étages
7020383	SAE	STD	F50	005078	0B	POULIE PLAST OUVERTURE	1	2	3	1	2
7070032	SAE	200	F60	004256	0B	BAVETTE PLANCHER VIBRANT	2	2	2		
7070267	SAE	200	F61	013899	0A	BAVETTE DEFLECTEUR BAS	1	1	1		
1480004	SAE	STD	F60	002165	0B	CHARNIERE PLANCHER SECHOIR	15	30	45	15	30
7030400	SAE	STD	F42	004480	0B	Tôle bouchon prise échantillons 	1	5	9	4	4
7032517	SAE	205	F42	016382	0A	Trappe échantillon Galva 	3	3	3		

			2 étages	3 étages	4 étages	Suppl. 1étage	Suppl. 2étages
4460002	+ 4460012	Disjoncteur + boîtier	1	1	1		
4130006		Câble électrique lg 4m	1	1	1		
4100001		VIBREUR	1	1	1		
6490003		TENDEUR LANTERNE	1	2	3	1	2
6480001		CABLE 06mm GALVA lg : 1 m	1	1	1		
6480001		CABLE 06mm GALVA lg : 2,3 m		1	1		
6480001		CABLE 06mm GALVA lg : 3,6 m			1	1	1
6490002		SERRE CABLE 06mm	2	4	6	2	4
5410001		GOUPILLE Ø08 Lg=35	1	2	3	1	2
4430012		PRESSE ETOUPE M20X1.5	2	2	2		

Nomenclature Boulonnerie SAE 2,5x2,5 Base + 1er étage 9040015 Etage supplémentaire 9040016			2 étages	3 étages	4 étages	Suppl. 1étage	Suppl. 2étages	Rehausse 250 mm	Rehausse 500 mm
2100160	Vibreur	VIS TH 8.8 PART.FILT ZING **M12 x 55**	4	4	4				
2180032	Vibreur	RONDELLE RESSORT **NORD-LOCK M12** ZING	8	8	8				
2140012	Cornière	VIS POELIER FENTE CROIX **M08 X 60** ZING	4	4	4				
2100124	Plancher	VIS TH 8.8 PART.FILT ZING **M08 x 40**	20	20	20				
2100040	Caoutchouc	VIS TH 8.8 ENT.FILT ZING **M08 x 25**	40	40	40				
2010004	Caoutchouc	ECROU FREIN BAGUE NYLON ZING **M08 HAUT**	52	52	52				
2160005	Caoutchouc	RONDELLE PLATE LARGE L **M08** ZING BLANC	80	80	80				
2110016	Guichets	VIS **BOMBEE HC** ENT FILT BRUT **M08 X 16**	12	12	12				
2220010	Bouchons prise échant.	RIVET AVEUGLE TETE PLATE LARGE **4X12** ALU	2	12	22	10	20		
2100171	Fixation Poulie	VIS TH 8.8 PART.FILT ZING DIN931 **M14 x 70**	1	2	3	1	2		
2010007		ECROU FREIN BAGUE NYLON ZING **M14 HAUT**	1	2	3	1	2		
2160012		RONDELLE PLATE MOYENNE M **M14** ZING BLANC	2	4	6	2	4		
2100052	Fixation tendeur	VIS TH 8.8 ENT.FILT ZING **M10 x 35**	1	2	3	1	2		
2010005		ECROU FREIN BAGUE NYLON ZING **M10 HAUT**	1	2	3	1	2		
2160003		RONDELLE PLATE MOYENNE M **M10** ZING BLANC	2	4	6	2	4		
2100065	Fixation Ouvrants	VIS TH 8.8 ENT.FILT ZING **M12 x 40**	5	10	15	5	10		
2010006		ECROU FREIN BAGUE NYLON ZING **M12 HAUT**	9	18	27	9	18		
2160009		RONDELLE PLATE MOYENNE M **M12** ZING BLANC	18	36	54	18	36		
2100050	Fixation des charnières	VIS TH 8.8 ENT.FILT ZING **M10 x 20**	30	60	90	30	60		
2020007		ECROU 6 PANS SERIE Hu 8.8 ZING **M10**	30	60	90	30	60		
2110023	Fixation Habillage Galva	VIS TH EMBASE 6.8 ENT FILTE ZING **M08 X 16**	887	1187	1487	300	600	100	140
2110024	Fixation Raccords angle	VIS TH EMBASE 6.8 ENT FILTE ZING **M08 X 20**	50	122	194	72	144	80	80
2080002		ECROU 6 PANS A EMBASE ZING **M08** CL.08	935	1307	1679	372	744	180	220
2100040	Trappe prise échantillon	VIS TH 8.8 ENT.FILT ZING **M08 x 25**	3	3	3				
2010004		ECROU FREIN BAGUE NYLON ZING **M08** HAUT	3	3	3				
2160002		RONDELLE PLATE MOYENNE M **M08** ZING BLANC	6	6	6				

Boulonnerie ET accessoires pour fixation Générateurs			MG	Centrifuge 4kw	Centrifuge 5,5kw-7,5kw	Suppl. 1étage	Suppl. 2étages
5140002	Profil BOYRIVEN	PROFIL ARME CLIPS 12.4+14.6X16 AVEC BOURRELET PARALELLE	3m				
2100040		VIS TH 8.8 ENT.FILT ZING **M08 x 25**		15	15		
2080002		ECROU 6 PANS A EMBASE ZING **M08** CL.08		15	15		
2160032		RONDELLE PLATE EXTRA LARGE **LL M08** ZING		30	30		

Précaution

DEBALLER et CLASSER la VISSERIE

LIRE LA NOTICE ENTIEREMENT AVANT DE COMMENCER

ATTENTION

Ne serrer la boulonnerie qu'une fois le séchoir entièrement monté

Outils

2 - Clé plate, douille 8

2 - Clé plate, douille 13

2 - Clé plate, douille 19

2 - Clé plate, douille 17

2 - Clé plate, douille 22

2 - clé mâle de 5 (BTR)

1 - riveteuse

Boulonneuse électrique ou pneumatique

1 – palan ou chariot élévateur ou fourche à fumier.

GÉNÉRATEUR de CHALEUR

NOIX – NOISETTES – CHATAIGNES – AMANDES

Centrifuge

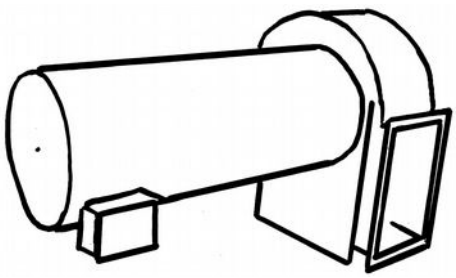





Thermostat consigne + température

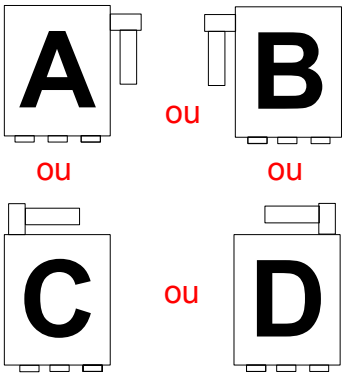

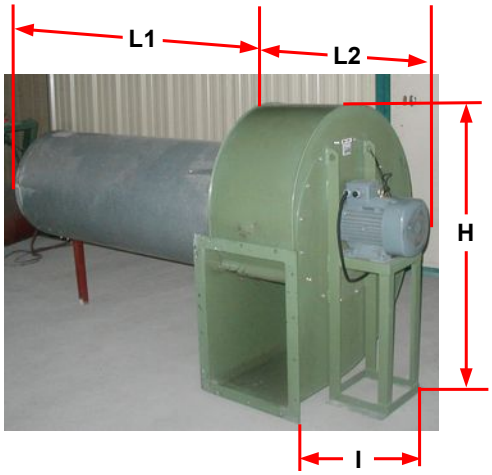

	5,5Cv 4kW	7,5Cv 5,5kW	10Cv 7,5kW
L1	1550	1550	1550
L2	750	825	860
H	1155	1310	1310
I	940	1065	1065

Hélicoïdale

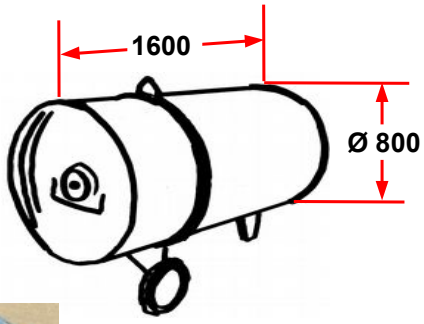



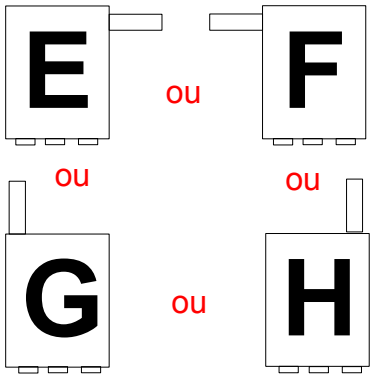





Thermostat consigne

281 Impasse du Tilleul
38470 BEAULIEU
Tél : 04 76 36 73 73 / Fax : 04 76 36 70 82
E-mail : info@amb-rousset.com
www.amb-rousset.com



Caractéristiques techniques

Référence : GEN

TABLEAU DE CHOIX D'UN GÉNÉRATEUR D'AIR CHAUD

Pour 2.000 m3/h d'air par m² de Séchoir

GÉNÉRATEUR A SIMPLE ALLURE

Hauteur de noix	Surface du séchoir	Surface nécessaire	HEAT GENERATOR
En mètre	En m²	En m³/h	Proposé
1	1 à 8	14400	G 580/3 cv / 9 pales
1	8 à 10	19000	G 800/3 cv / 9 pales
1	10 à 12	24000	G800/4 cv / 9 pales
2	8 à 13	31000	G 800/5,5 cv / 12 pales
3	12 à 19	35000	G 800/7,5 cv / 12 pales
3 – 4	16 à 19	18900	Centrifuge 7,5 cv
4	19 à 25	24000	Centrifuge 10 cv

Injection	1,5 Bars	2,25 Bars	3 bars
En mm/mm	En kcal/h / kW	En m³/h	Proposé
130/100	32500 / 38	42500 / 49	50000 / 58
180/100	55000 / 64	80000 / 93	94000 / 109
230/100	90000 / 105	130000 / 151	150000 / 174

	Type VT	Cv/kW	t/mn	M³/heure					
				Perte de pression					
				A vide	20/25 MM CE	40 MM CE	60 MM CE	90 MM CE	110 MM CE
HELICOIDAL	583/9	3 / 2,3		16000	10500				
	803/9	3 / 2,2	1500	23000	15000	9000			
	804/9	4 / 2,9	1500	29000	19000	11500	/		
	805/12	5,5 / 4,1	1500	31000	26000	18000	8000		
	807/12	7,5 / 5,5	1500	35000	31000	23000	8500		
CENTRIFUGAL		4,5 / 3,3	1500	13500	13500			8400	4000
		5,5 / 4,1	1500	16800	16800			9600	6000
		7,5 / 5,5	1500	18900	18900			16800	13500
		10 / 7,4	1500	24000	24000			21300	16800

	2 m x 2 m	2,5 m x 2,5 m	2,5 m OPCION
2 étages	Ventilateur hélicoïdale G800 – 5,5 cv (4,1 kW)	Ventilateur hélicoïdale G800 – 5,5 cv (4,1 kW)	
	12 pales – 8 000 m³/h – 60 mm CE*	12 pales – 8 000 m³/h – 60 mm CE*	
	Générateur MG805 – 135 000 Kcal/h	Générateur MG805 – 135 000 Kcal/h	
3 étages	Ventilateur hélicoïdale G800 – 7,5 cv (5,6 kW)	Ventilateur hélicoïdale G800 – 7,5 cv (5,6 kW)	Ventilateur centrifuge 7,5 cv (5,6 kW)
	12 pales – 8 500 m³/h – 60 mm CE*	12 pales – 8 500 m³/h – 60 mm CE*	16 800 m³/h – 110 mm CE*
	Générateur MG807 – 150 000 Kcal/h	Générateur MG807 – 150 000 Kcal/h	Générateur MG807 – 150 000 Kcal/h
4 étages	Ventilateur centrifuge 5,5 cv (4,1 kW)	Ventilateur hélicoïdale G800 – 10 cv (7,46 kW)	
	9 600 m³/h – 90 mm CE*	16 800 m³/h – 110 mm CE*	
	Générateur MG807 – 150 000 Kcal/h	Générateur MG807 – 150 000 Kcal/h	

Hypothèse						**Objectif final d'humidité de la noix = 12-13 %**		
Taux d'humidité de la noix fraîche	**Humidité relative dans l'air**	**Consigne de température du générateur de chaleur**	**Temps de séchage des noix**	**Dimension du séchoir**	**Nombre d'étage**	**Superficie du séchoir**	**Volume du séchoir**	**Rendement de noix/jour**
%	**%**	**° C**	**h**	**m x m**	**nb**	**m²**	**m³**	**T / jour**
55 – 60	**90**	**30**	**72**	**2 x 2**	**2**	**8**	**8**	**0,9**
40 – 45	**50**	**25**	**48**	**2 x 2**	**2**	**8**	**8**	**1,3**
55 – 60	**90**	**30**	**72**	**2,5 x 2,5**	**2**	**12,5**	**12,5**	**1,4**
40 – 45	**50**	**25**	**48**	**2,5 x 2,5**	**2**	**12,5**	**12,5**	**2,1**
55 – 60	**90**	**30**	**72**	**2 x 2**	**3**	**12**	**12**	**1,3**
40 – 45	**50**	**25**	**48**	**2 x 2**	**3**	**12**	**12**	**2**
55 – 60	**90**	**30**	**72**	**2,5 x 2,5**	**3**	**19**	**19**	**2,1**
40 – 45	**50**	**25**	**48**	**2,5 x 2,5**	**3**	**19**	**19**	**3,1**
55 – 60	**90**	**30**	**72**	**2 x 2**	**4**	**16**	**16**	**1,8**
40 – 45	**50**	**25**	**48**	**2 x 2**	**4**	**16**	**16**	**2,6**
55 – 60	**90**	**30**	**72**	**2,5 x 2,5**	**4**	**25**	**25**	**2,8**
40 – 45	**50**	**25**	**48**	**2,5 x 2,5**	**4**	**25**	**25**	**4,1**

Coût : 0,03€/kg

Hauteur totale : 2 étages : 3,25 m (base)
3 étages : 4,50 m
4 étages : 5,75 m

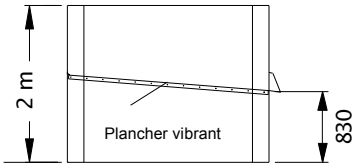

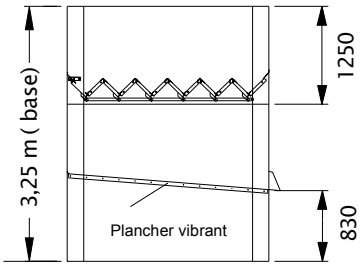

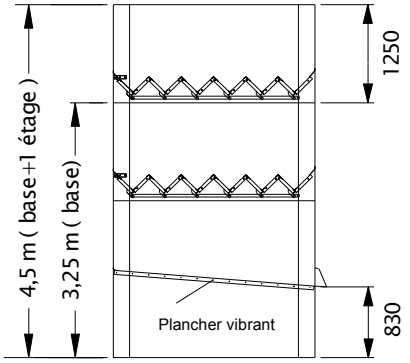

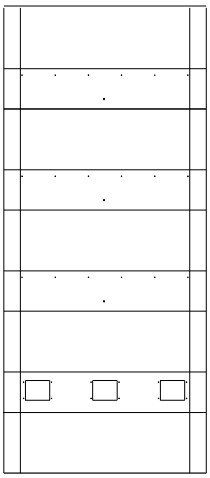

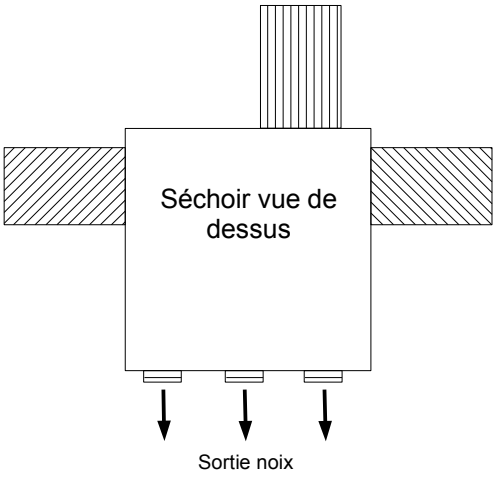

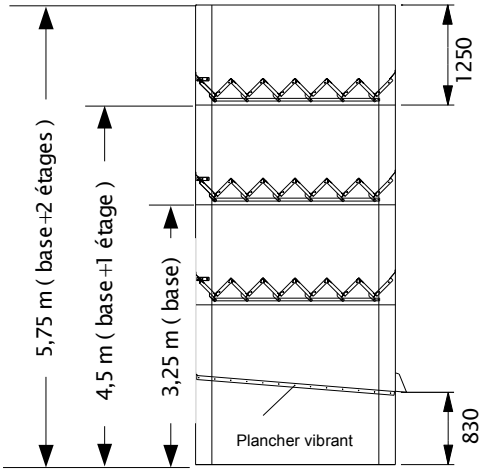

Vidange du séchoir

Pour facilité la vidange de votre séchoir procéder comme suit :

1 - Ouvrir les trappes de vidange
2 – Mettre le vibreur de plancher en marche
3 – Mettre le générateur de chaleur en route

Les noix s'évacuent plus facilement

PRE-MONTAGE
DES SOUS ENSEMBLE

I - Plancher
II - Tôle d'ouverture des grilles (câble)
III - Tôle guichet
IV - Tôle trappe d'échantillon
V - Tôle trappe de visite
VI - Grille mobile + Cornière
VII - Grille mobile + Grille fixe

I - Plancher

Référence des pièces en **ROUGE** sur les plans
des tôles en **VERT**
la boulonnerie en **BLEU**

	Plancher			
		REF	DESIGNATION	Qté
I	1	SAE0056	Sous-ensemble plancher incliné	1
	2	7070032	Bavette plancher vibrant SAE 120	2
	3	7030828	Contre plaque 5 trous fixation caoutchouc	4
	4	7030394	Tôle rebord plancher vibrant	1

	Contre plaques + Caoutchouc + Plancher		Qté
A	1	Vis HM8x25	20
	2	Rondelle L08	40
	3	Ecrou FREIN HM8	20
	Tole rebord + Plancher		**Qté**
B	1	Vis HM8x60 tête POELIER	3
	2	Ecrou HM8 embase	3

I - Plancher

ATTENTION

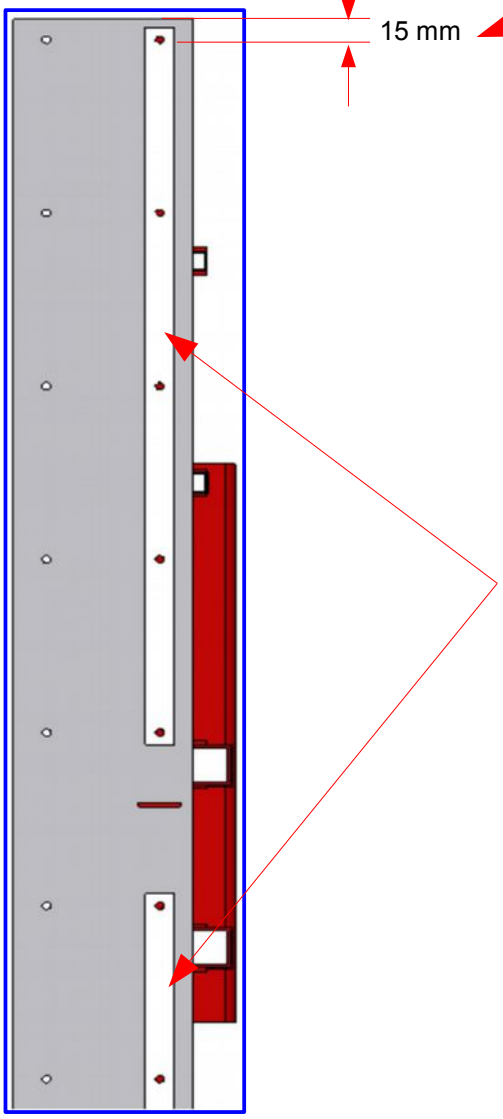

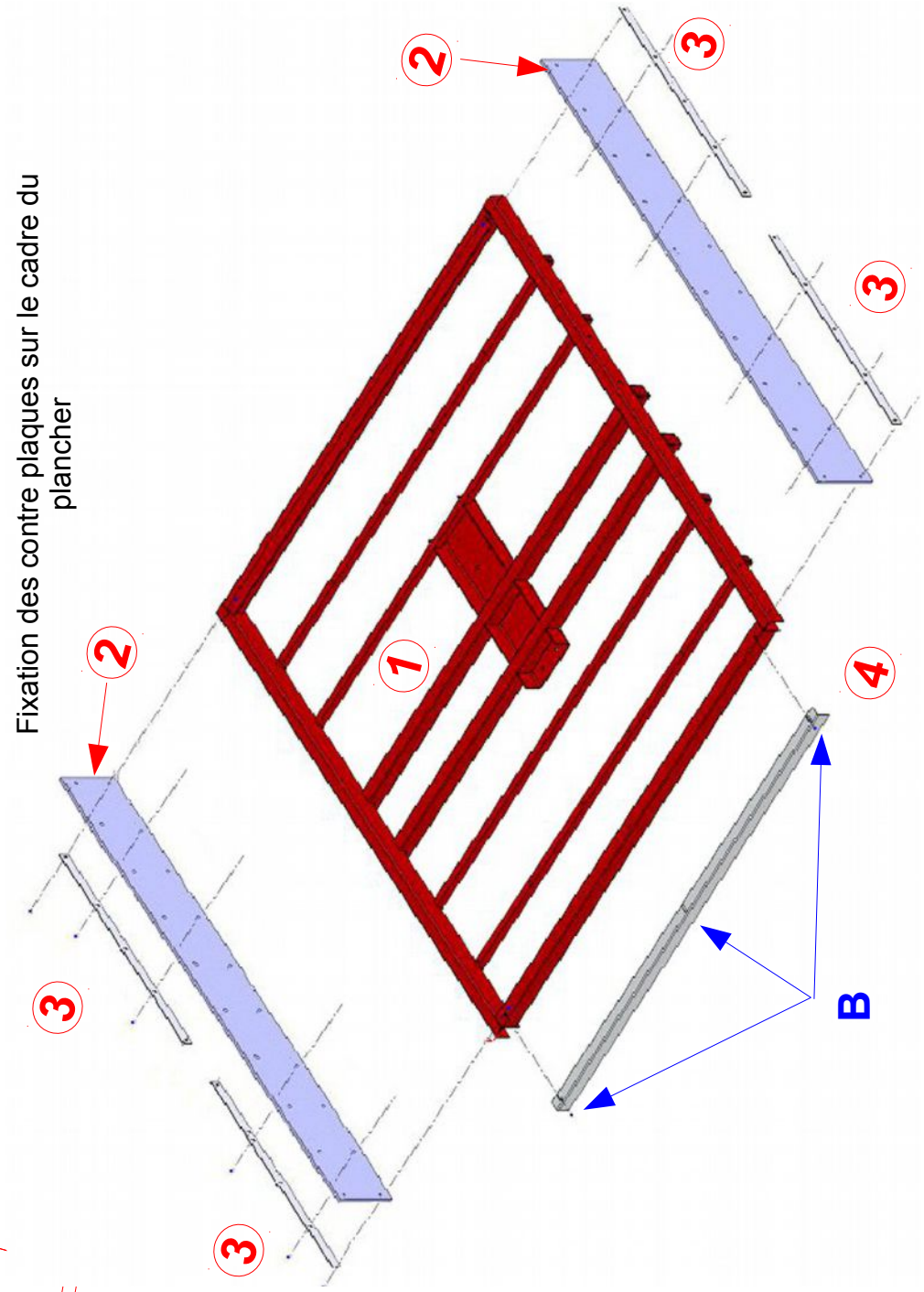

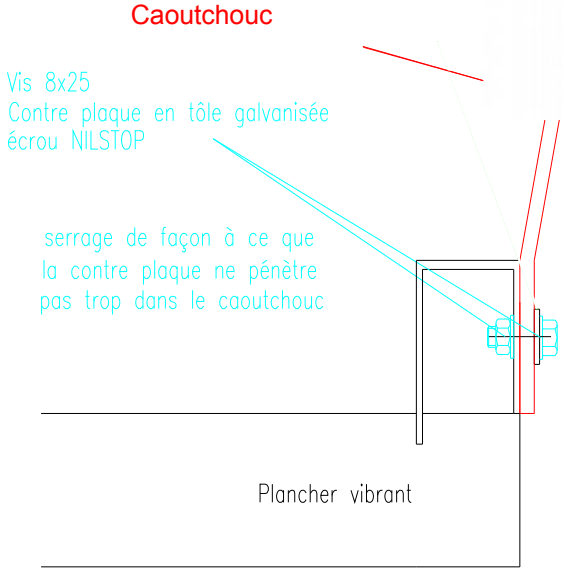

I - Plancher

		Fixation vibreur	
A	1	Vis HM12x55	**4**
	2	Rondelle NORD-LOCK M12	**8**
	3	Rondelle M12	**4**
	4	Ecrou FREIN HM12	**4**

Avant



Arrière

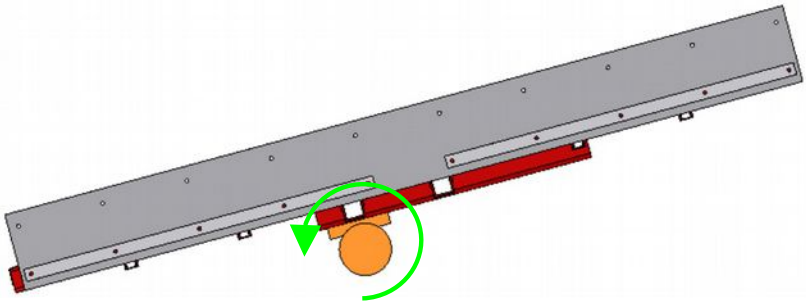

Ce plan est la propriété exclusive de AMB ROUSSET, il ne peut être reproduit, utilisé ou communiqué sans autorisation Tolérance générale du plan ±0.5mm

AMB
Ets ROUSSET
38470 BEAULIEU
tel:04.76.36.73.73
fax:04.76.36.70.82

sechoir 2m

assamblage plancher vibrant

N° plan : SAE-200-F22-014094_0A

Échelle

Matière :

Traitement :

Dessiné par : TORCATIS crée le : 08/03/2012

Ep : P/M : 0

Utilisé dans

Ind.	Modification	Date	Nom	1ère saison
0A	1ère validation	08/03/2012	TORCATIS	

SAE	200

II – *Tôle d'ouverture des grilles*

	Tole d'ouverture des grilles (câble)			
		REF	DESIGNATION	Qté
II	1	SAE0032	Tole 500 support levier pour sechoir 2 x 2	1
	2	7020383	Poulie plastique ouverture grilles sechoir	1
	3	7000541	Levier standard 2m et 2,5 m	1

		Visserie fixation de la poulie	Qté
A	1	Vis HM14x70	1
	2	Ecrou FREIN M14	1
	3	Rondelle M14	2
		Visserie fixation du levier	**Qté**
B	1	Vis HM10x35	1
	2	Ecrou FREIN M10	1
	3	Rondelle M10	2
C	1	Goupille clip 8	1

II – *Tôle d'ouverture des grilles*

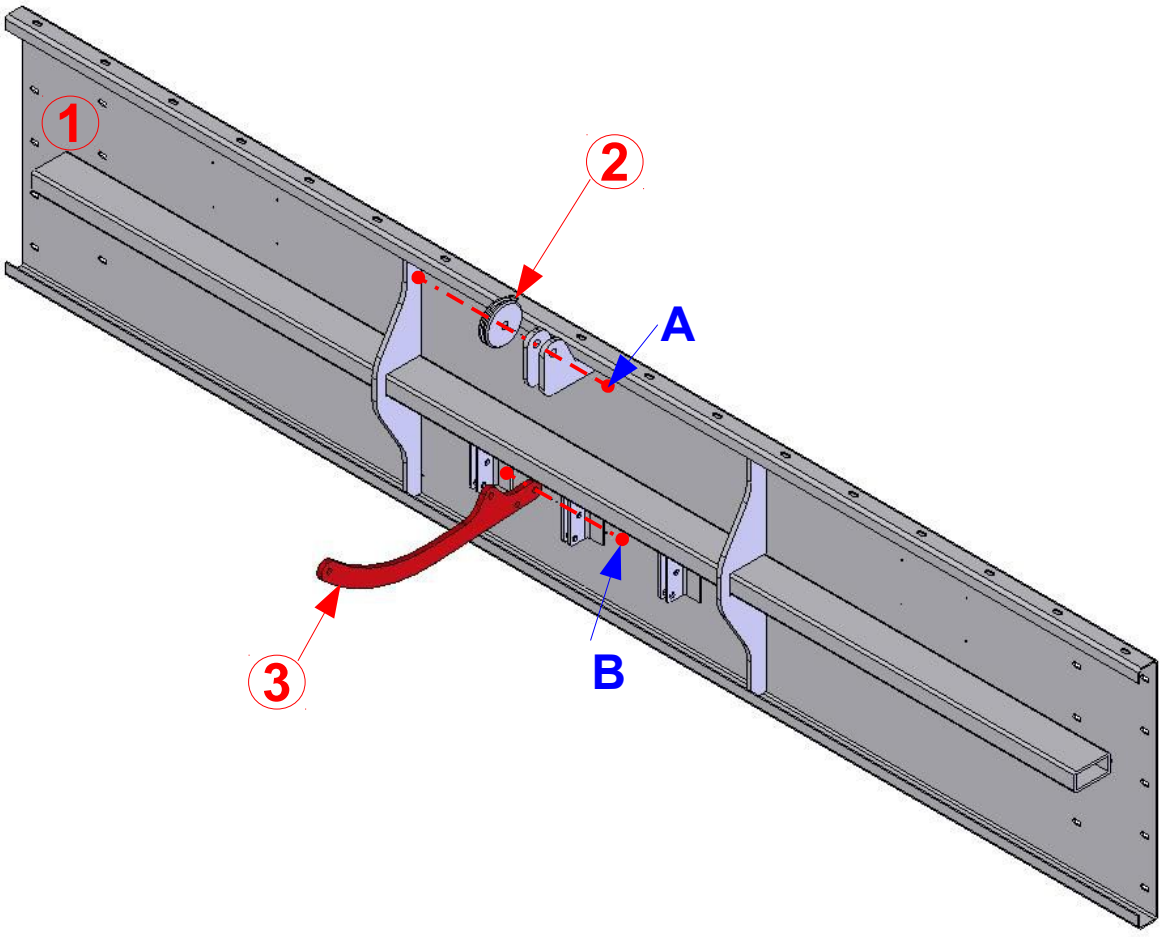

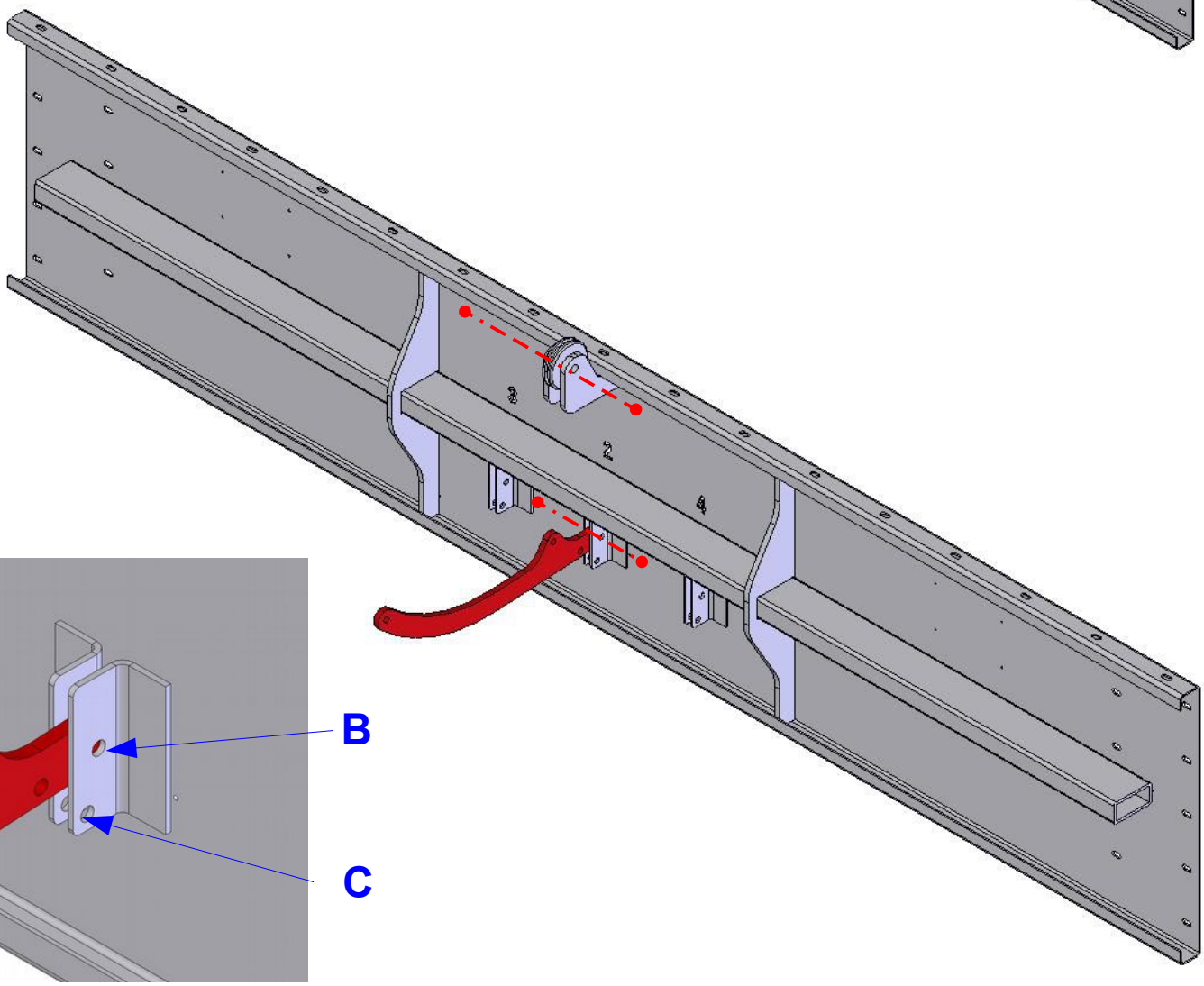

III – *Tôle de guichets*

	Tole guichet			
		REF	DESIGNATION	Qté
III	1	SAE0030	Guichet sechoir Largeur 300	3
	2		Trappe 315 x 295 EP 3 mm	3
	3	7030228	Tole 500 guichet	1

	Fixation des guichets		Qté
A	1	Vis bombée HC M8X16	12
	2	Ecrou embase M8	12

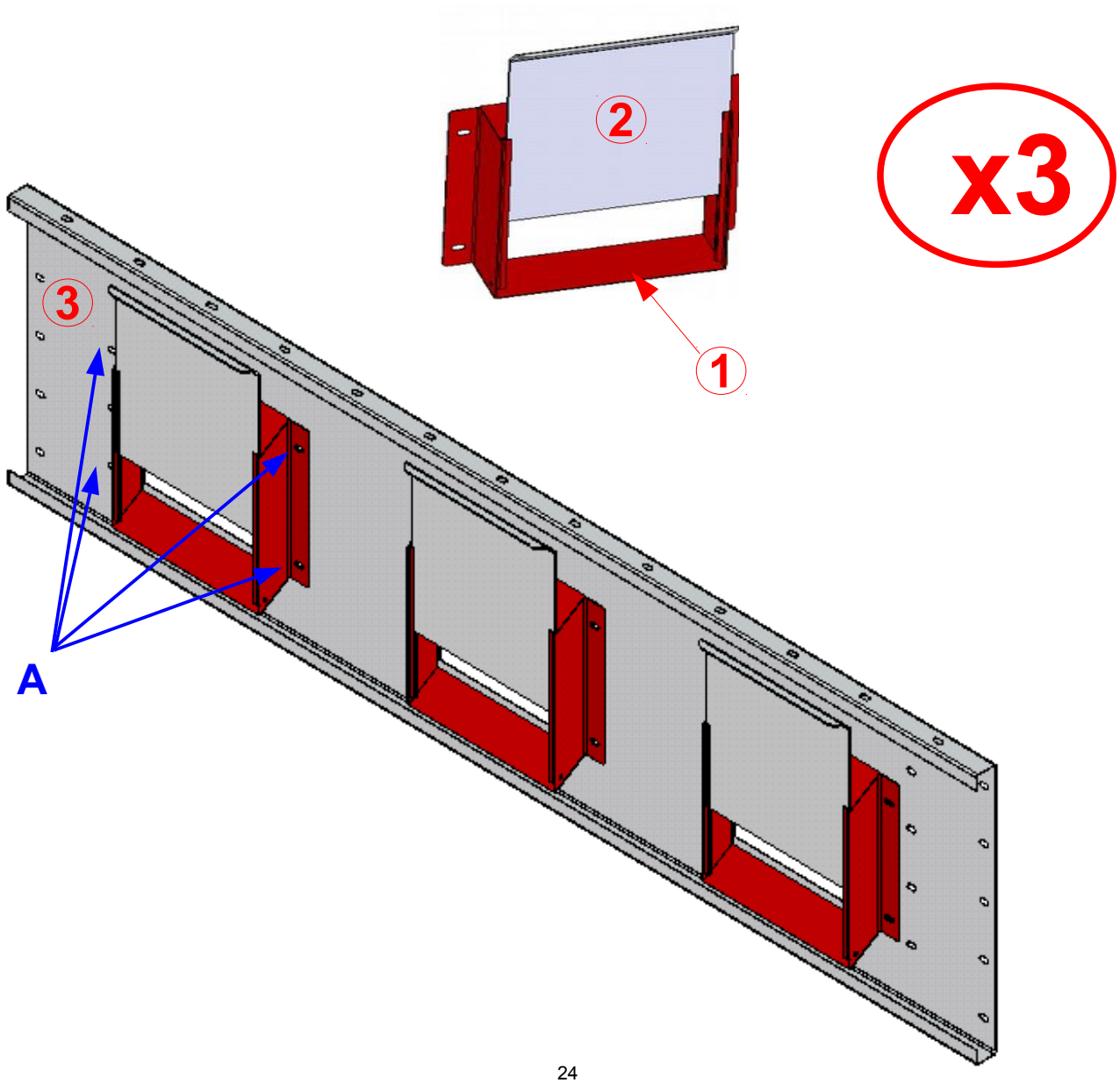

IV – *Tôle trappe d'échantillon*

	Tole trappe d'échantillon			
		REF	DESIGNATION	Qté (/ / / par étages)
IV	1	7032517	Trappe échantillon	**3 (1er étage seulement)**
	2	7030400	Bouchon prise d'échantillon	**1/5/9**
	3	7030227	Tôle 500 sortie câble (n°5)	**1/2/3**
	4	7030226	Tôle 500 plancher (n°3)	**2/4/6**

	Fixation trappes d'échantillon		Qté
A	1	Vis TH M8x25	1
	2	Rondelle M08	2
	3	Ecrou FREIN M08	1
B	Fixation des bouchons		Qté
	1	Rivets 4x12 Alu	2

BASE + 1er ETAGE :
Vous disposez de trois trappes prise d'échantillon et de 1 bouchon à positionner à votre convenance sur les 2 tôles N°3 et la tôle N°5.

ETAGE(S) SUPPLEMENTAIRE(S) : (pas de trappe d'échantillon)
Vous disposez de 4 bouchons à riveter sur les 2 tôles n°3 et la tôle N°5.

IV – *Tôle trappe d'échantillon*

Exemple avec 1 tôle N°5 :

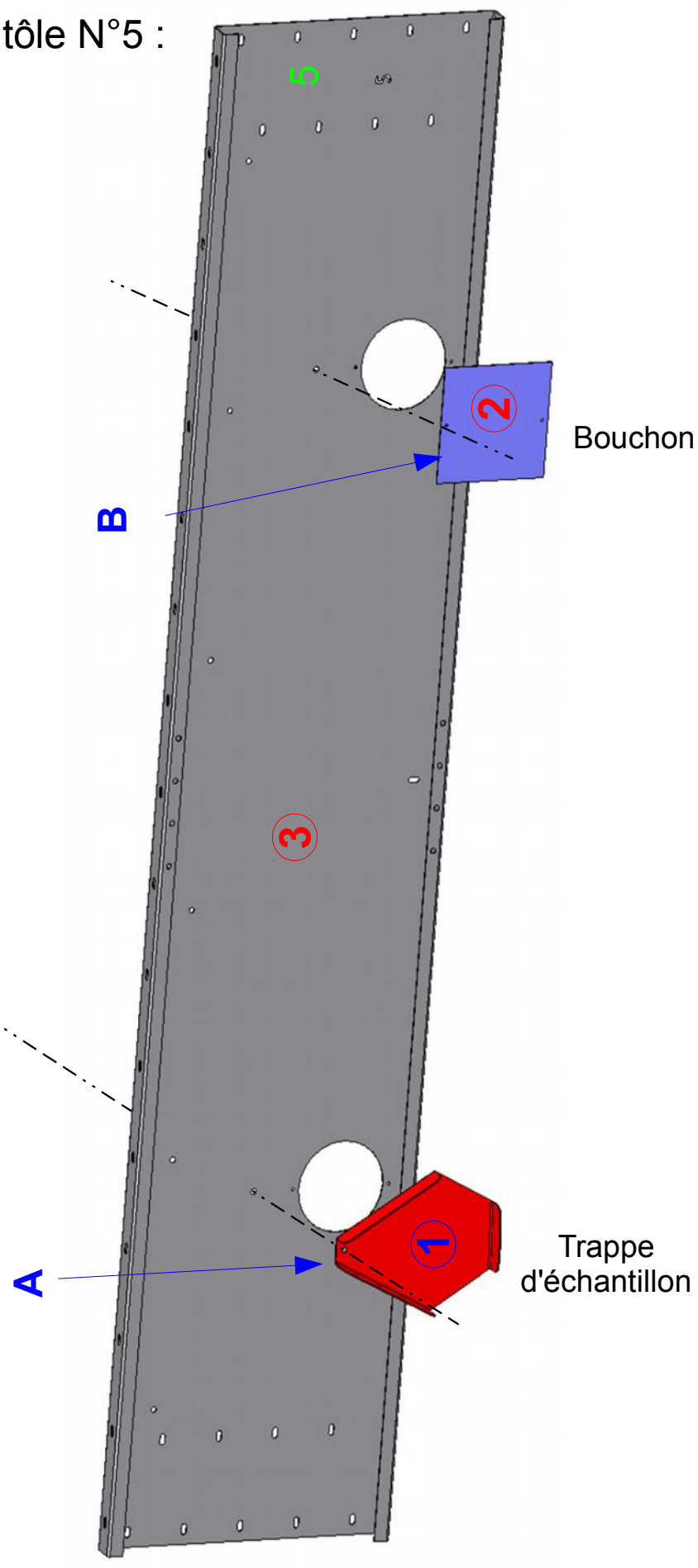

V – Tôle trappe de visite

Les trappes de visite figurant sur la face avant et arrière, se trouvent toujours à la même hauteur. Toutefois, en fonction du positionnement du séchoir dans le bâtiment, ces trappes peuvent également se monter sur la face gauche et droite en gardant toujours la même hauteur.

Suivant la position du séchoir dans votre bâtiment, changer de coté les tôles trappe de visite en les laissant au même niveau.

	Tole trappe de visite			
		REF	DESIGNATION	Qté
V	1	7030460	Tôle 500 n° 2 avec trappe de visite	2
	2	7030459	Bouchon Trappe de visite	2

	Fixation Trappes de visite		Qté
A	1	Vis HM 8x16 embase	8

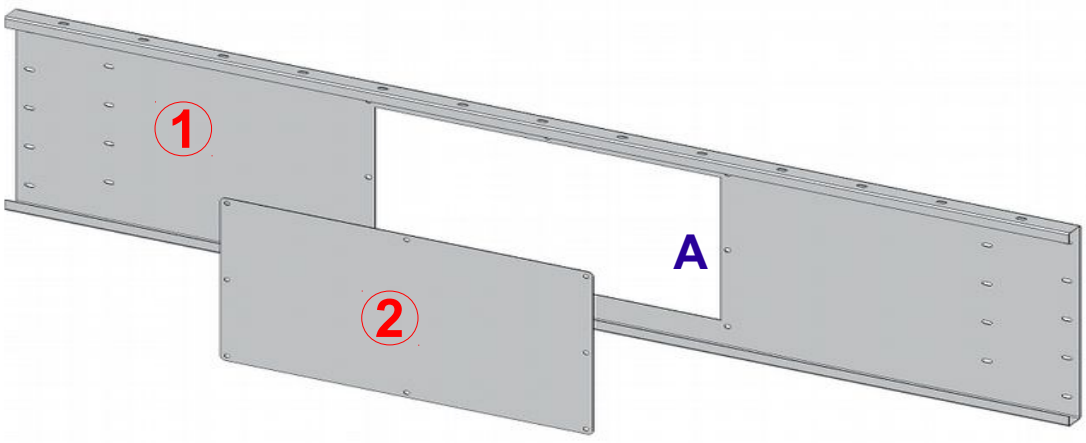

x2

VI – *Grille mobile + Cornière*

Fixation de la charnière

Attention au sens de montage des vis

Partie femelle : (en jaune)

Écrou contre la grille – tête de la vis contre la charnière.

Partie mâle : **(en bleu)**

Écrou contre la charnière – tête de la vis contre la cornière.

	Grille mobile + Corniere grille mobile			
		REF	DESIGNATION	Qté
VI	1	SAE0058	Cornière soutient 1ere grille mobile	1
	2	1480004	Charnière zing plancher séchoir	3
	3	SAE0050	Grille mobile	1

	Visserie fixation cornière + charnière + grille		Qté
A	1	Charnière	3
	2	Vis HM 10x20	6
	3	Ecrou M10	6

VI – *Grille mobile + Cornière*

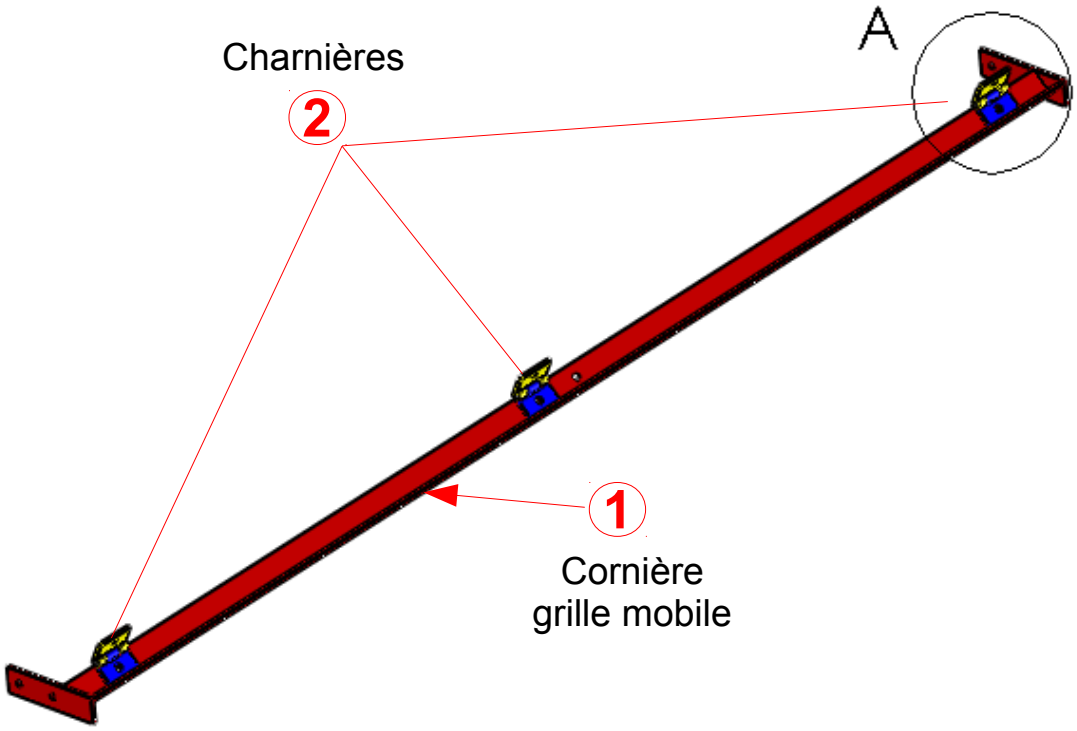

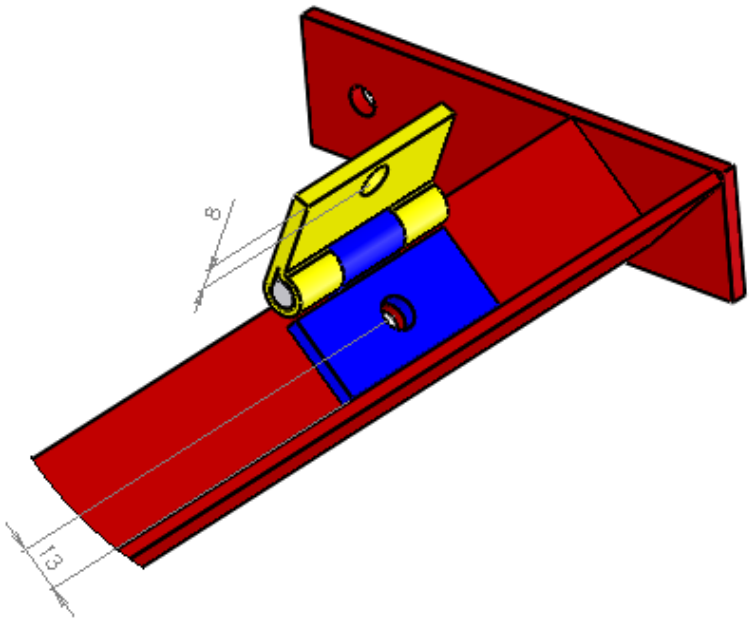

DÉTAIL A
ECHELLE 1 : 2

Ce plan est la propriété exclusive de AMBRCUSSET, il ne peut être reproduit, utilisé ou communiqué sans autorisation

Tolérance générale du plan ±0,5mm

AMB Ets ROUSSET 38470 BEAULIEU tel:04.76.36.73.73 fax04.76.36.70.02	sechoir 2m		N° plan : SAE-200-F22-0 I4095 0A			Échelle
	grille mobile sur bâti		Matière :			Traitement :
	Dessiné par : TORCATIS crée le : 08/03/2012		Ep :	P/M : 0		Utilisé dans
	Ind.	Modification	Date	Nom	1ère saison	SAE 200
	0A	1ère validation	08/03/2012	TORCATIS		

VI – *Grille mobile + Cornière*

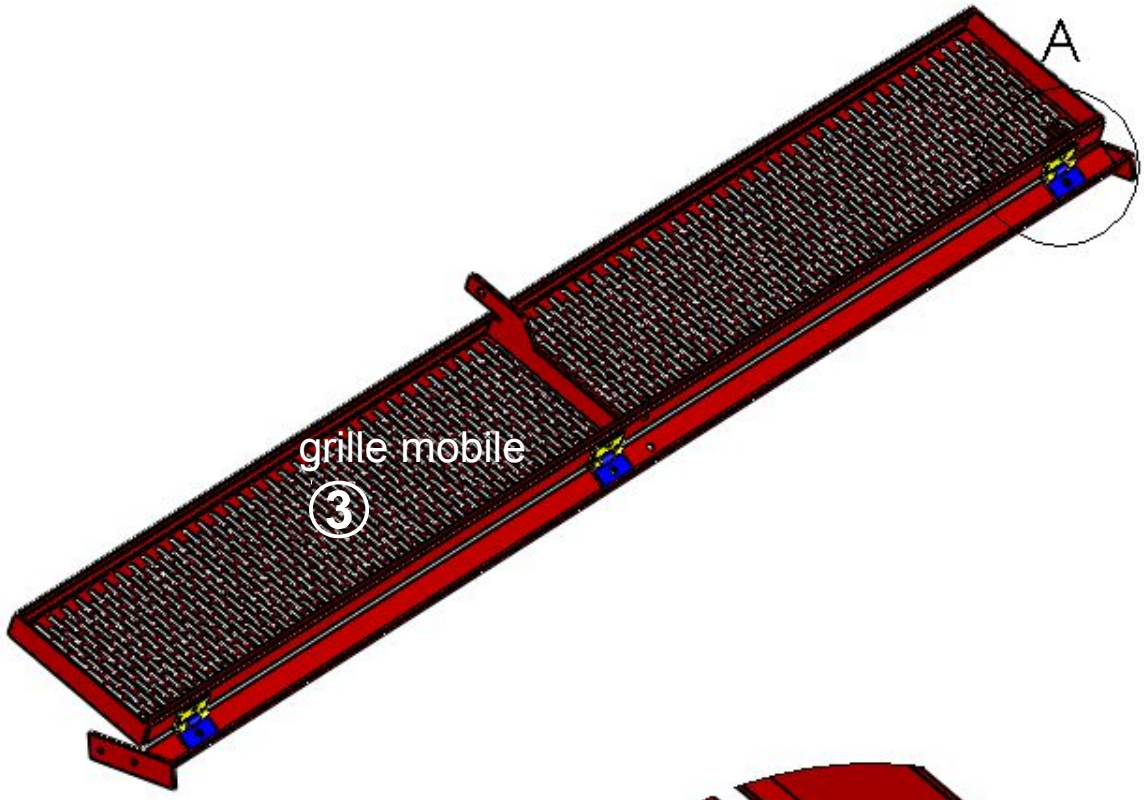

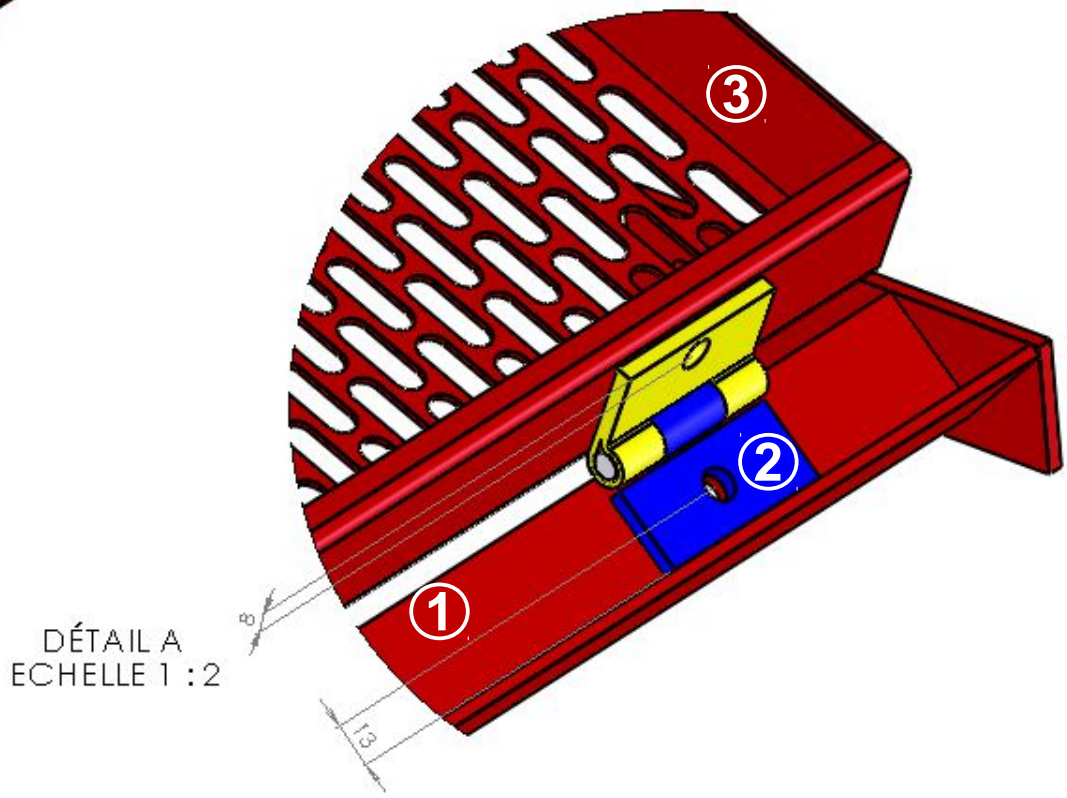

DÉTAIL A
ECHELLE 1 : 2

Ce plan est la propriété exclusive de AMB ROUSSET, il ne peut être reproduit, utilisé ou communiqué sans autorisation Tolérance générale du plan ±0,5mm

AMB Ets ROUSSET 38470 BEAULIEU tel:04.76.36.73.73 fax:04.76.36.70.82	sechoir 2m grille mobile sur bâti	N° plan : SAE-200-F22-014095_0A			Echelle	
		Matière			Traitement :	
	Dessiné par : TORCATIS Créé le : 08/03/2012	Ep :		P/M : 0	Utilisé dans	
	Ind. Modification	Date	Nom	1ère saison	SAE	200
	0A 1ère validation	08/03/2012	TORCATIS			

VII – *Grille mobile + Grille Fixe*

Fixation de la charnière

Attention au sens de montage des vis

Partie femelle : **(en jaune)**

Écrou contre la grille – tête de la vis contre la charnière.

Partie mâle **: (en bleu)**

Écrou contre la charnière – tête de la vis contre la grille fixe.

	Grille mobile + Grille fixe			
		REF	DESIGNATION	Qté
VII	1	SAE0051	Grille fixe n° 1 (Longues)	**1**
	2	1480004	Charnière zing plancher séchoir	**3**
	3	SAE0050	Grille mobile séchoir	**1**

	Visserie fixation grille mobile + charnière + grille fixe		Qté
A	1	Charniere	**3**
	2	Vis HM 10x20	**6**
	3	Ecrou M10	**6**

VII – *Grille mobile + grille fixe*

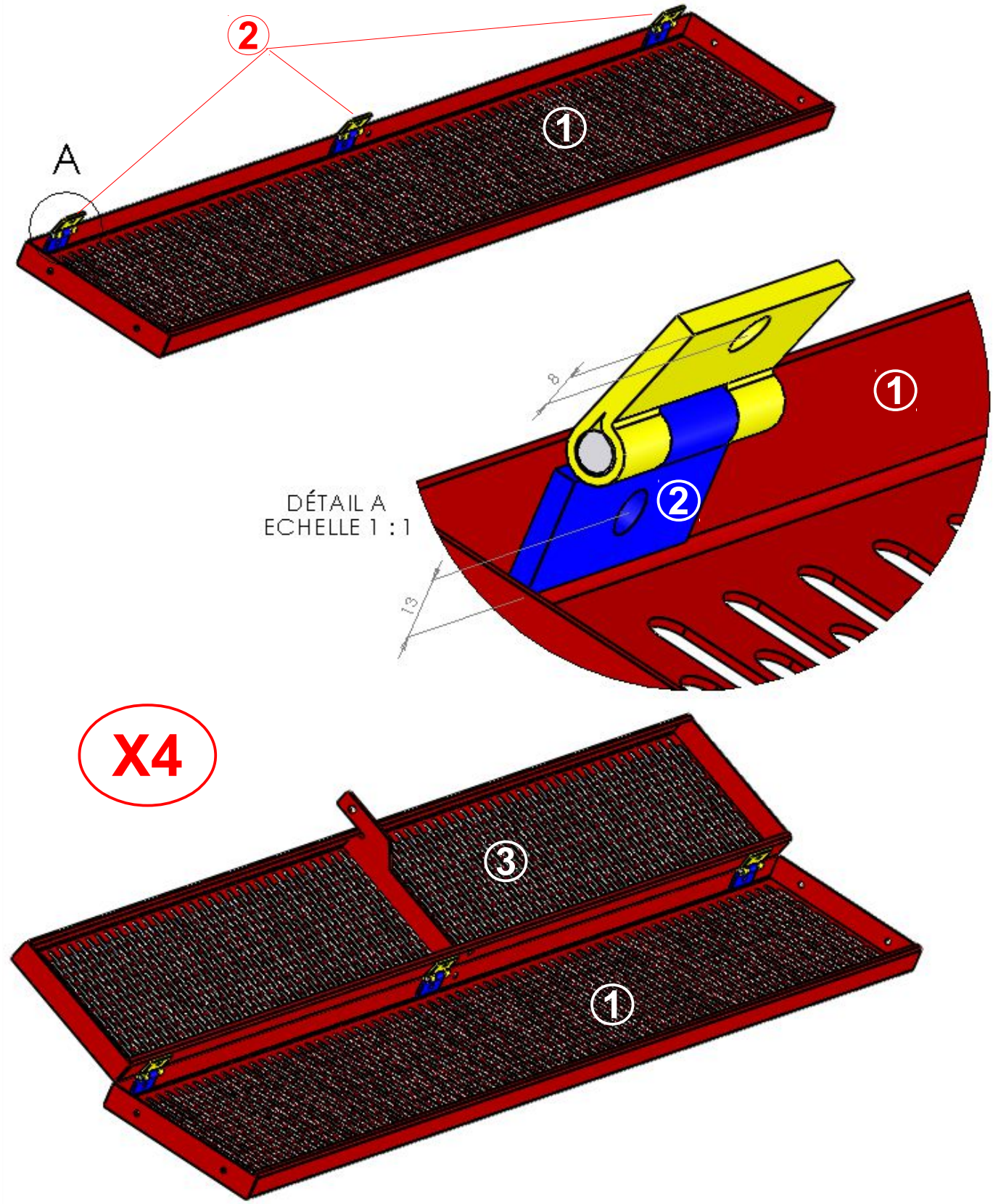

Ce plan est la propriété exclusive de AMB ROUSSET, il ne peut être reproduit, utilisé ou communiqué sans autorisation. Tolérance générale du plan ±0.5mm

AMB Ets ROUSSET 38470 BEAULIEU tel:04.76.36.73.73 fax:04.76.36.70.82	sechoir 2m assemblage grilles & charnieres		N° plan : SAE-200-F22-014091_0A		Echelle
			Matière :		Traitement :
	Dessiné par : TORCATIS	Crée le : 08/03/2012	Ep	P/M : 0	Utilisé dans
	Ind.	Modification	Date	Nom	1ère saison
	0A	1ère validation	08/03/2012	TORCATIS	

VII – *Grille mobile + grille fixe*

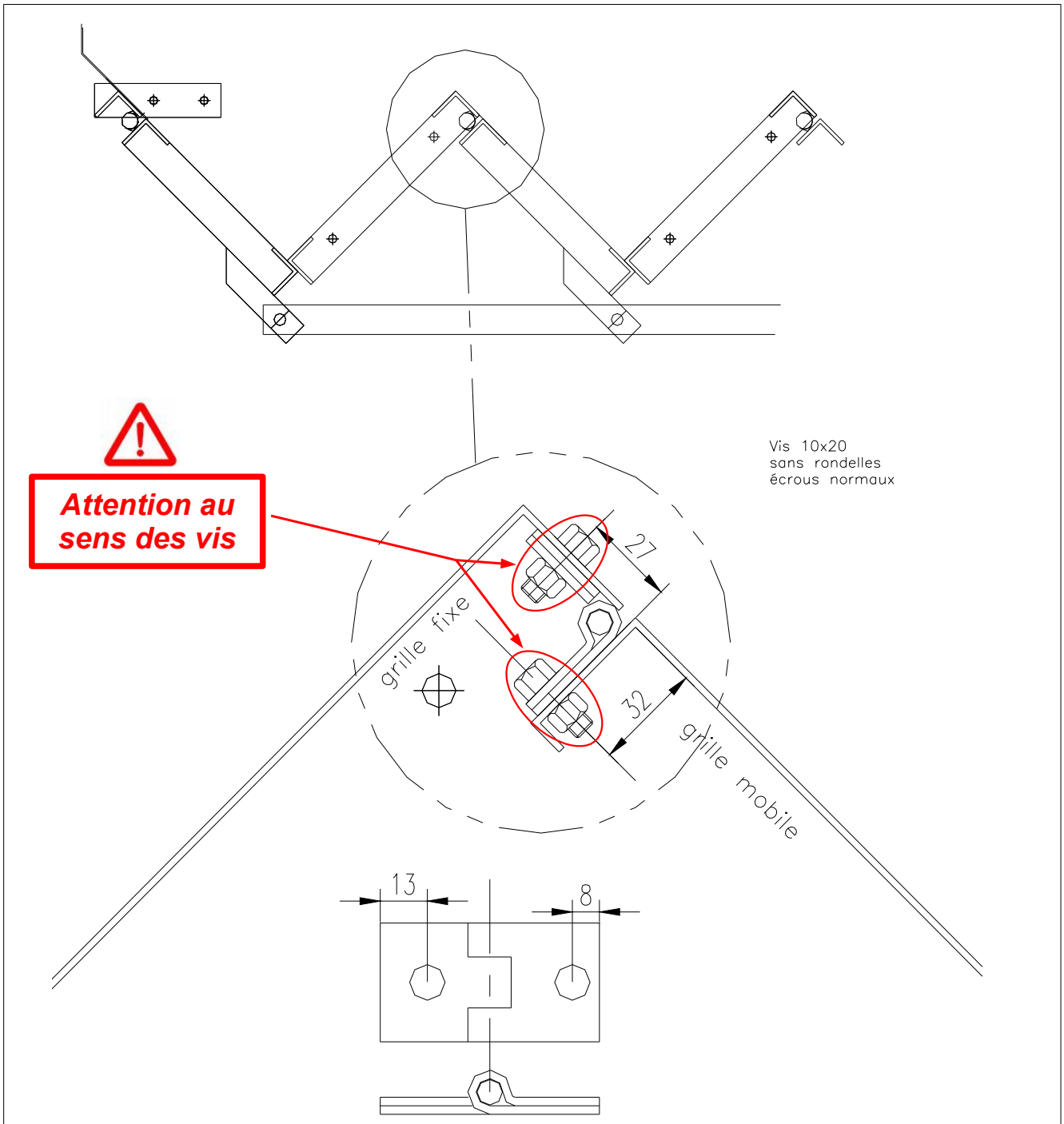

ATTENTION AU SENS DES CHARNIERES

Ce plan est la propriété exclusive de AMB ROUSSET, il ne peut être reproduit, utilisé ou communiqué sans autorisation Tolérance générale du plan ±0,5mm

Ets ROUSSET
38470 BEAULIEU
tel:04.76.36.73.73
fax:04.76.36.70.82

general sechoirs

montage des charnieres

N° plan : SAE-AUD-F22-014093_0A

Échelle

Matière :

Traitement :

Dessiné par : TORCATIS crée le : 08/03/2012

Ep : P/M : 0

Utilisé dans : SAE, AUD

Ind.	Modification	Date	Nom	1ère saison
0A	1ère validation	08/03/2012	TORCATIS	

MONTAGE DE LA BASE

Avec option rehausse par le bas

250 mm ou 500 mm

Si vous n'avez pas choisi d'option rehausse , allez directement à la page 41.

X – *Nomenclature réhausse 250 mm (en option)*

Réhausse par le dessous

ATTENTION

si vous n'avez pas de rehausse, passez directement a la page 41

Pour rehausse de 250 mm

- 4 cornières de 250 mm
- 4 cornières de raccord 500 mm
- 3 tôles n°1 de 250 mm
- 1 tôle de générateur de 1000 mm

Si le générateur est à droite :

- 1 tôle n°4 à droite

Si le générateur est à gauche :

- 1 tôle n°4 à gauche

Si le générateur est a l'arrière :

- 1 tôle n°6

X – *Nomenclature rehausse 500 mm (en option)*

Réhausse par le dessous

ATTENTION

si vous n'avez pas de rehausse, passez directement a la page 41

Pour rehausse de 500 mm

- 4 cornières de 500 mm
- 4 cornières de raccord 500 mm
- 3 tôles n°2 de 500 mm
- 1 tôle de générateur 1250 mm

Si le générateur est à droite :

- 1 tôle n°4 à droite

Si le générateur est à gauche :

- 1 tôle n°4 à gauche

Si le générateur est a l'arrière :

- 1 tôle n°6

X – Réhausse 250 et 500 mm (en option)

			DESIGNATION	Qté
X	rehausse 250 ou 500 mm			
	1	7030256	Cornière 200x200 lg 3000	4
	2	7030258	Cornière 200x200 lg 500 Raccord	4
	3	7030259	Cornière rehausse 250	4
	4	7030565	Cornière rehausse 500	4

		DESIGNATION	Qté
A	Visserie rehausse 250 ou 500 mm		
	1	Vis embase HM8x20	80
	2	Ecrou embase HM8	80

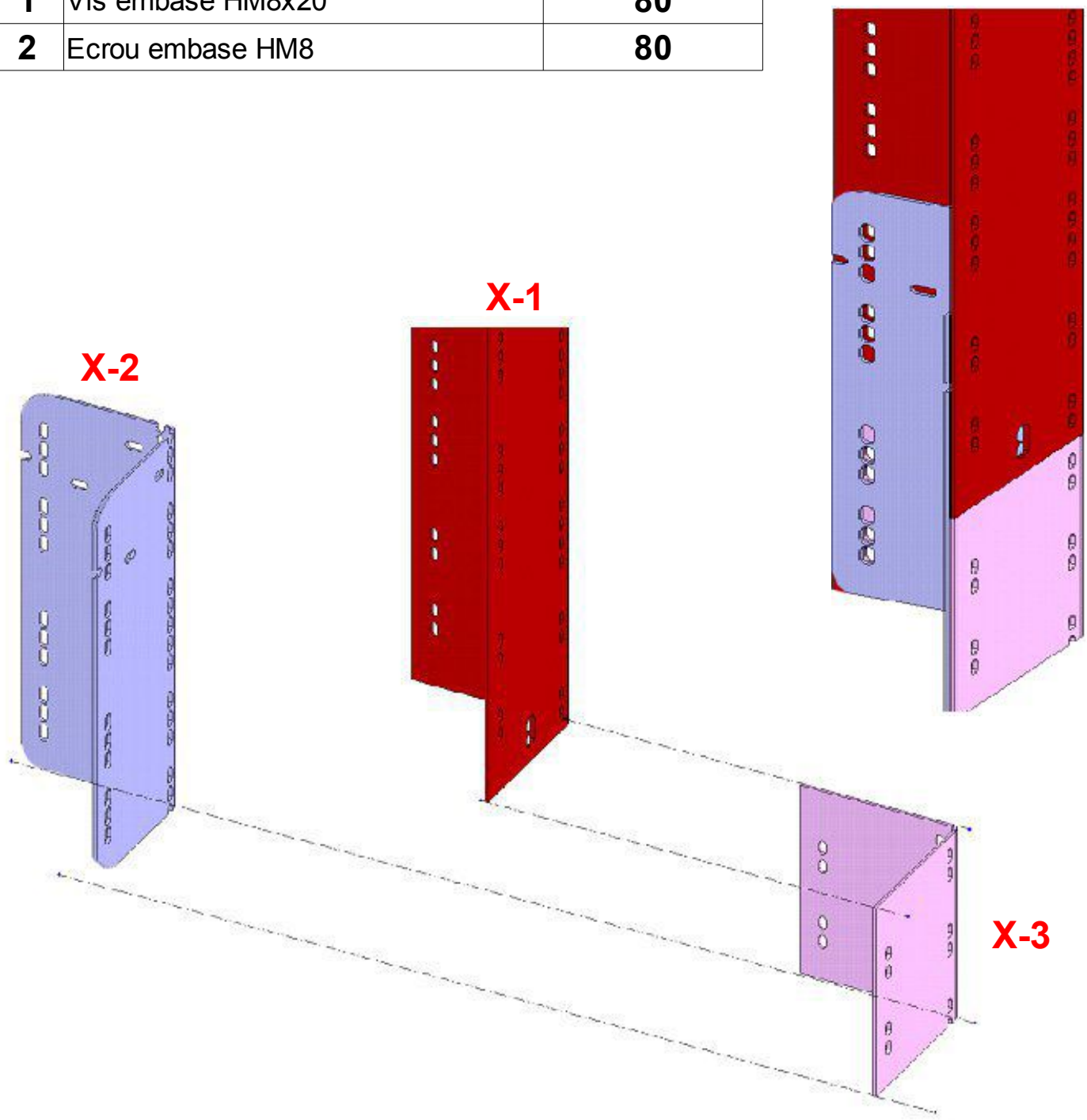

X – Réhausse 250 et 500 mm (en option)

Exemple d'un séchoir rehaussé de 250 mm avec générateur à droite

		DESIGNATION
A		**Fixation des toles entre elles + cornières**
	1	Vis EMBASE HM8x16
	2	Ecrou EMBASE HM8

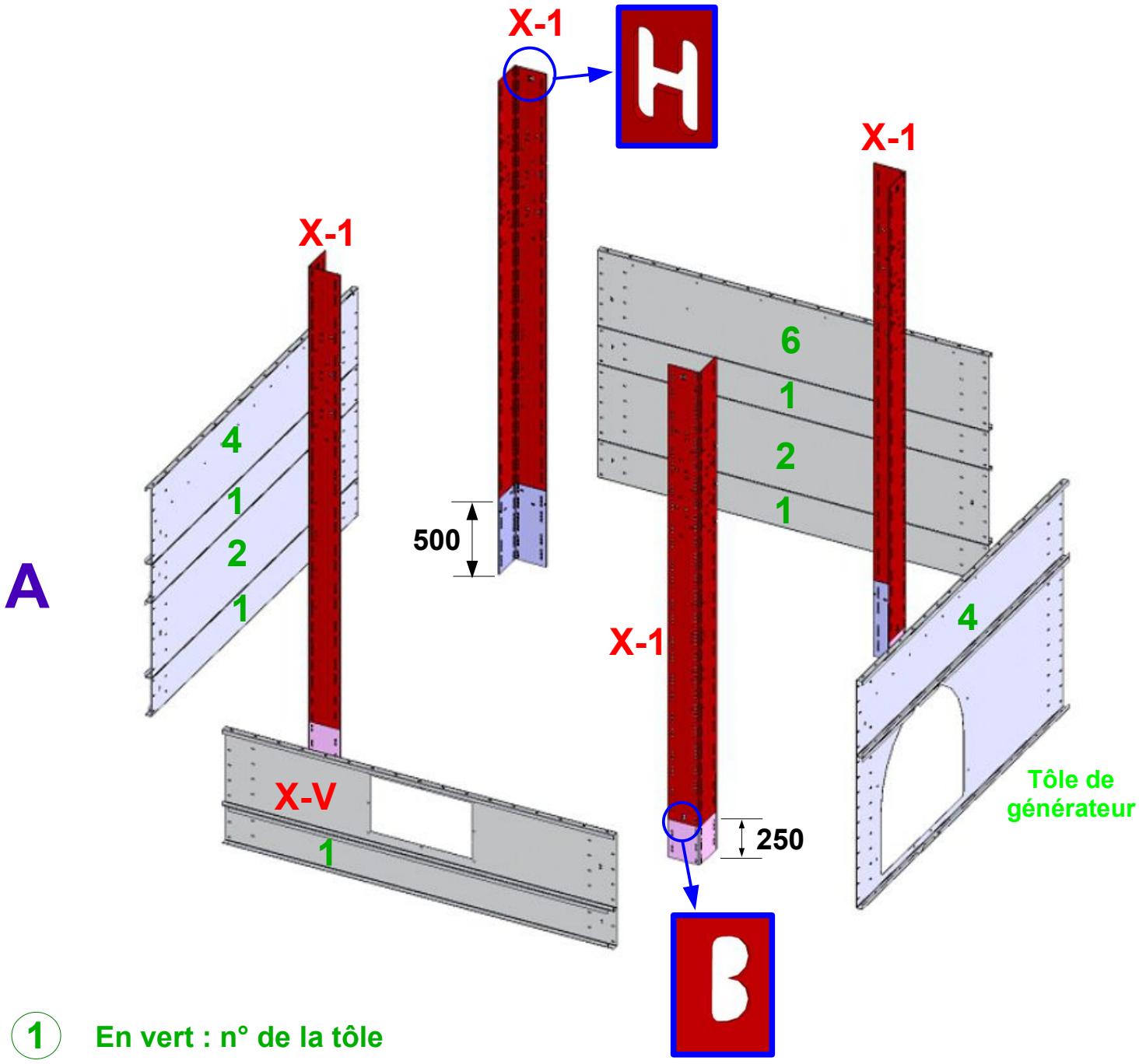

1 En vert : n° de la tôle

Pour une réhausse de 250

1 tôle générateur : 1000 mm
1 tôle n° 4

Pour une réhausse de 500

1 tôle générateur : 1250 mm

MONTAGE DE LA BASE

Version Standard
(sans rehausse par le bas)

X – Montage de la base

	Montage du Bardage			Qté
X	1	**7030256**	Cornière 200x200 lg 3000	4

	Montage du Bardage face arrière			Qté
X	1	7030221	Tôle 250 N°1	1
	2	7030222	Tôle 500 N°2	1
	6	7030224	Tôle 500 opposé sortie câble N°6	1

	Montage du Bardage face avant			Qté
X	V	7030460	Tôle 500 N°2 Prémontée avec trappe de visite	1

	Montage du Bardage côté droit			Qté
X			Tôle de générateur hauteur 1250 mm	1

	Montage du Bardage côté gauche			Qté
X	1	7030221	Tôle 250 N°1	1
	2	7030222	Tôle 500 N°2	1
	4	7030223	Tôle 500 N°4	1

	Fixation du bardage		Qté
	1	Vis EMBASE HM8x16	
	2	Ecrou M8 Embase	

X – Montage de la base

Assemblage de base suivant la position de votre générateur.
Exemple ci-dessous avec générateur à droite.

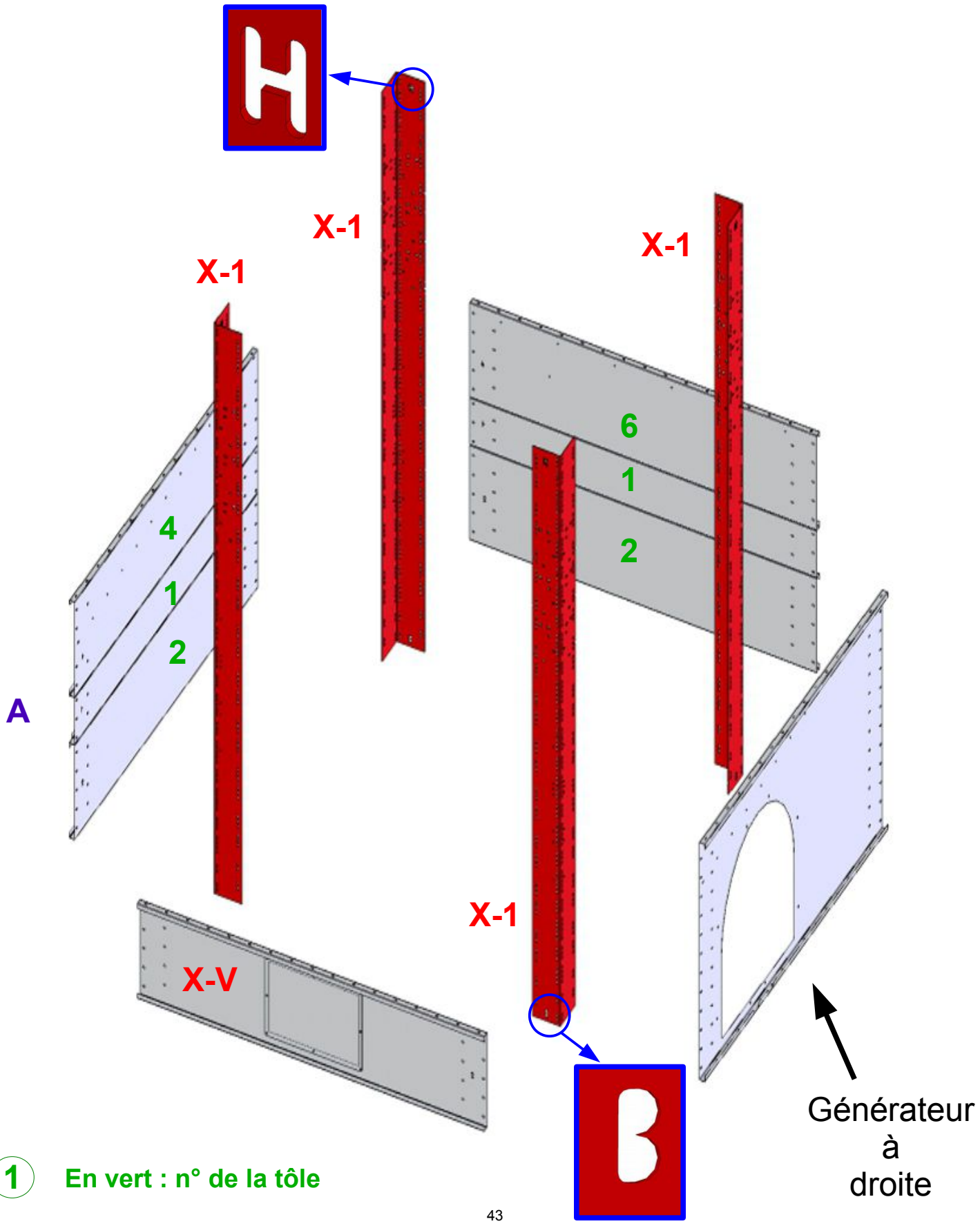

1 En vert : n° de la tôle

X – Montage de la base

Positionner le plancher vibrant pré-monté à l'intérieur du séchoir.

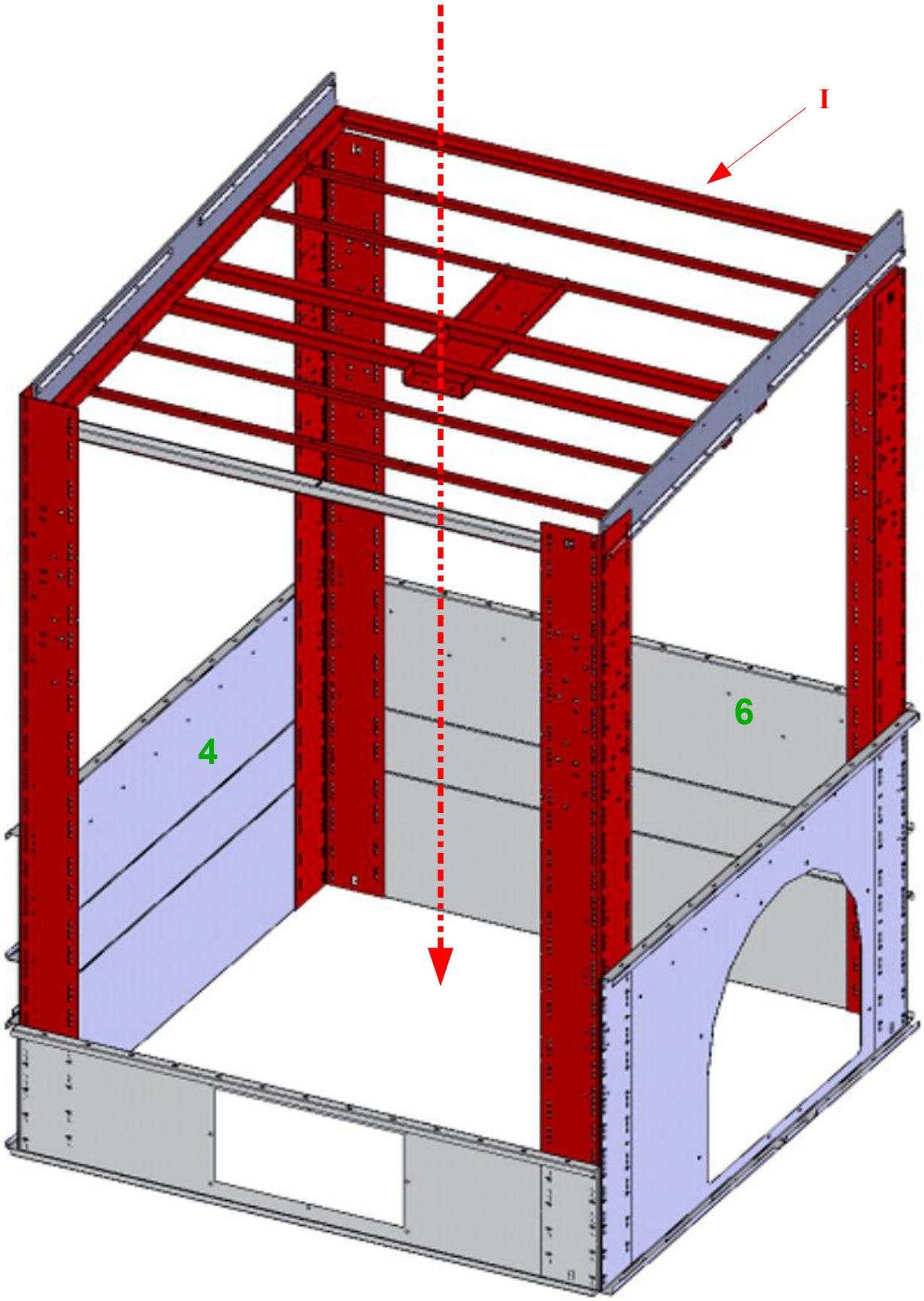

X – Montage de la base

	Assemblage du plancher dans le sechoir			Qté
X	I	Plancher incliné pré-monté		1
	3	7030828	Contre plaque 5 trous fixation caoutchouc	4

A	Bardage+ Caoutchouc + Contre plaques		Qté
	1	Vis HM8x25	20
	2	Rondelle L08	40
	3	Ecrou Frein HM8	20

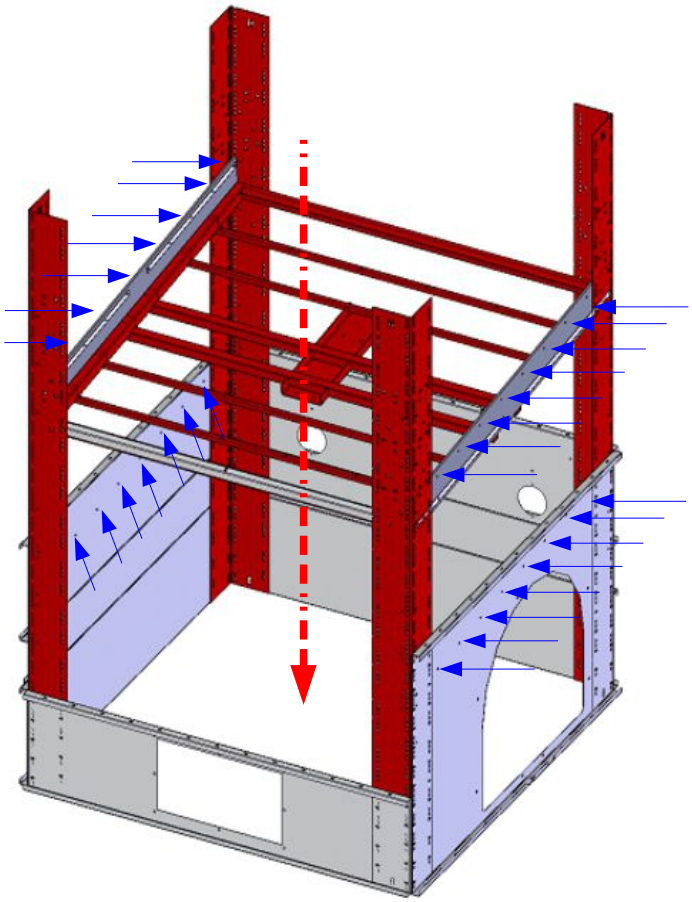

A

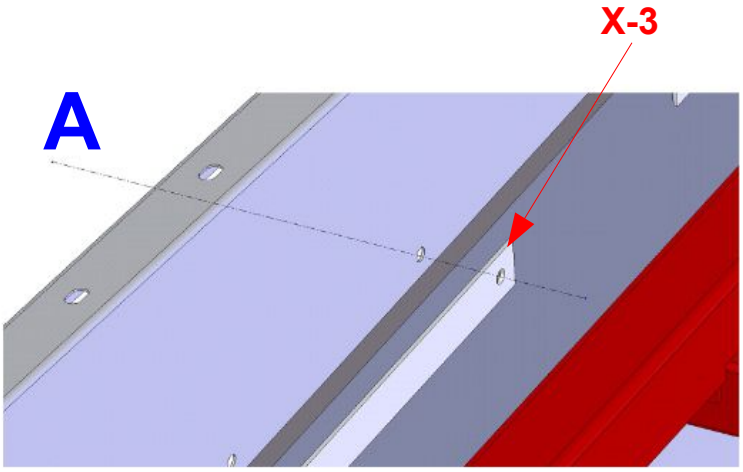

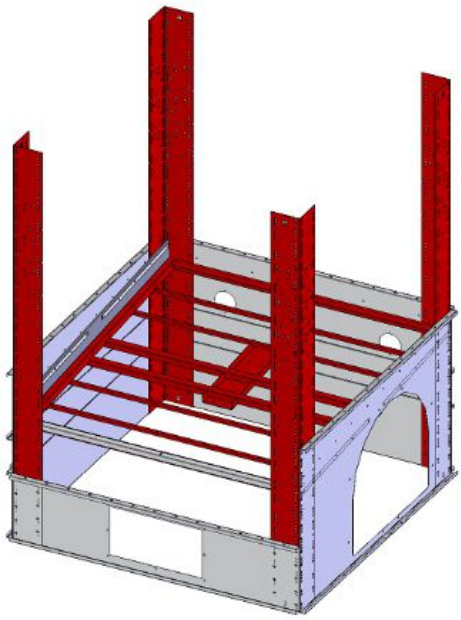

X – Montage de la base

Une fois le plancher mis en place avec ses grilles, pour votre sécurité, nous vous avons fournis une jeu de Cales à positionner sous le plancher contre les cornières d'angle. Fixé à 50 mm en dessous du plancher.

Séchoir 2X2, 4 contre-plaques par caoutchouc

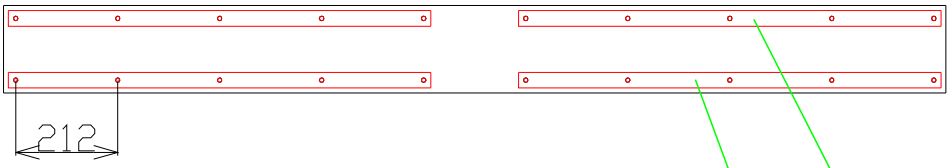



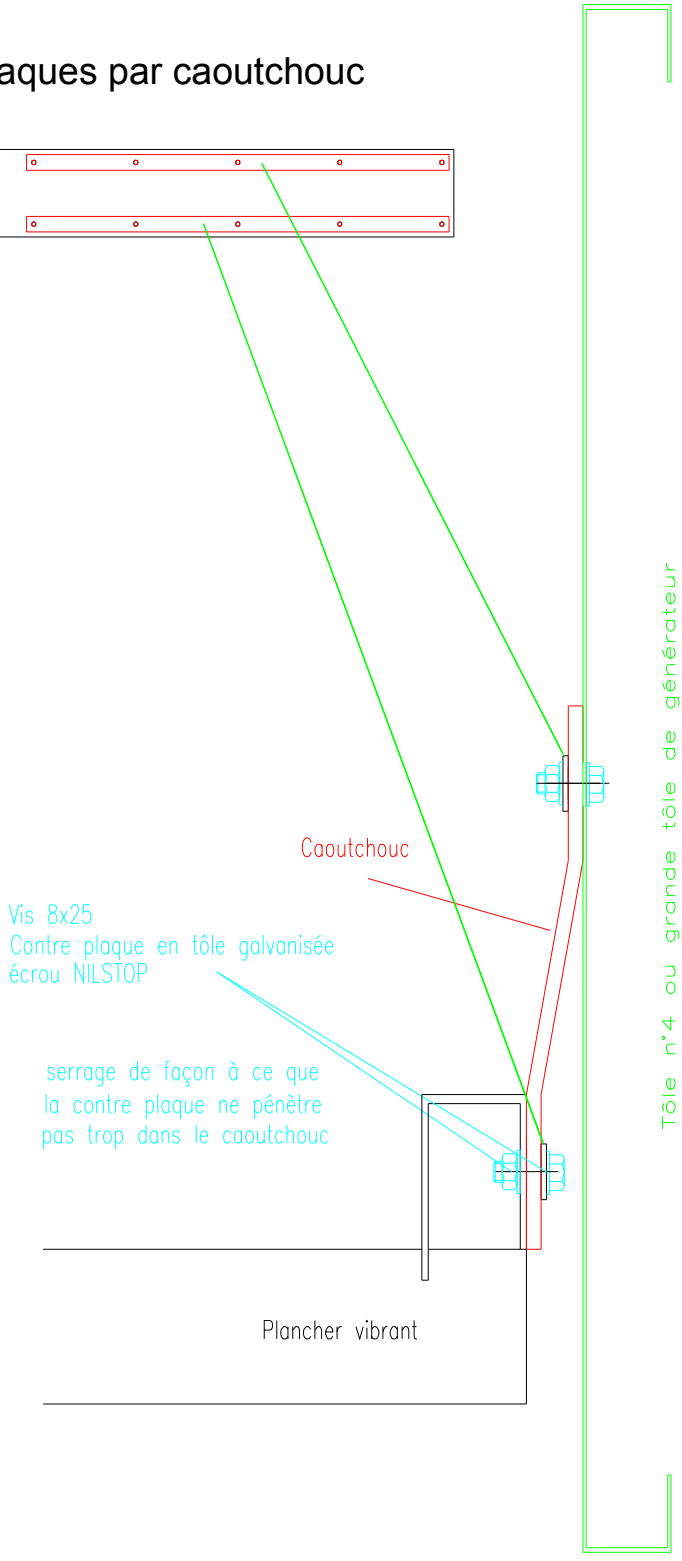

X – Montage de la base

	Montage des grilles sur le plancher incliné			Qté
X	5	SAE0049	Grille de plan incliné	5

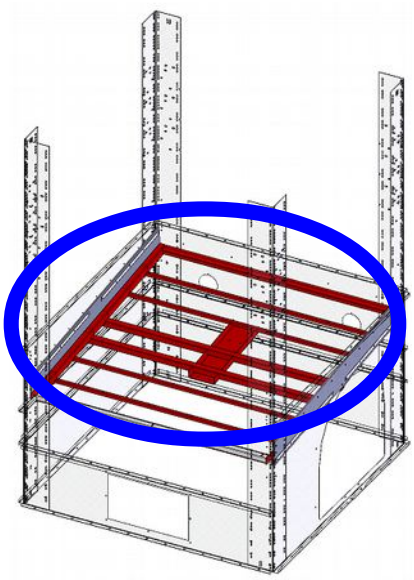

	Fixation des grilles sur le plancher incliné		
A	1	Vis HM8x40	12
	2	Ecrou EMBASE M8	12
B	Fixation des grilles entre elles		
	1	Vis EMBASE HM8x16	12
	2	Ecrou EMBASE M8	12

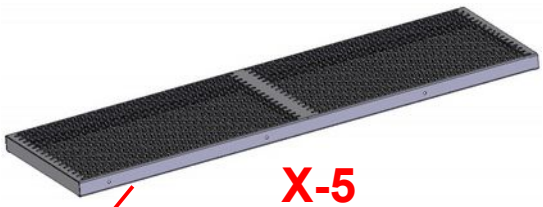

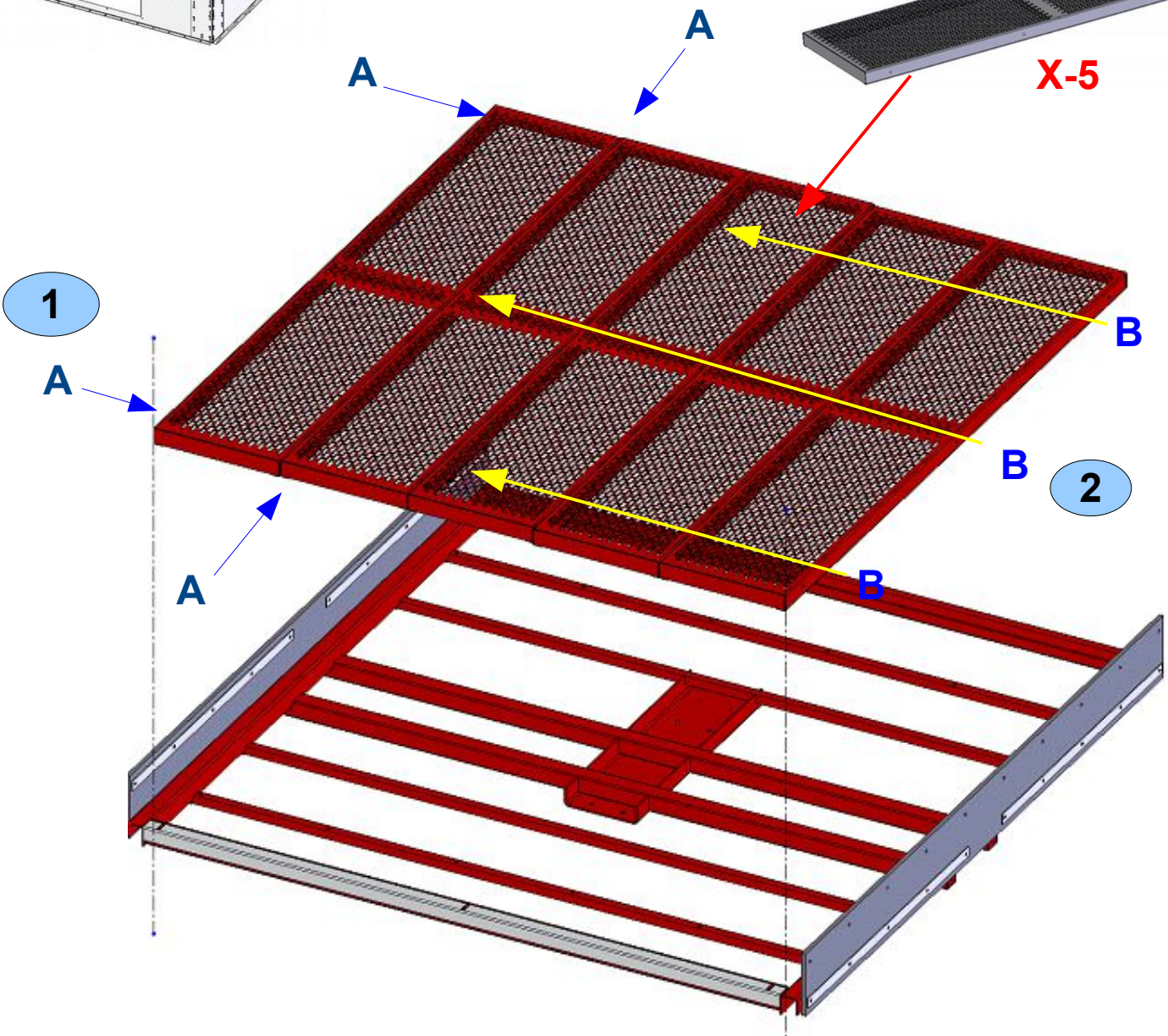

X – Montage de la base

	Montage du déflecteur Arrière Bas			Qté
X	6	7030392	Déflecteur Arrière Bas	1
	7	7070267	Bavette déflecteur Bas	1

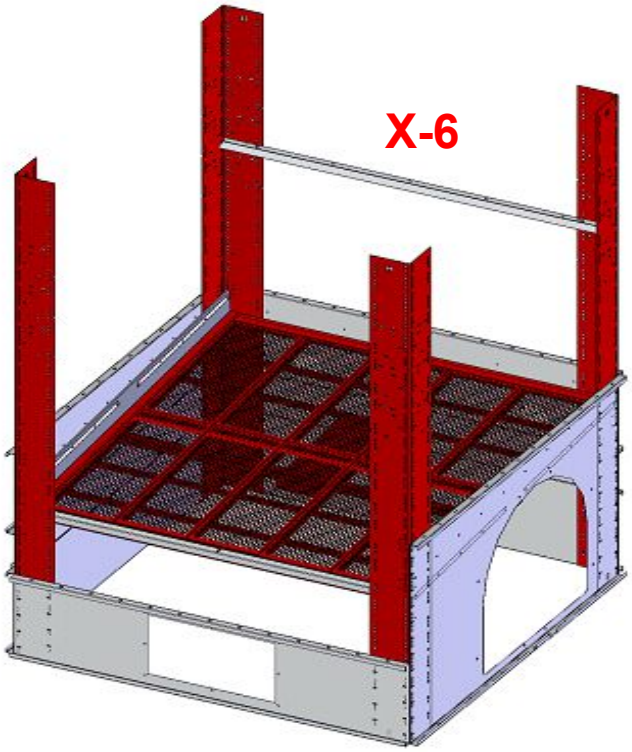

	Déflecteur + Tôle de bardage		Qté
A	1	Vis HM8x16 EMBASE	5
	2	Ecrou M8 EMBASE	5

Détails fixation bavette Arrière

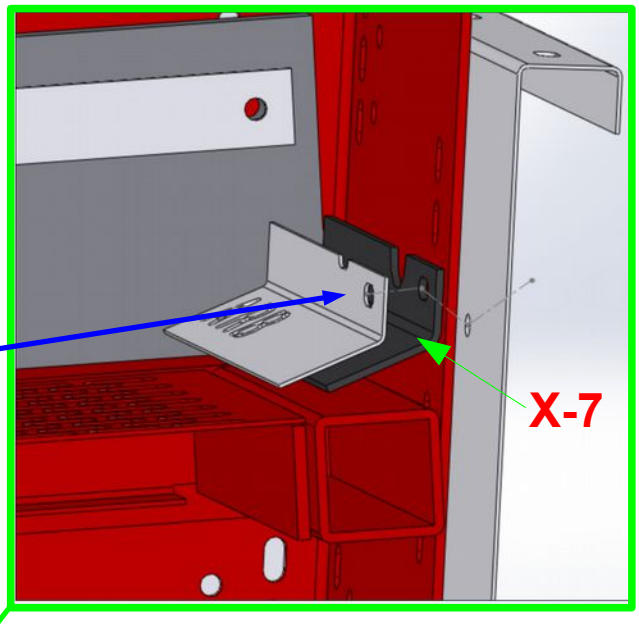

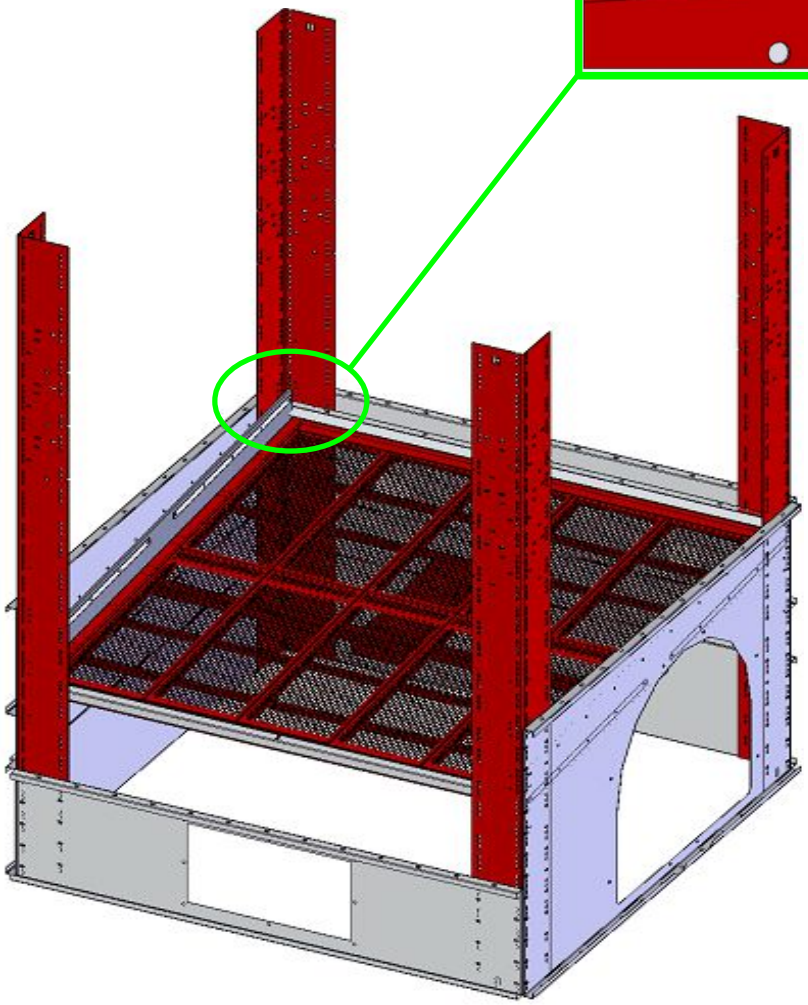

MONTAGE DU 1er ETAGE

X – Montage du 1er étage

	Montage du Bardage côté droit			Qté
	1	7030221	Tôle 250 N°1	1
	2	7030222	Tôle 500 N°2	1
	IV	7030226	Tôle 500 N°3 Prémontée avec trappe prise d'echantillon	1

	Montage du Bardage côté gauche			Qté
	1	7030221	Tôle 250 N°1	1
	2	7030222	Tôle 500 N°2	1
	IV	7030226	Tôle 500 N°3 Prémontée avec trappe prise d'echantillon	1

	Montage du Bardage face avant			Qté
	1	7030221	Tôle 250 N°1	1

	Fixation du bardage		Qté
	1	Vis EMBASE HM8x16	
	2	Ecrou M8 Embase	

	Montage de la première grille mobile sur le bardage			Qté
	VI		Grille mobile + cornière pré-montée	1

	Fixation 1ère grille mobile sur le bardage		Qté
A	1	Vis EMBASE HM8x20	4
	2	Ecrou M8 Embase	4

X – Montage du 1er étage

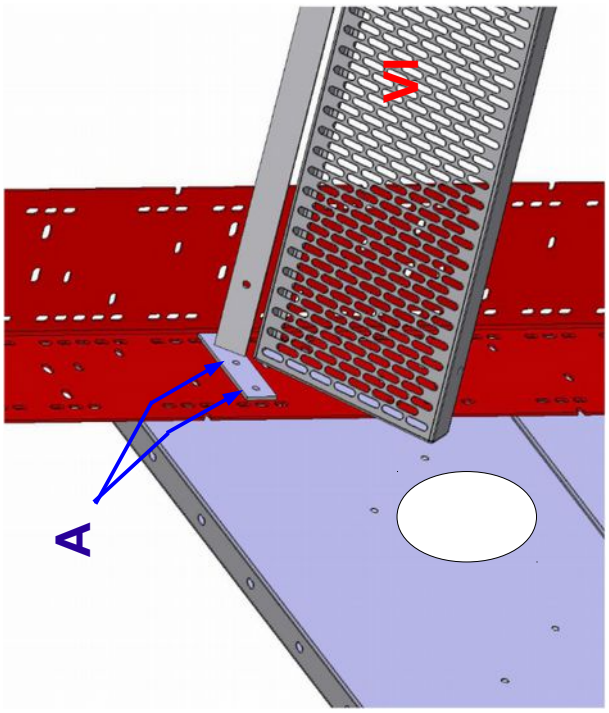

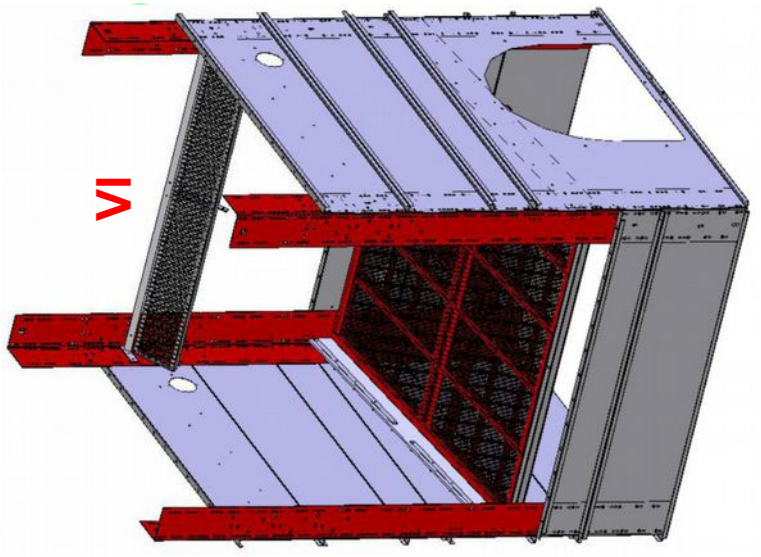

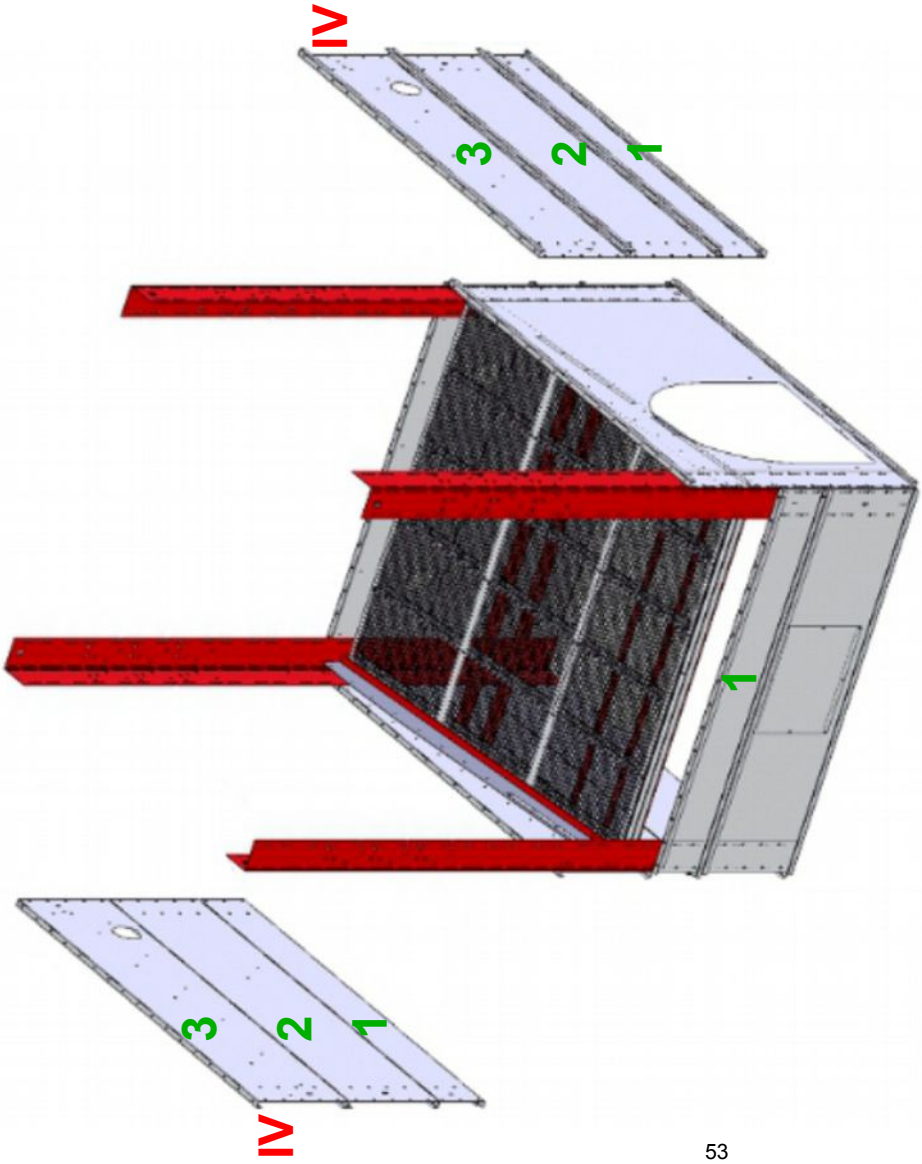

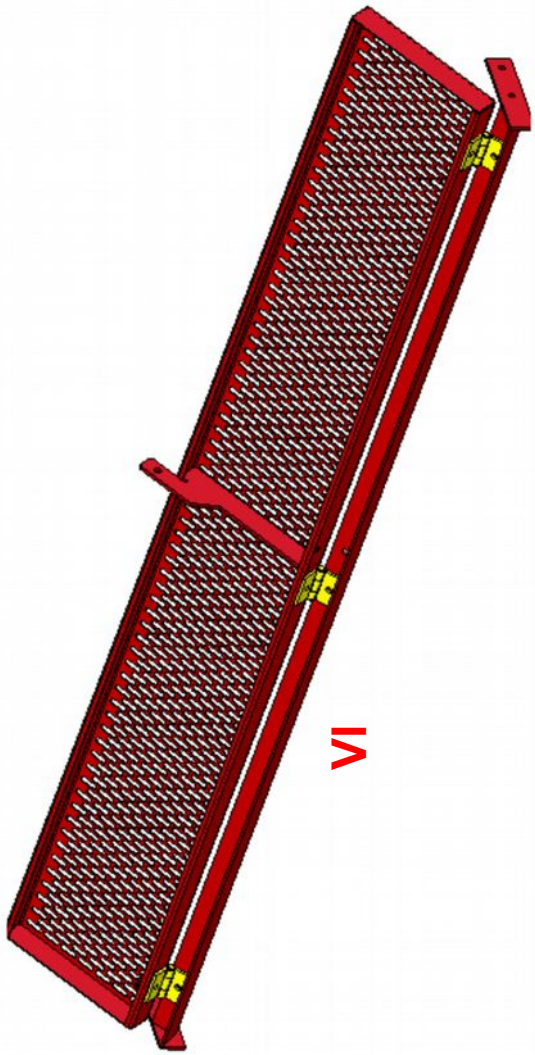

X – Montage du 1er étage

	Montage des ensembles grille mobile / grille fixe sur le bardage			Qté
	VII		Ensemble Grille mobile + Grille fixe pré-montée	5

	Fixation ensemble grille mobile / grille fixe sur le bardage		Qté
A	1	Vis EMBASE HM8x16	16
	2	Ecrou M8 Embase	16

	Montage de la dernière grille fixe (courte) sur le bardage			Qté
	VIII	SAE0052	Grille fixe N°2 courte	1

	Fixation Grille fixe N°2 sur le bardage		Qté
B	1	Vis EMBASE HM8x16	4
	2	Ecrou M8 Embase	4

X – Montage du 1er étage

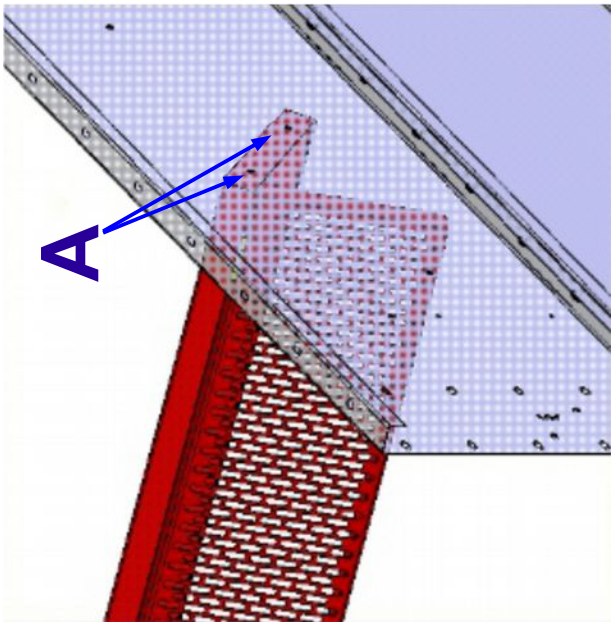

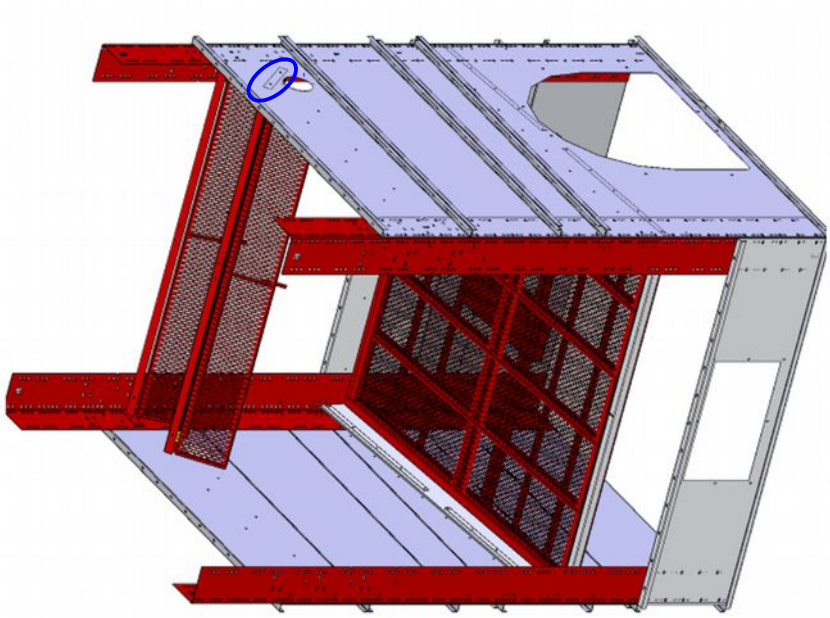

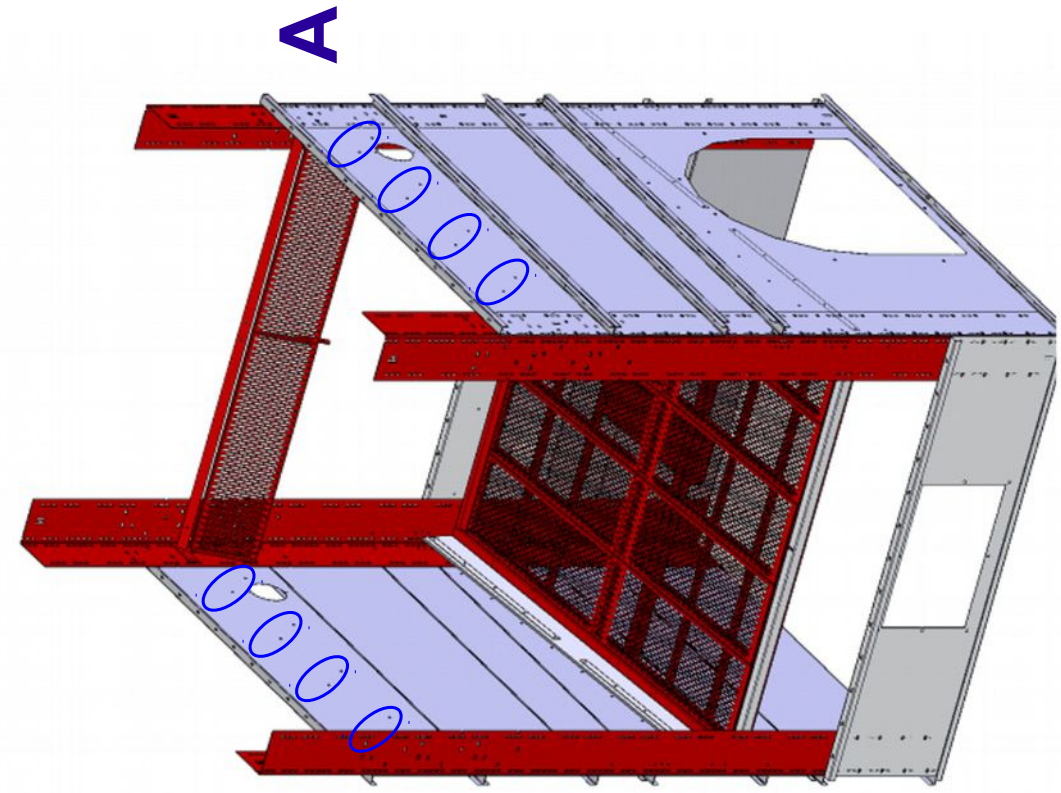

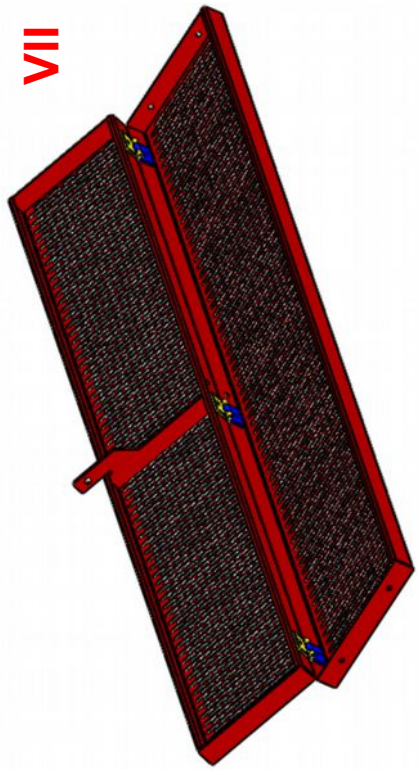

X – Montage du 1er étage

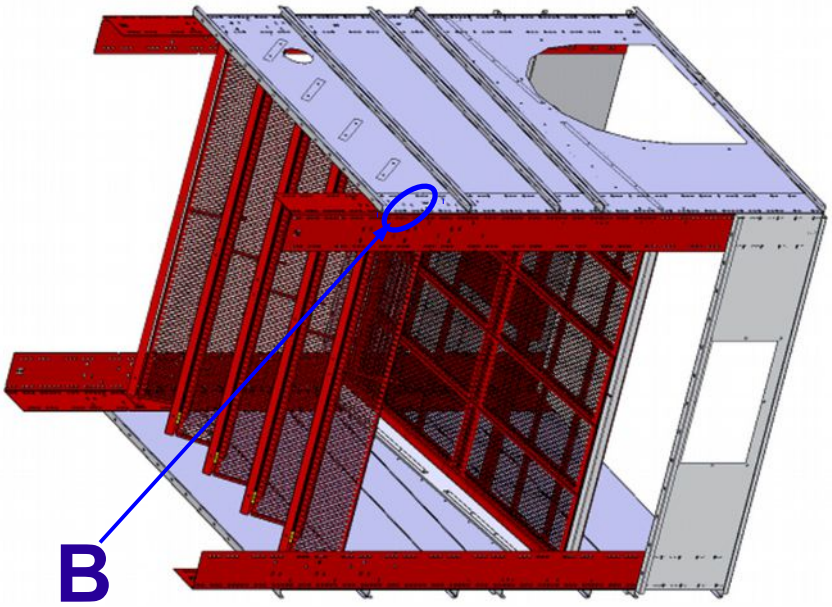

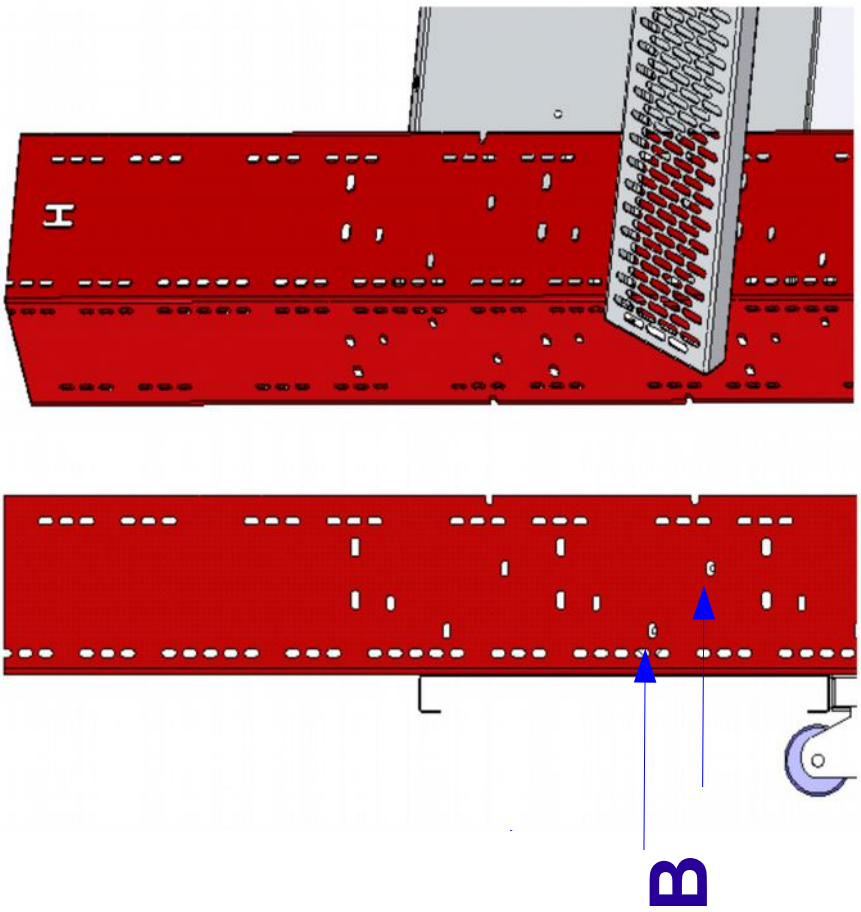

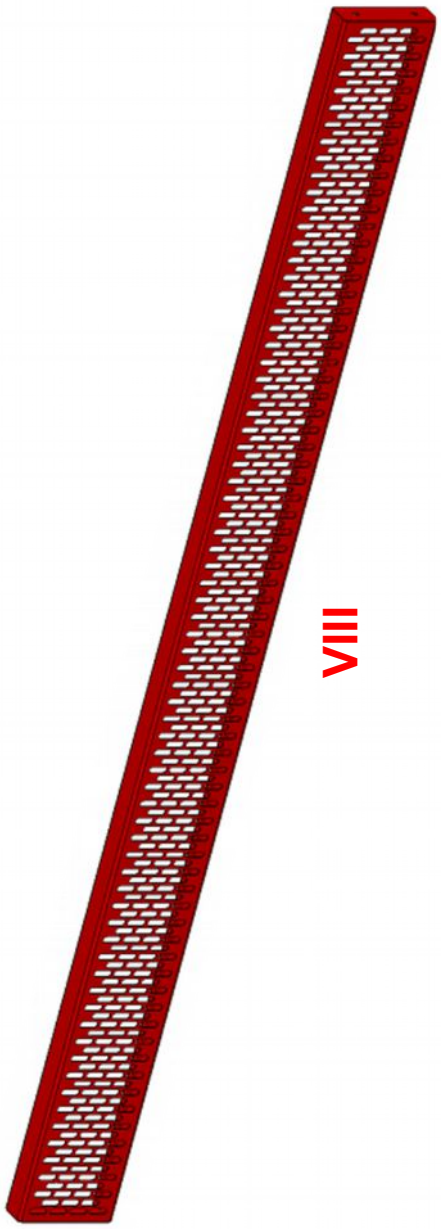

X – Montage du 1er étage

Montage du fer plat d'ouverture des grilles.
Ne pas trop serrer la boulonnerie pour permettre une ouverture aisée des grilles.

X	Montage des Fer plats			Qté
	8	SAE0081	Fer plat 35x10 lg 1690	1

	Fixation fer plats d'ouverture des grille	Qté
1	Vis HM 12x40	5
2	Ecrou Frein M12	5
3	Rondelle M12	10

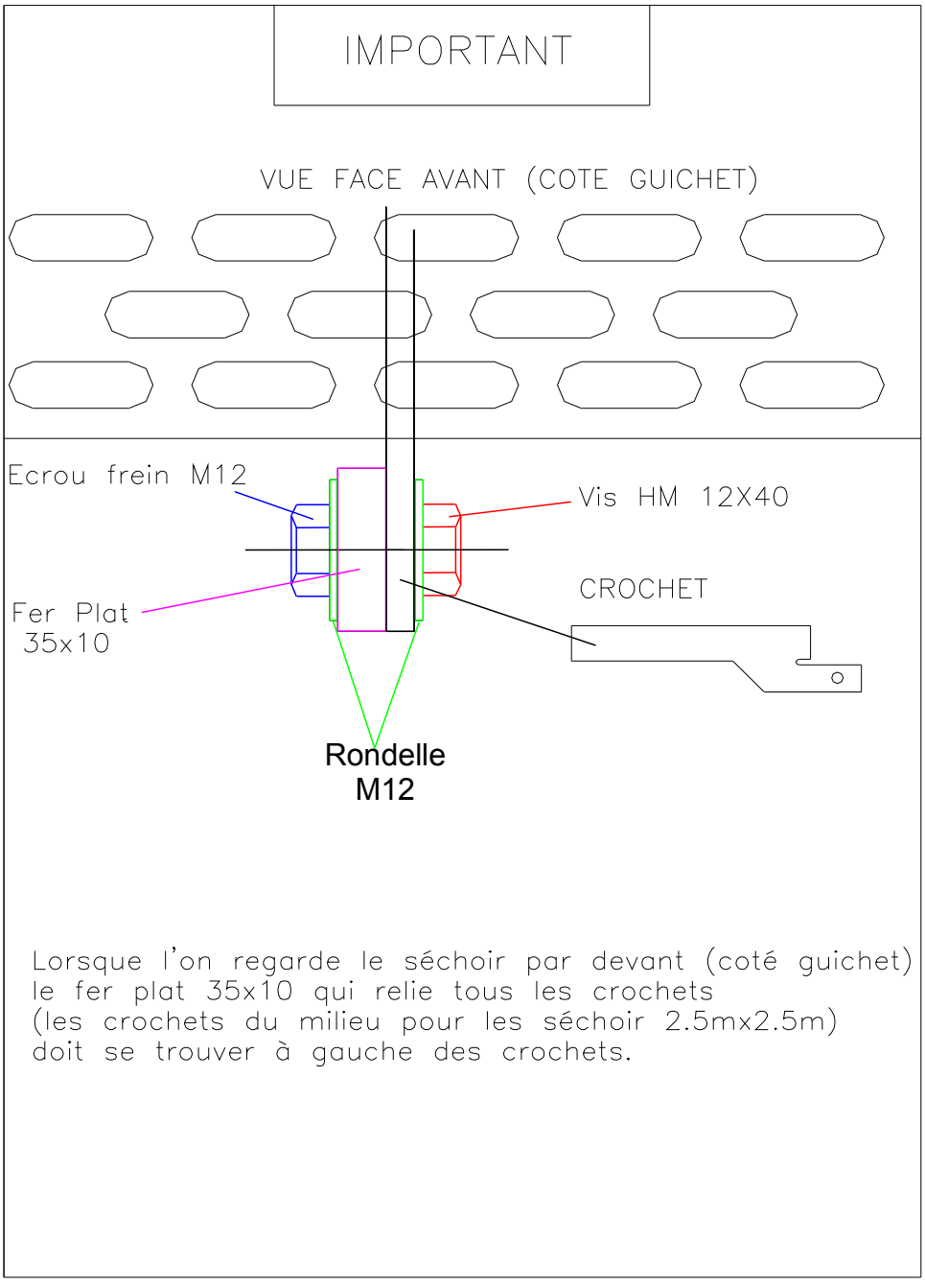

X – Montage du 1er étage

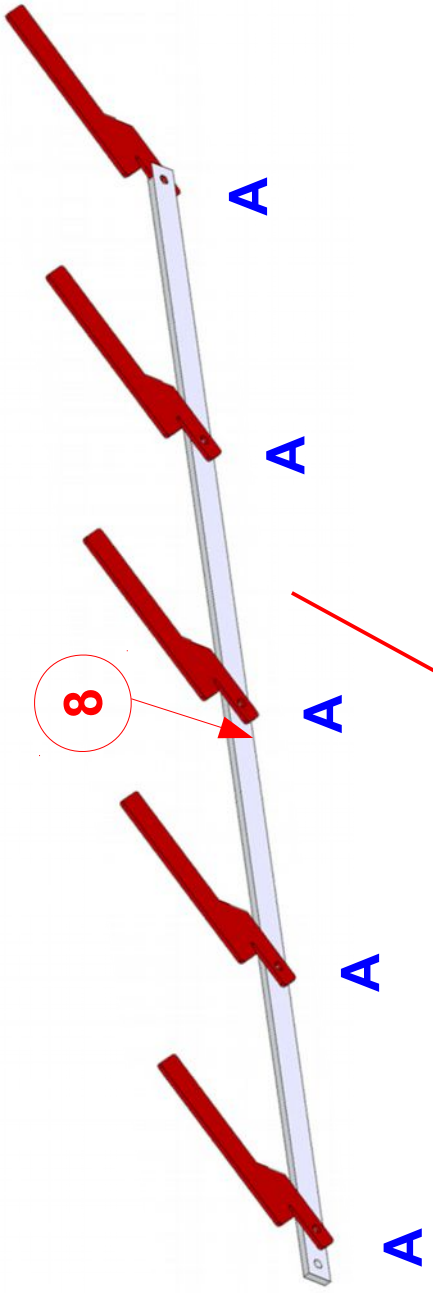



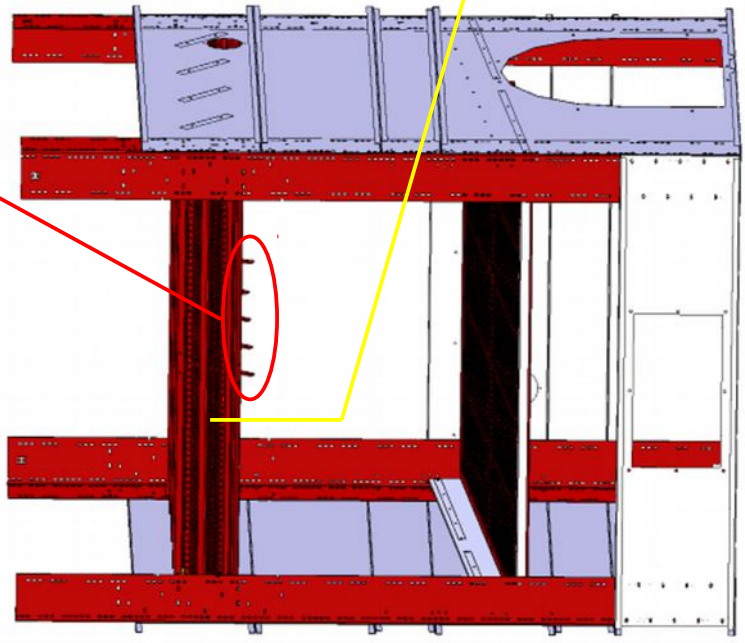

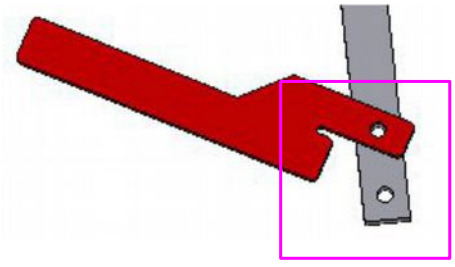

X – Montage du 1er étage

	Montage du Bardage face Arrière			Qté
X	1	7030221	Tôle 250 N°1	1
	V	7030460	Tôle 500 N°2 pré-montée avec trappe	1
	6	7030224	Tôle 500 N°6 opposée sortie cable	1

	Montage du Bardage face Avant			Qté
X	1	7030221	Tôle 250 N°1	1
	III		Tôle 500 Guichets pré-montée	1
	1	7030221	Tôle 250 N°1	1
	II		Tôle 500 Ouverture des grilles pré-montée	1
	IV	7030227	Tôle 500 N°5 Prémontée avec trappe prise d'echantillon	1

	Fixation du bardage		Qté
	1	Vis EMBASE HM8x16	
	2	Ecrou M8 Embase	

	Montage des déflecteurs Hauts			Qté
X	10	7030391	Déflecteur Avant/Arrière haut	2

	Fixation des déflecteurs		Qté
A	1	Vis EMBASE HM8x16	10
	2	Ecrou M8 Embase	10

X – Montage du 1er étage

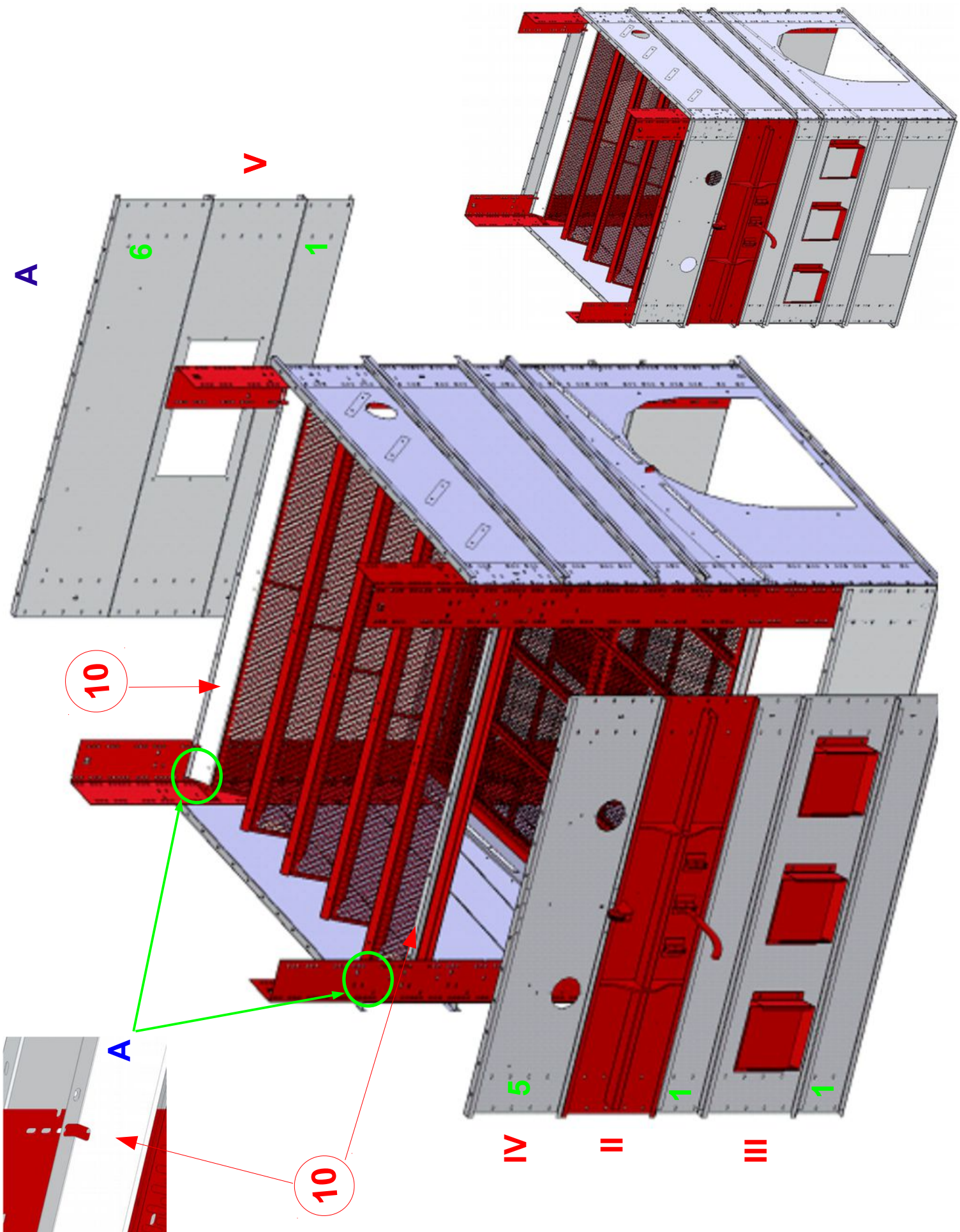

X – Montage du 1er étage

Fixation du câble sur la poignée :

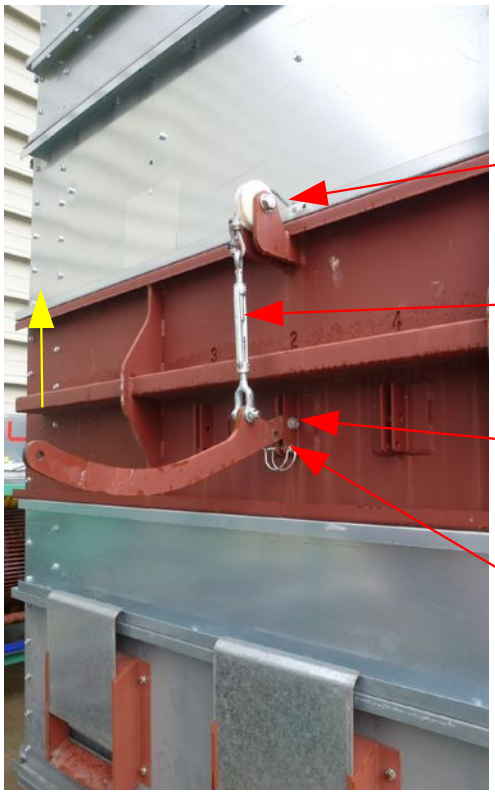

Câble
6480001

Tendeur câble
6490003

1 Vis 10x35
2 Rondelle
1 écrou frein Ø 10

Goupille Ø 8
5410001

Ouverture des grilles

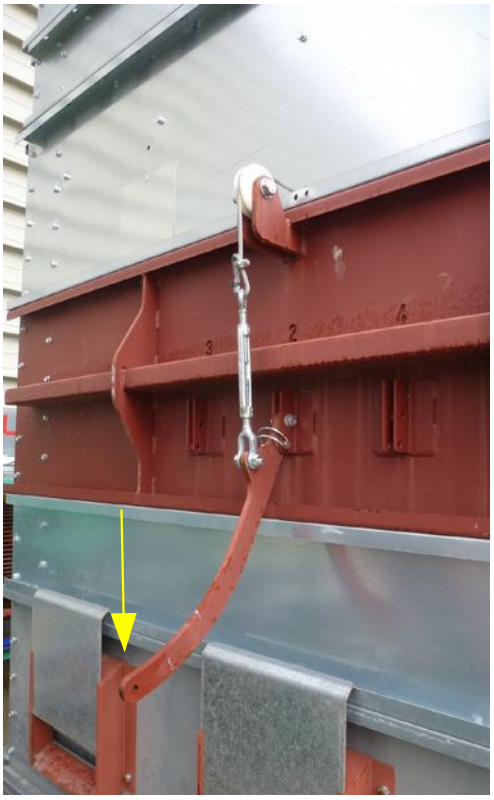

Fermeture des grilles



Ouverture
des grilles



Fermeture
des grilles

X – Montage du 1er étage

	Montage du Bardage face arrière			Qté
	1	7030221	Tôle 250 N°1	1
	2	7030222	Tôle 500 N°2	1

	Montage du Bardage face avant			Qté
	1	7030221	Tôle 250 N°1	1
	2	7030222	Tôle 500 N°2	1

	Montage du Bardage côté droit			Qté
	1	7030221	Tôle 250 N°1	1
	2	7030222	Tôle 500 N°2	1

	Montage du Bardage côté gauche			Qté
	1	7030221	Tôle 250 N°1	1
	2	7030222	Tôle 500 N°2	1

	Fixation du bardage		Qté
	1	Vis EMBASE HM8x16	
	2	Ecrou M8 Embase	

X – Montage du 1er étage

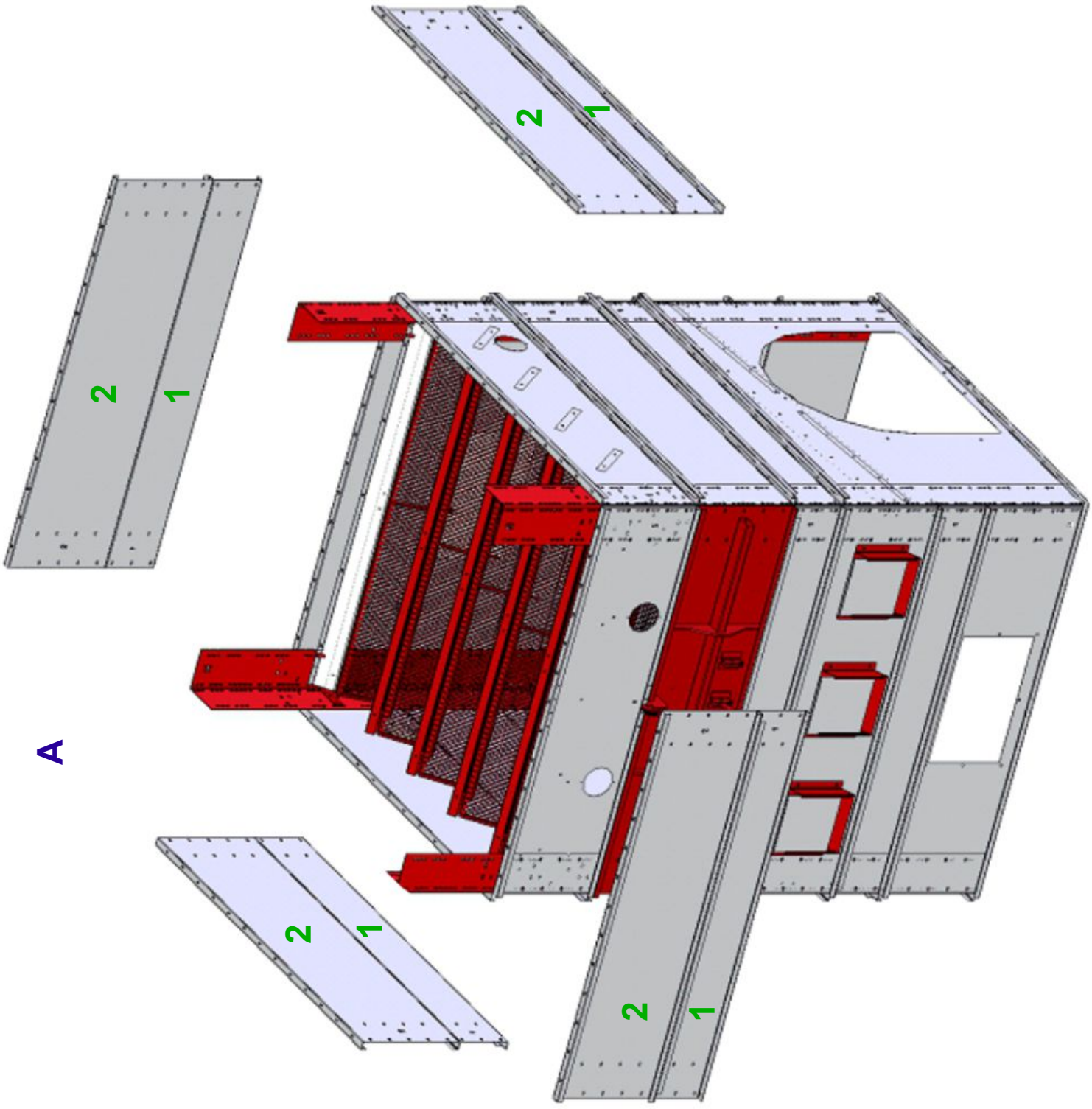

X – Montage du 1er étage

Pour un séchoir 2 étages, 4 cornières galva de 250x200x1,5 vous sont fournit. Elles sont à fixer dans les 4 angles de votre séchoir, au dessus des cornières déjà mise en place, de manière à maintenir en place la dernière rangée de tôles.

	Montage Cornière Galva			Qté
X	10	7030458	Cornière h250 Galva	4

	Fixation Cornière Galva sur bardage		Qté
	1	Vis EMBASE HM8x16	
	2	Ecrou M8 Embase	

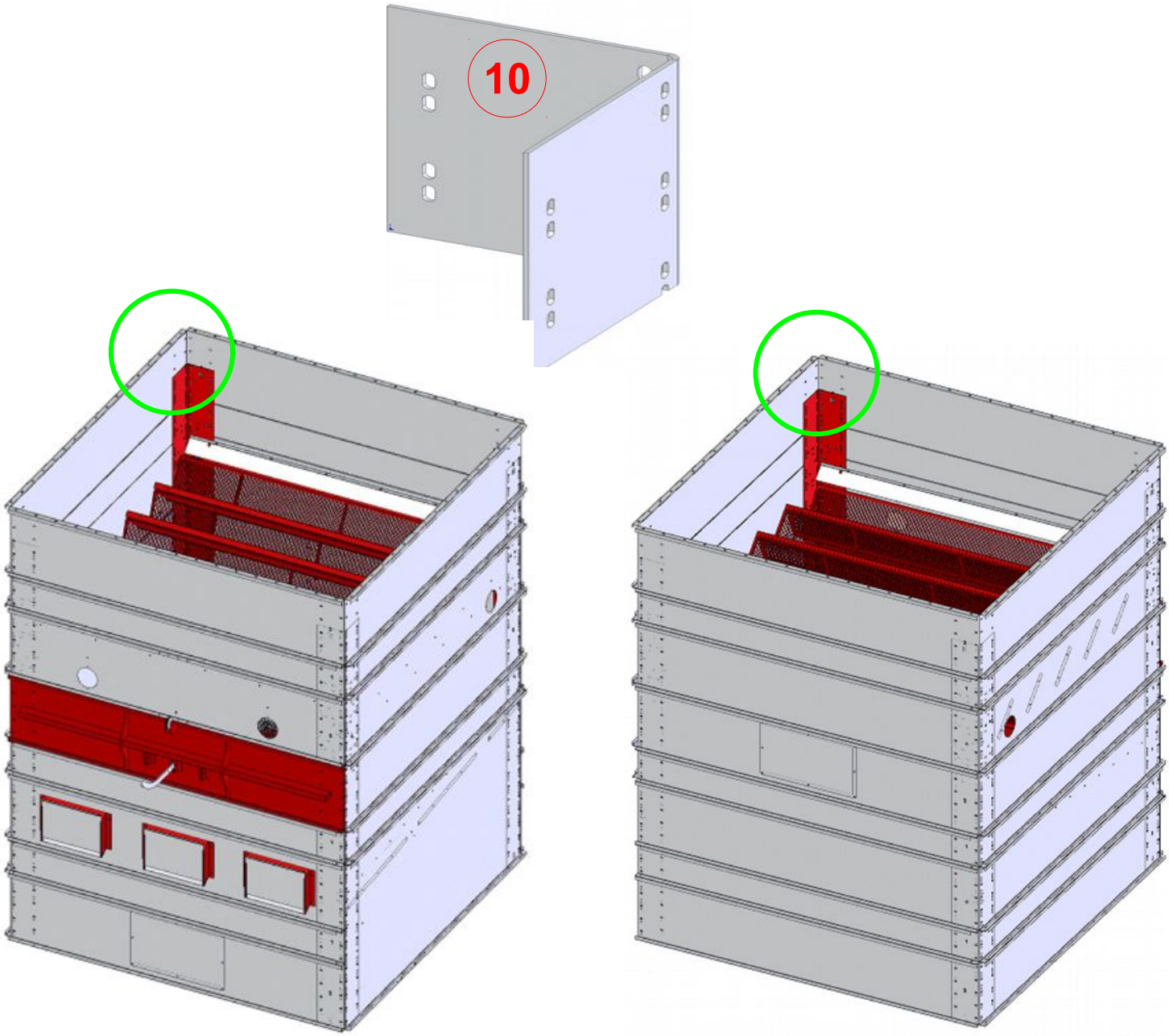

ETAGE SUPPLEMENTAIRE

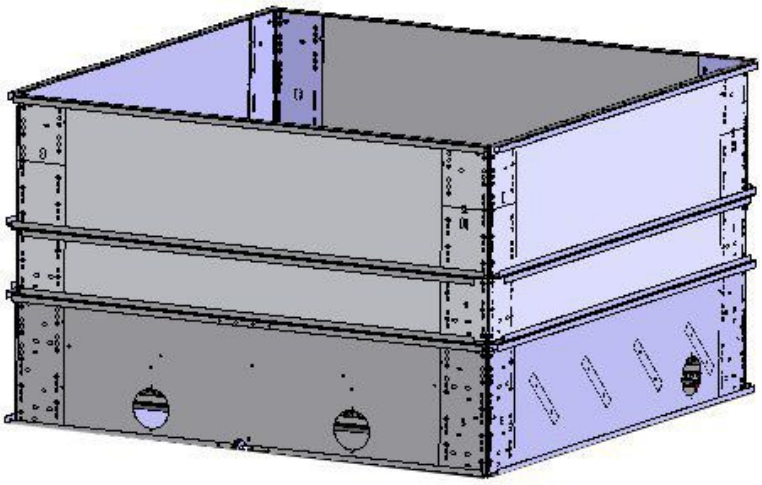

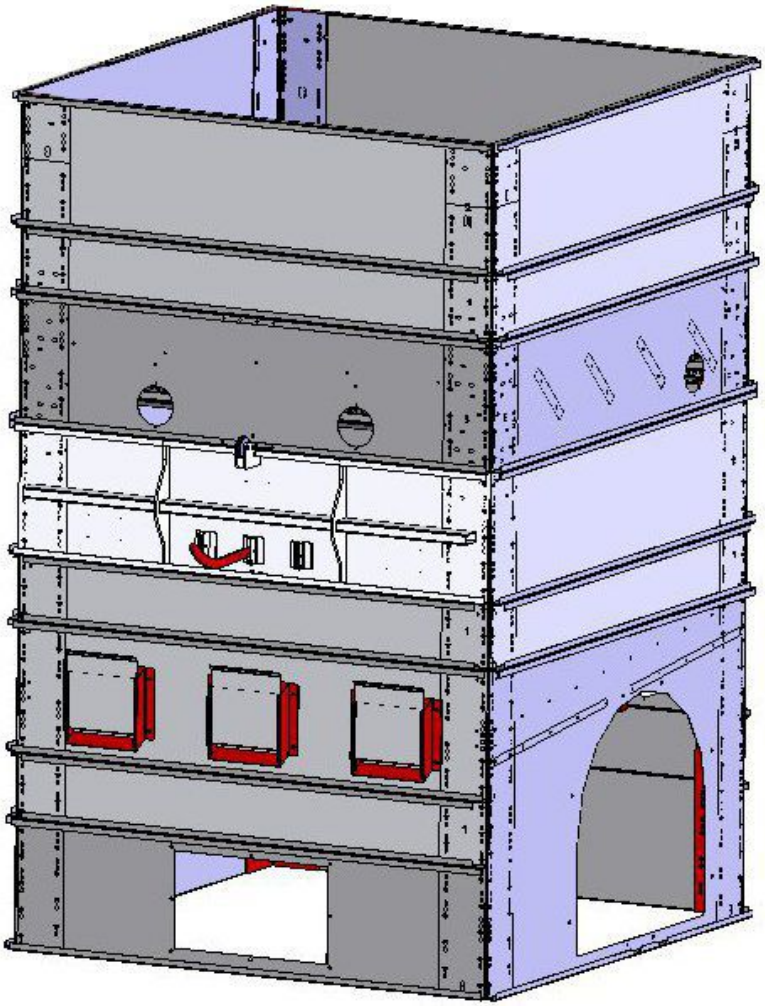

Raccordement cornières

Pour 1 étage supplémentaire (cornières 1,5m):

	Montage Cornières Lg 1500			Qté
XI	1	7030257	Cornière haute 200x200 lg 1500	4
	2	7030258	Corniere 200x200 lg 500 Raccord	4

Pour 2 étages supplémentaires (cornières 3m) :

	Montage Cornières Lg 1500			Qté
XI	1	7030256	Cornière 200x200 lg 3000	4
	2	7030258	Corniere 200x200 lg 500 Raccord	4

	Fixation raccordement Cornières		Qté
A	1	Vis EMBASE HM8x20	64
	2	Ecrou M8 Embase	64

Raccordement cornières

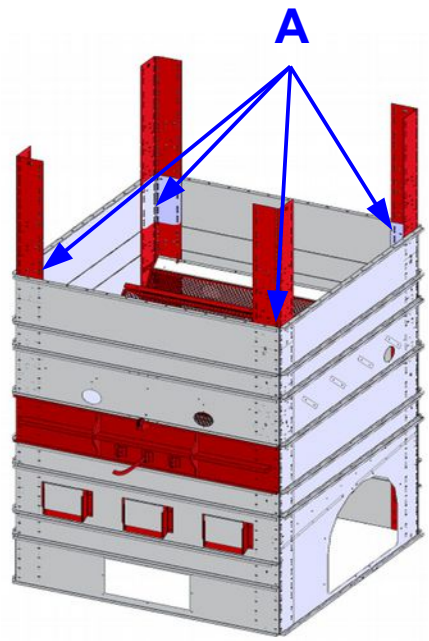

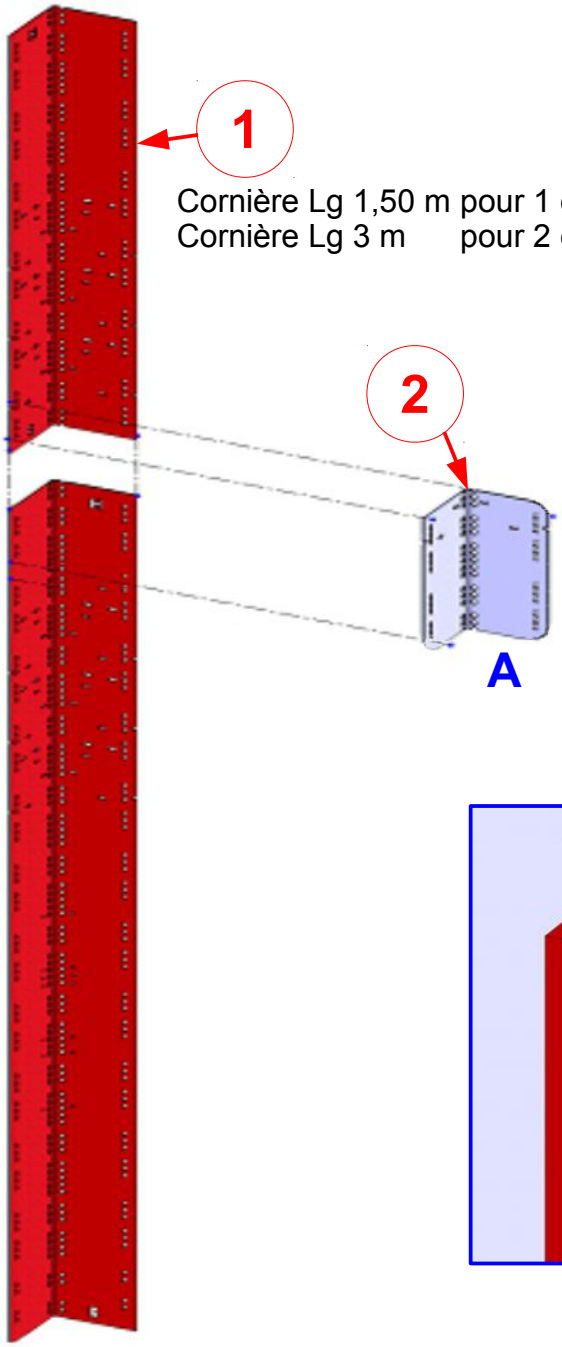

Cornière Lg 1,50 m pour 1 étage supplémentaire.
Cornière Lg 3 m pour 2 étages supplémentaires.

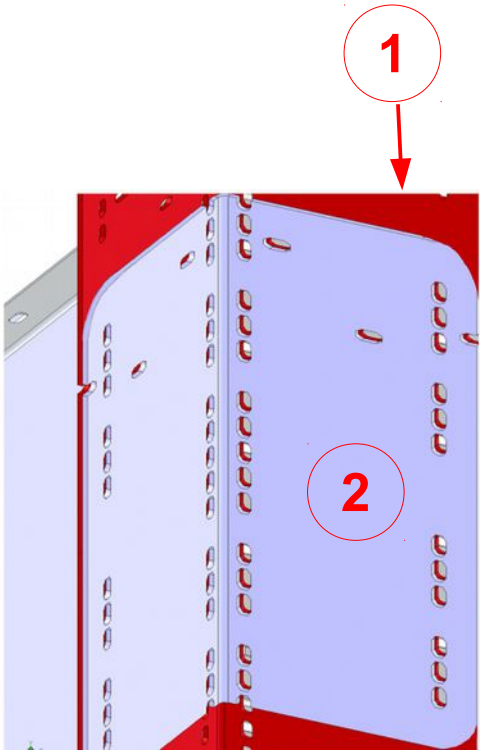

x4

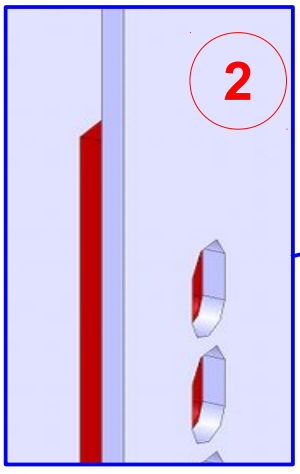

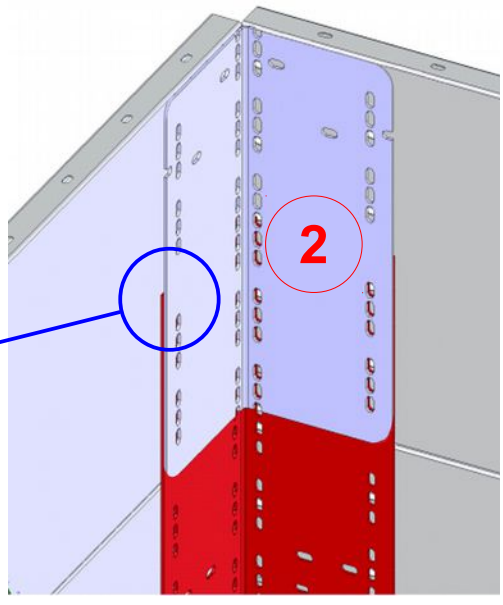

XI – *Montage étage supplémentaire*

	Montage du Bardage côté droit			Qté
XI	IV	7030226	Tôle 500 N°3 Prémontée avec trappe prise d'echantillon	1

	Montage du Bardage côté gauche			Qté
XI	IV	7030215	Tôle 500 N°3 Prémontée avec trappe prise d'echantillon	1

Ensuite, reprendre les étapes du montage du 1er étage page 51 :

- Montage des grilles
- Montage des fer plats d'ouverture

		Fixation du bardage	Qté
A	1	Vis EMBASE HM8x16	
	2	Ecrou M8 Embase	

XI – *Montage de l'étage supplémentaire*

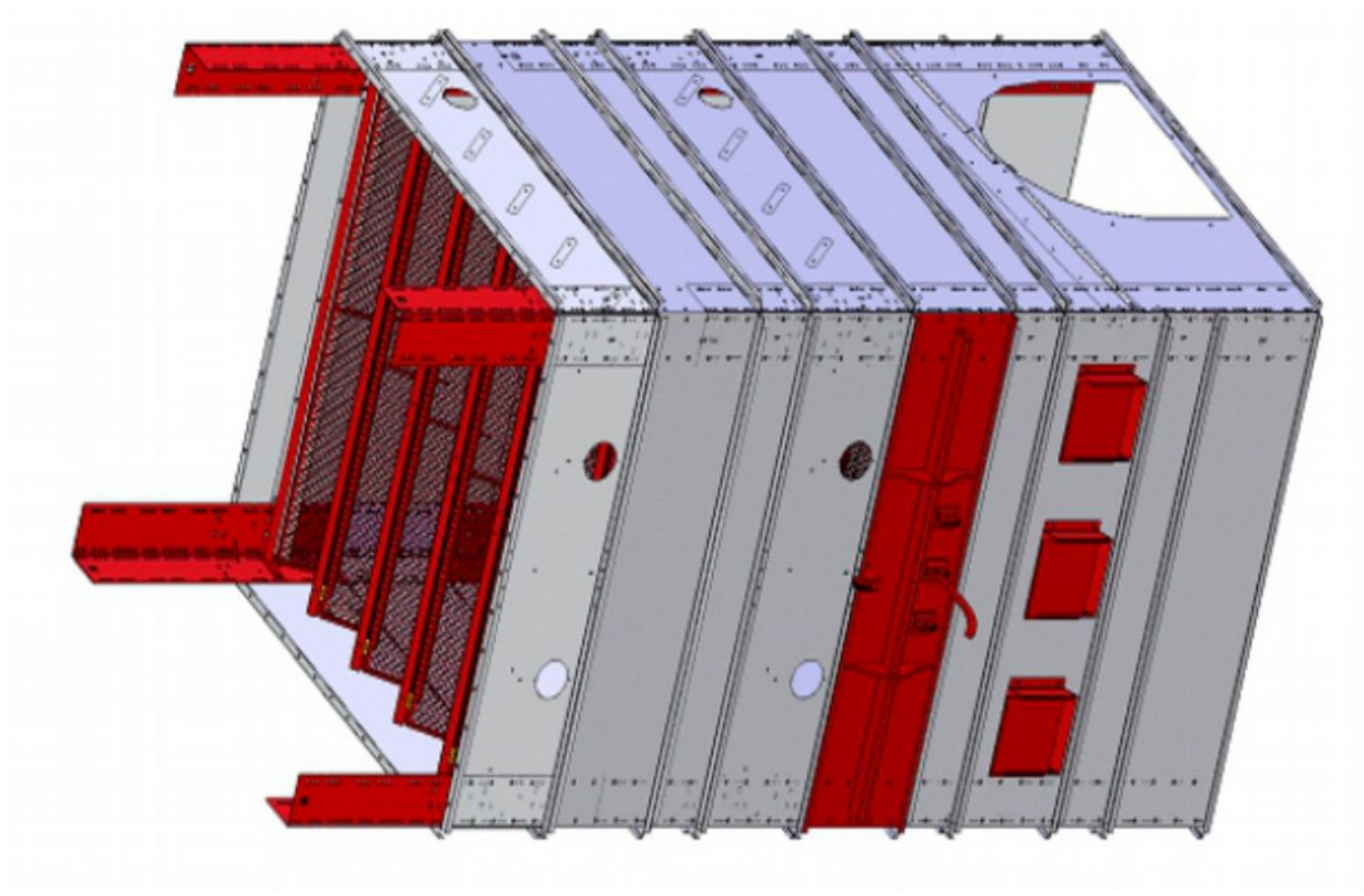

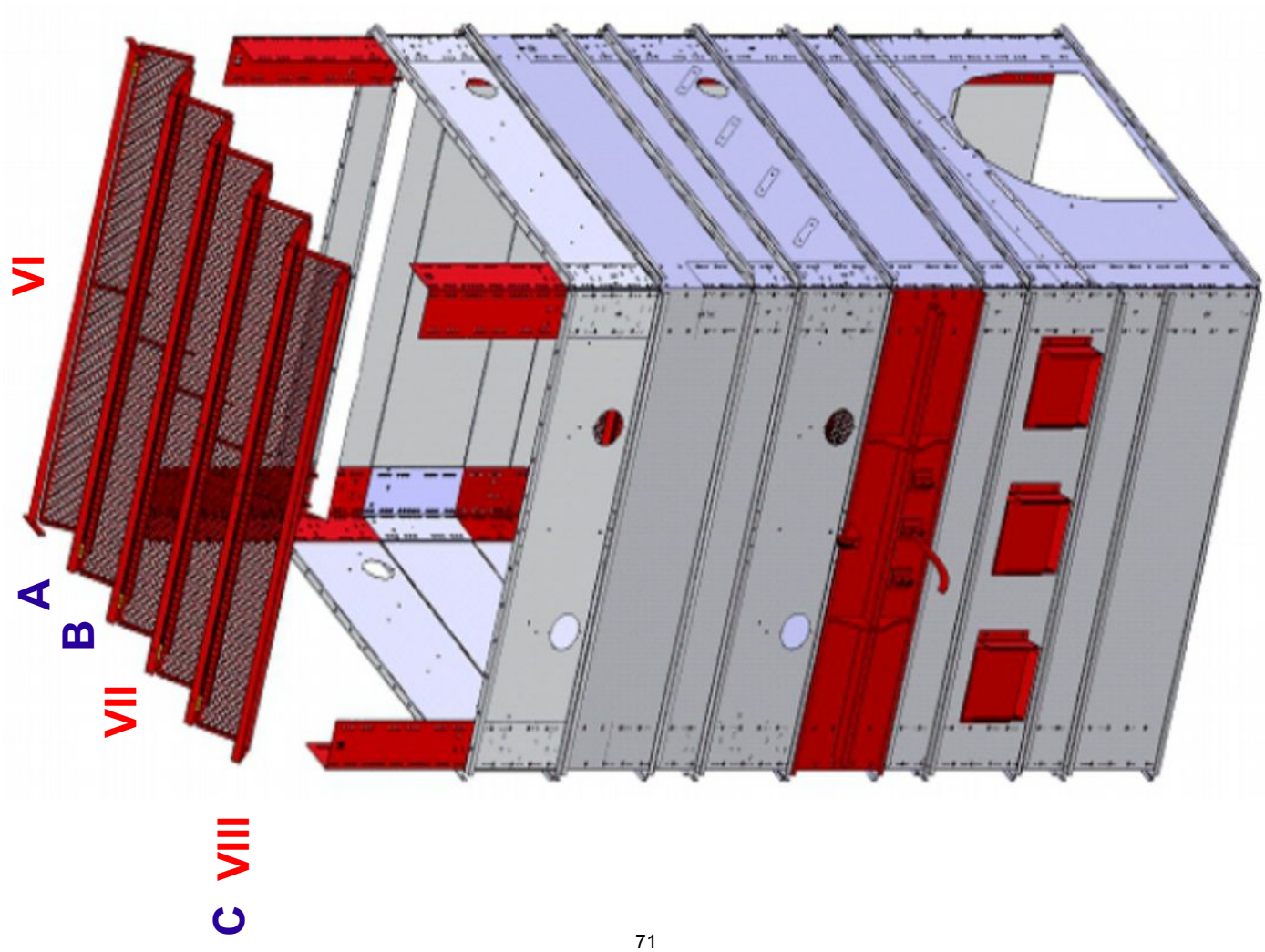

XI – *Montage étage supplémentaire*

	Montage du Bardage face arrière			Qté
XI	6	7030224	Tôle 500 opposée sortie cable N°6	1

	Montage du Bardage face avant			Qté
XI	IV	7030227	Tôle 500 N°5 Prémontée avec trappe prise d'echantillon	1
	3	7031707	Raidisseur de poulie	1
	4	SAE0060	Support poulie de sechoir	1
	5	7020383	Poulie plastique	1

	Montage des déflecteurs Hauts			Qté
XI	6	7030391	Déflecteur Avant/Arrière haut	2

	Fixation du bardage		Qté
A	1	Vis EMBASE HM8x16	
	2	Ecrou M8 Embase	

	Fixation des déflecteurs		Qté
B	1	Vis EMBASE HM8x16	10
	2	Ecrou M8 Embase	10

	Fixation support de poulie		Qté
C	1	Vis EMBASE HM8x16	4
	2	Ecrou M8 Embase	4

	Fixation poulie		Qté
D	1	Vis HM 14 x 70	1
	2	Ecrou Frein M14	1
	3	Rondelle M14	2

Fixation du câble sur la poignée N°2:

Reprendre les étapes du montage du 1er étage page 62.

XI – *Montage de l'étage supplémentaire*

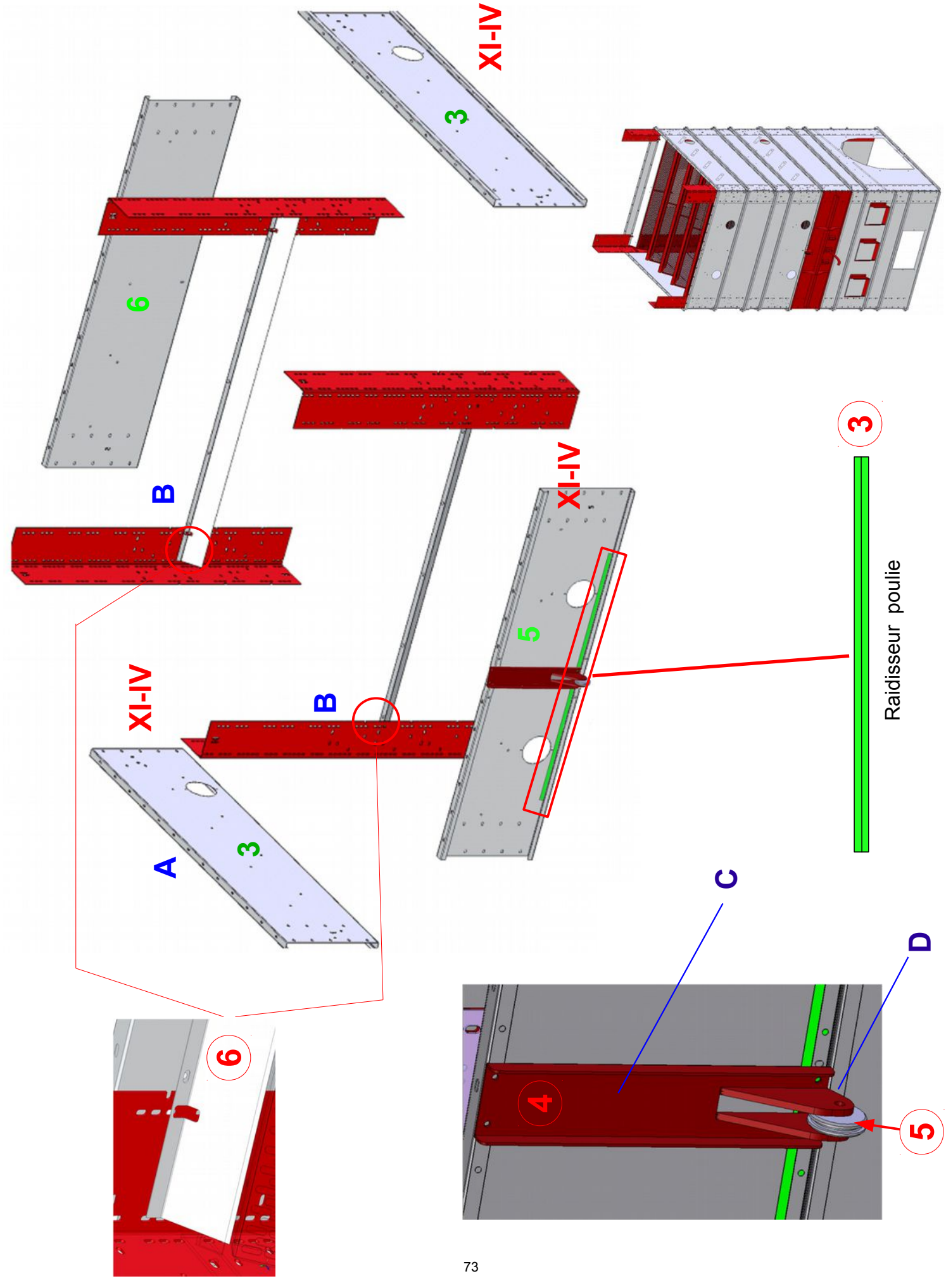

XI – *Montage étage supplémentaire*

	Montage du Bardage face arrière			Qté
	1	7030221	Tôle 250 N°1	1
	2	7030222	Tôle 500 N°2	1

	Montage du Bardage face avant			Qté
	1	7030221	Tôle 250 N°1	1
	2	7030222	Tôle 500 N°2	1

	Montage du Bardage côté droit			Qté
	1	7030221	Tôle 250 N°1	1
	2	7030222	Tôle 500 N°2	1

	Montage du Bardage côté gauche			Qté
	1	7030221	Tôle 250 N°1	1
	2	7030222	Tôle 500 N°2	1

	Fixation du bardage		Qté
	1	Vis EMBASE HM8x16	
	2	Ecrou M8 Embase	

XI – *Montage de l'étage supplémentaire*

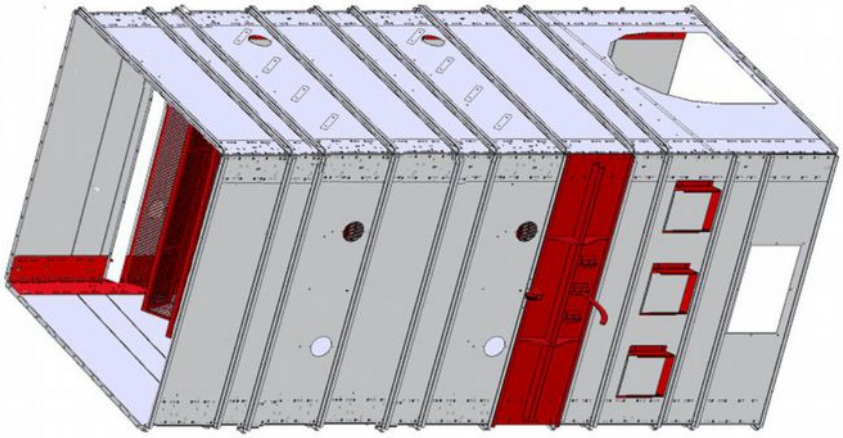

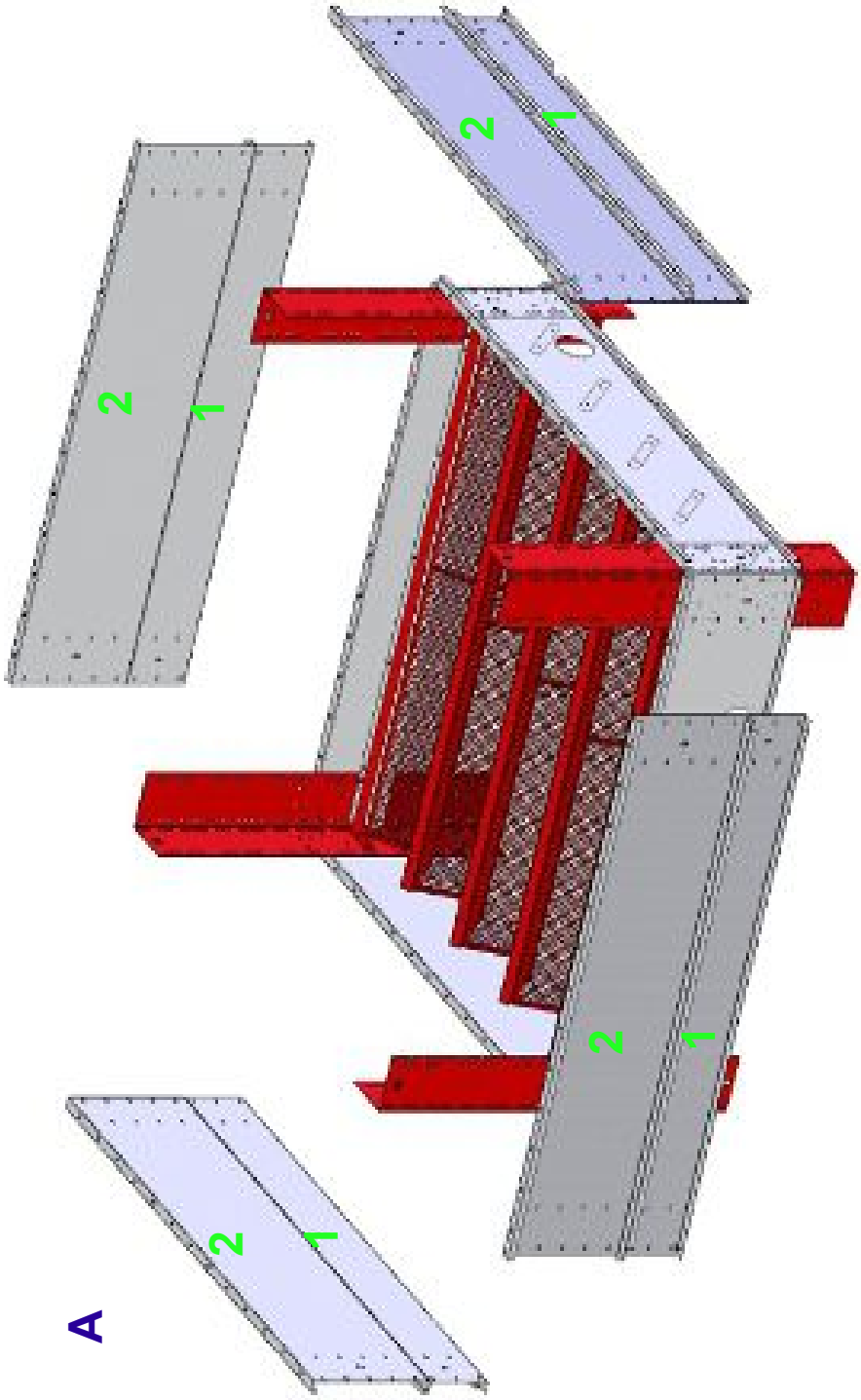

FINITIONS

XII – Cornières de protection

			Cornières de protection	Qté
XII		7030399	Cornière protection extérieure	4

		Fixation des cornières de protection	Qté
A	1	Vis EMBASE HM8x16	8
	2	Ecrou M8 Embase	8

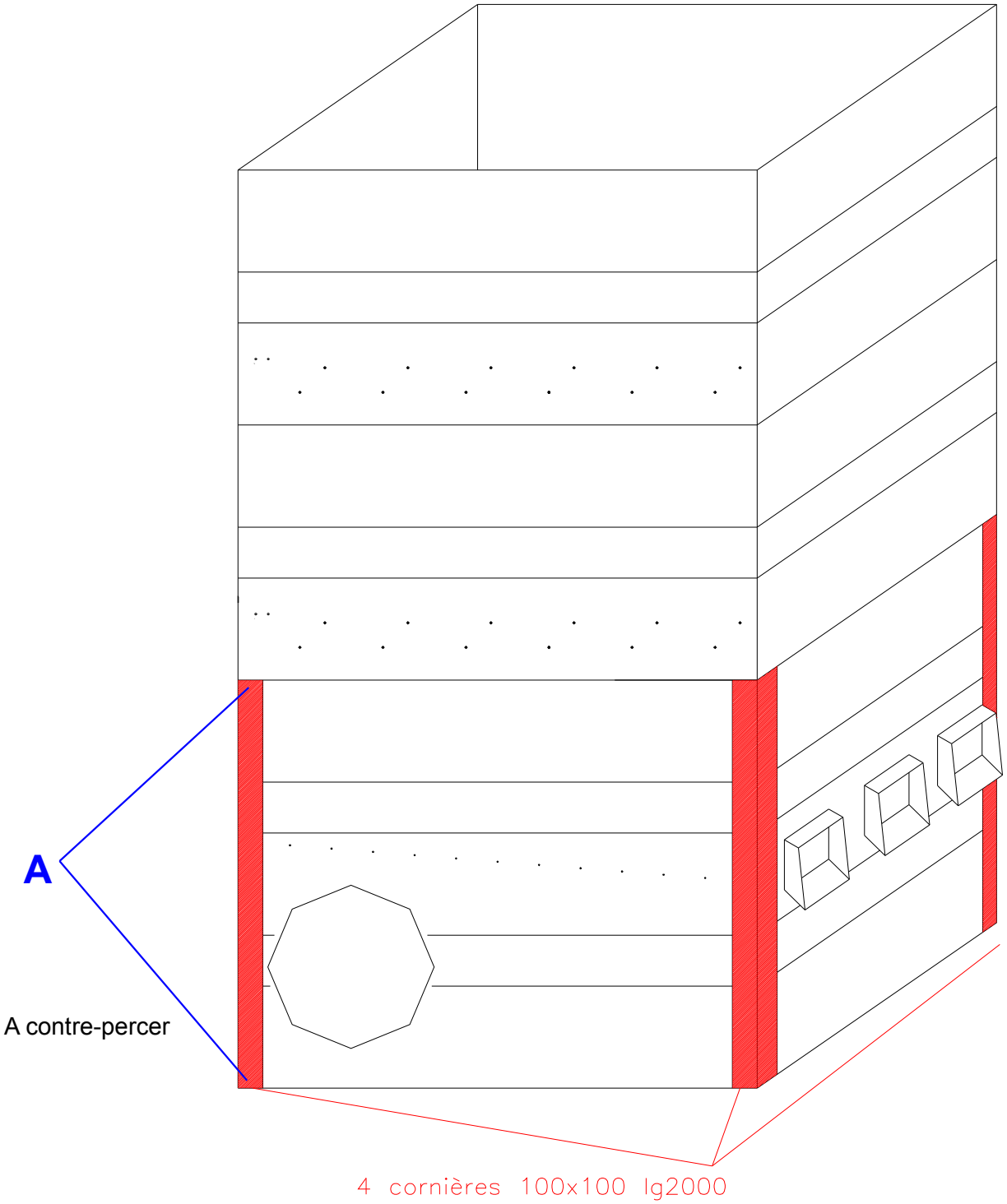

XIII – *Raccordement électrique*

RACCORDEMENT
ELECTRIQUE

Si montage sur une prise prévoir un disjoncteur différentiel 30mA

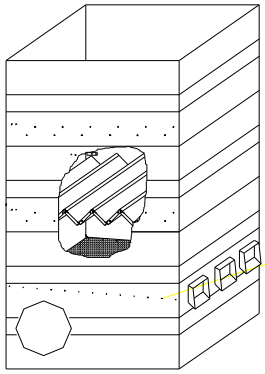

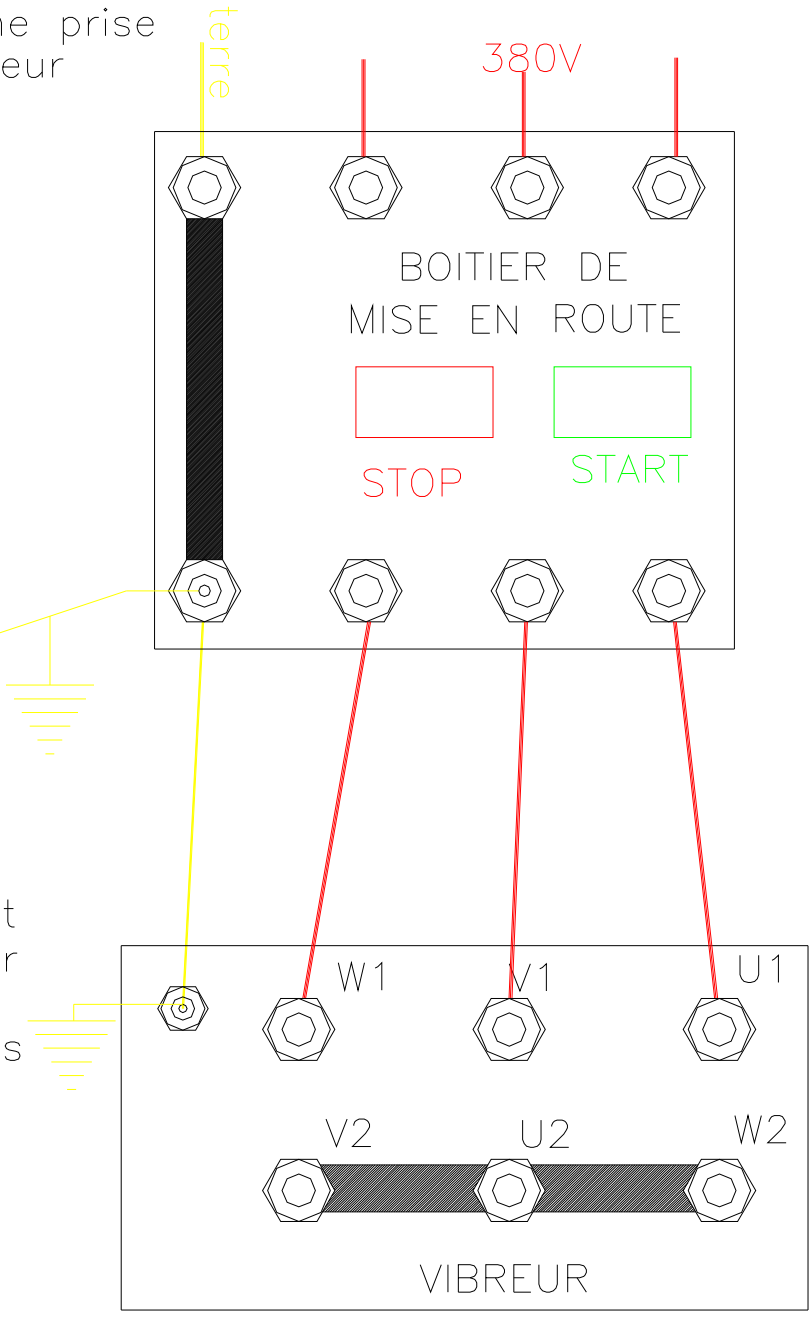

Un fil de terre doit être tirré du boitier de mise en route jusqu'à une des vis du séchoir.

L'électricité est très dangeureuse .Une électrocution peu entraîner de graves brûlures ou la mort .N'intervenez jamais sur une installation électrique sans vous être auparavant assuré quelle est hors tension .N'intervenez jamais sur une installation électrique en atmosphère humide ou avec les mains mouillées .Consultez un médecin si vous êtes atteint.

XIV – *Fixation du disjoncteur*

Lors du montage du disjoncteur, ne pas le fixer contre le séchoir, mais sur un autre support car avec les vibrations du séchoir, le disjoncteur se met en arrêt.

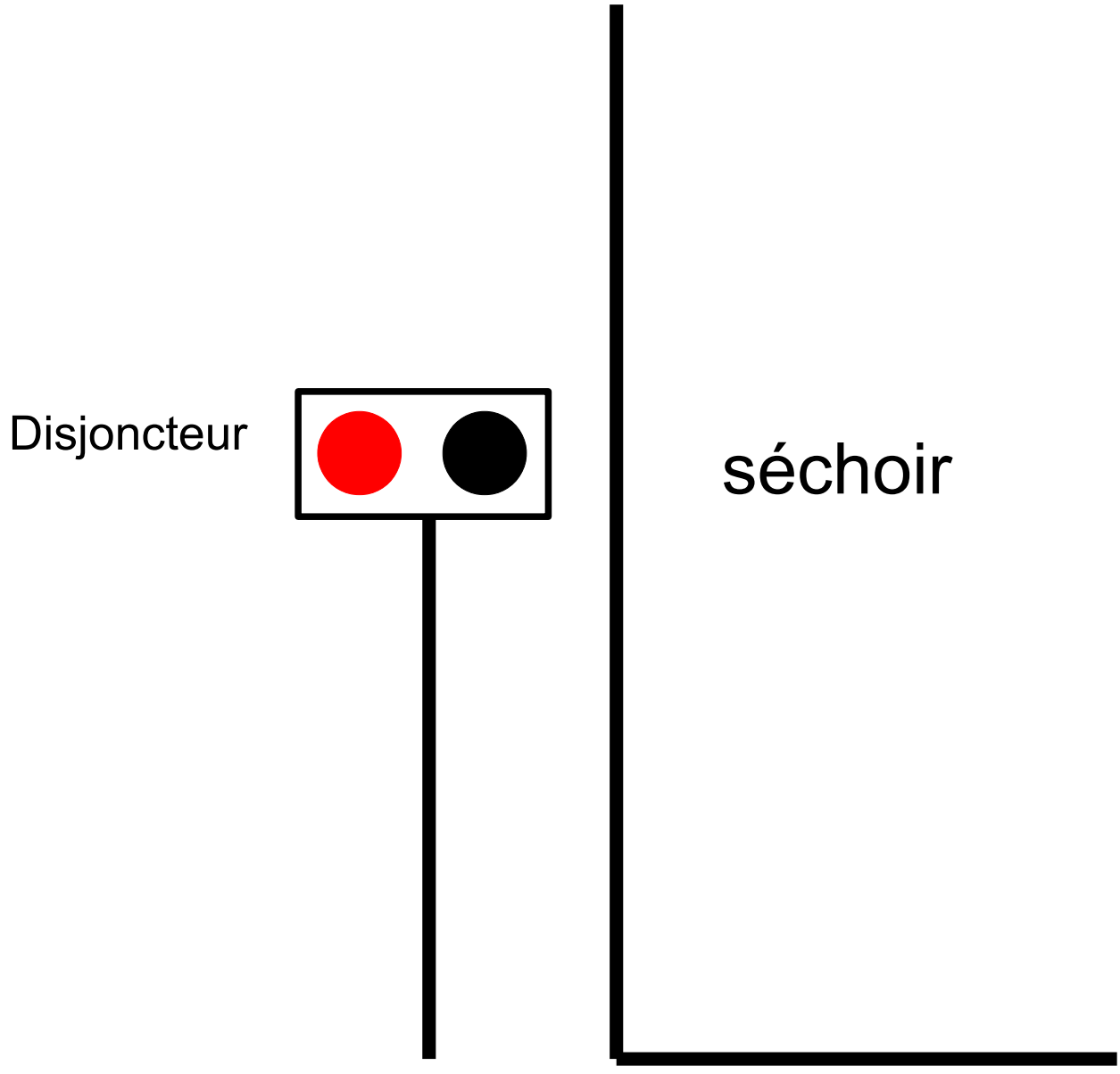

ANNEXES

COUPLES de SERRAGE (daNm)

DIAMETRE DE LA VIS (mm)	TAILLE DE LA CLE (mm)	COUPLE DE SERRAGE SELON MARQUES SUR LA TETE DE LA VIS	
		8.8	10.9
5	8	0,6	0,9
6	10	1	1,5
8	13	2,5	3,5
10	16 ou 17	5	7,5
12	18 ou 19	8,5	13
16	24	21,5	31,5

EMISSION SONORE

D'après les textes de référence : CEE 79/113, CEE 81/1051.

- Niveau maximal de puissance acoustique reconnu : 110,3 dB(A)

- Niveau maximal de pression acoustique au oreilles de l'opérateur : 88,7 dB(A)

DECLARATION CE DE CONFORMITE

Les lettres CE que porte cette machine sur la plaque d'identification attestent que celle-ci est conforme à la directive machine CEE 98/37 et à L'EN 836.



Le Président

Philippe ROUSSET

P° D FLASSEUR
Directeur Général

SAS AMB ROUSSET
281, Impasse du Tilleul
38470 BEAULIEU
Tél. 04 76 36 73 73
RCS B 390 074 276

Signature

GARANTIE

Chaque produit neuf construit par AMB est garanti selon les termes ci-dessous, contre les défectuosités de construction et de montage et/ou des matériaux lorsqu'il est utilisé correctement pendant une durée de 1 an. Cette garantie ne s'applique pas aux moteurs qui sont fabriqués par d'autres sociétés qui garantissent leurs matériaux et dont la garantie est livrée avec la machine.

1° Cette garantie est limitée au remplacement des pièces, qui pendant une durée de 1 an à partir de la date d'achat, ont été montrées et reconnues défectueuses par AMB.

2° Toutes les pièces demandées en garantie doivent être retournées à AMB pour inspection, réparation ou remplacement en port payé avec la preuve d'achat de la machine, et emballée soigneusement afin de permettre leur protection.

3° La machine ne doit pas avoir été réparée ou entretenue par quiconque n'ayant pas l'autorisation d'AMB. La machine ne doit pas avoir été accidentée, mal utilisée, maltraitée ou utilisée contrairement aux instructions contenues dans ce manuel.

Cette garantie n'oblige pas AMB ou son représentant à rembourser la main d'œuvre ou les frais de transport de la machine au réparateur.

AUCUNE AUTRE GARANTIE NE SERA APPLIQUEE A CETTE MACHINE EXCEPTEE LA GARANTIE LEGALE POUR VICE CACHE.

AMB NE POURRA ETRE TENU RESPONSABLE DES DOMMAGES OU FRAIS OCCASIONNES PAR LA MACHINE, PAR EXEMPLE :

1 FRAIS DE LOCATION D'UN MATERIEL
2 PERTE DE CHIFFRE D'AFFAIRE
3 EXECUTION DE TRAVAIL EFFECTUE NORMALEMENT PAR LA MACHINE

AMB N'ASSUME AUCUNE OBLIGATION ET N'AUTORISE PERSONNE A ASSUMER D'AUTRES OBLIGATIONS QUE CELLES CONTENUES DANS LES 3 PARAGRAPHES PRECEDENTS.

Pour obtenir le nom de votre concessionnaire, contactez :

AMB
Ets ROUSSET
281 impasse du tilleul - 38470 BEAULIEU
Téléphone : 04 76 36 73 73 Fax : 04 76 36 70 82

NOTES

281 Impasse du Tilleul
38470 BEAULIEU
Tél : 04 76 36 73 73 / Fax : 04 76 36 70 82
E-mail : info@amb-rousset.com
www.amb-rousset.com

Matériel pour la récolte et le travail des fruits

BON DE COMMANDE

POUR INTERVENTION OU ENVOI DE PIECES

TYPE MACHINE [ ] N° DE SERIE [ ]

Problème(s) rencontré(s) : ----------

Société ou raison sociale :

N° FACTURE :

Date : Signature :

Madame, Monsieur,

Vous avez acquis un séchoir à étages …..…….. nous vous en félicitons et vous en remercions. Nous avons apporté tout notre sérieux à la réalisation de cette machine, pendant la période de garantie, nous vous prions en cas de panne, de nous faxer ce bon de commande. Ce séchoir à étages est un assemblage de nombreux composants que nous avons sélectionnés avec soin, toutefois, pour pouvoir faire valoir nos droits auprès de nos fournisseurs, nous avons besoin de ce bon daté et signé.