ROUSSET
- Matériel pour la récolte et le travail des fruits -
www.amb-rousset.com — e-mail: info@amb-rousset.com
Ateliers Mécaniques de Beaulieu - 281 impasse du Tilleul - 38470 BEAULIEU Tél: 04.76.36.73.73 - Fax: 04.76.36.70.82

SÉCHOIR à ÉTAGES 2m x 2m

MANUEL D'UTILISATION et D'ENTRETIEN



4 étages
générateur à droite

Lisez ce manuel soigneusement et complètement avant d'utiliser la machine. Conservez-le comme référence.

Si vous ne comprenez pas une partie de ce manuel, contactez votre revendeur ou le représentant pour la France

INTRODUCTION

Toute l'équipe AMB vous félicite pour votre choix du séchoir à étages.
Lisez ce manuel avant d'utiliser votre ramasseuse, les informations qu'il donne vous permettront d'effectuer un travail de qualité en toute sécurité. Conservez-le à portée pour vous en servir de référence. Demandez un autre manuel à votre revendeur s'il est perdu ou abîmé.

La sécurité dans l'emploi de cette machine dépend de la manière dont elle est utilisée avec les limitations expliquées dans ce manuel. Vous devez connaître et suivre **toutes** les règles de sécurité de ce manuel et de la ramasseuse.

Le séchoir à étages AMB que vous avez acheté a été soigneusement conçue et fabriqué pour vous donner toute satisfaction. Comme tout engin mécanique, il nécessite nettoyage et maintenance. Lubrifiez-la comme indiqué. Suivez les règles et les informations de sécurité données dans ce manuel et sur les autocollants de sécurité de la ramasseuse.

Pour l'entretien, votre revendeur AMB possède la compétence, les pièces AMB et les outils nécessaires pour répondre à vos besoins.

Utilisez exclusivement les pièces d'origine AMB, les pièces « adaptables » ne sont pas au niveau de qualité nécessaire pour que la machine fonctionne correctement et en toute sécurité ; de plus, elles rendront la garantie caduque. Inscrivez ci-dessous le modèle et le numéro de série de votre machine :

MODELE : ……

N°DE SERIE ……

Donnez cette information à votre revendeur pour obtenir les bonnes pièces.
Dans un souci de progrès constant, AMB se réserve le droit de modifier ses machines sans pour cela être tenu d'apporter ces modifications aux machines déjà vendues.
Les illustrations et caractéristiques de ce manuel peuvent varier légèrement de votre machine à cause de modifications apportées à la production.

A travers ce manuel, la gauche et la droite ainsi que l'avant et l'arrière sont déterminées en étant assis à la place du chauffeur.

TABLE DES MATIERES

INTRODUCTION 2
TABLE DES MATIERES 3
LISTE DE VERIFICATIONS 4
REGLES DE SECURITE 5
LE SECHOIR 6
POSITION DU GENERATEUR 7
PRECAUTION 8
OUTIL 9
DOC DU GENERATEUR 10
NOMENCLATURE PIECES 14
NOMENCLATURE BOULONNERIE 16
PLANCHER 18
TOLE D'OUVERTURE DES GRILLES 20
TOLE GUICHET 24
TOLE TRAPPE ECHANTILLON 26
TOLE TRAPPE DE VISITE 28
GRILLE MOBILE BATI 30
GRILLE MOBILE FIXE 34
ASSEMBLAGE DE BASE 36
RACCORDEMENT CORNIERES 57
ASSEMBLAGE DE L'ETAGE 59
CORNIERES DE PROTECTION 63
RACCORDEMENT ELECTRIQUE 64
FIXATION DISJONCTEUR 65
COUPLES DE SERRAGE (daNm) 66
EMISSIONS SONORES 66
DECLARATION DE CONFORMITE 66
GARANTIE 67
NOTES 68
BON DE COMMANDE 69

LISTE de VERIFICATIONS

Au concessionnaire revendeur

- Lisez le manuel d'utilisation et d'entretien ainsi que les règles de sécurité.
- Vérifiez que les points indiqués sur les listes de vérifications avant livraison et à la livraison ont tous été vérifiés et éventuellement corrigés avant de laisser la machine à son propriétaire.

Vérifications avant livraison

- Vérifiez que tous les écrans, grilles et garants de sécurité sont en place et en bon état.
- Vérifiez que tous les vis et boulons sont serrés au bon couple (voir tableau en fin de manuel).
- Garnissez les graisseurs et lubrifiez la machine.
- Vérifiez que la machine fonctionne correctement.

Vérifications à la livraison

- Montrez au client comment réaliser les réglages.
- Expliquez-lui l'importance de la lubrification et montrez-lui les points de lubrification sur la machine.
- Montrez-lui les dispositifs de sécurité, grilles, garants, déflecteurs ainsi que les options.

- Présentez au client le manuel d'utilisation et d'entretien, demandez-lui de bien le connaître.

REGLES de SECURITÉ



ATTENTION

Quelques illustrations peuvent montrer la machine dépourvue d'écrans, de boucliers. N'utilisez jamais la machine sans ces dispositifs.

* Apprenez à arrêter la machine en cas d'urgence.
* N'autorisez personne à utiliser cette machine si elle n'a pas lu et compris ce manuel.
* N'autorisez pas les enfants à utiliser cette machine.
* Portez toujours des vêtements ajustés qui éviteront d'être happés par les pièces en mouvement ou de s'accrocher.
* Portez toujours des équipements de protection pour la tête, les yeux, les oreilles, les mains et les pieds lorsque vous utilisez cette machine.
* Travaillez exclusivement à la lumière du jour ou avec une bonne lumière artificielle.
* Vérifiez que les autocollants de sécurité sont en place et en bon état.
* Nettoyez les accumulations de boue ou de débris.
* Vérifiez que la machine est en bonne condition de travail avant de l'utiliser.
* Vérifiez que tous les écrans, grilles, et boucliers sont en place et en bon état.
* Pas de passagers sur la machine.
* Vérifiez qu'il n'y a pas de personnes, ni d'obstacles derrière vous lorsque vous reculez.
* Ne pas démarrer ou s'arrêter brutalement dans les pentes.
* Arrêtez le moteur, serrez le frein à main et enlevez la clé de contact avant d'effectuer réglages, entretien ou démontage sur la machine.
* N'autorisez personne au poste de conduite lorsque vous effectuez réglages, entretiens ou démontages sur la machine.
* Vérifiez périodiquement le serrage de toute la boulonnerie.
* Ne passez pas, ne travaillez pas sous la trémie soulevée, à moins qu'elle ne soit bloquée et maintenue en position avec suffisamment de sécurité.
* Lors d'une manœuvre en pente, manœuvrez toujours en montant et en descendant jamais en travers de la pente.
* Evitez les remblais instables, les rochers et les trous ; ils peuvent être dangereux lors des manœuvres ou le déplacement.
* Soyez particulièrement prudents lorsque vous travaillez sur des plans inclinés.
* Evitez les câbles aériens, les lignes à haute tension et les obstacles. Un contact avec des lignes hautes tension provoque une électrocution et la mort.
* Enclenchez tous les équipements de sécurité.
* Manœuvrez les commandes que si vous êtes assis correctement en face de ces commandes.
* Enclenchez tous les équipements de sécurité.
* Manœuvrez les commandes que si vous êtes assis correctement en face de ces commandes.
* Ne modifiez pas le réglage de la soupape de surpression, elle est réglée en usine. Un changement de réglage peut provoquer une défaillance du système hydraulique.
* Assurez-vous que l'utilisateur de la ramasseuse ou que toute personne devant la manœuvrer a bien lu et compris ce manuel d'instructions auparavant afin d'être au courant des consignes de sécurité à respecter durant la manœuvre.
* Lorsque vous entretenez ou remplacez les axes aux extrémités des vérins, utilisez toujours un mandrin et un marteau en bronze pour éviter d'être blessés par des fragments de métal projetés.

Le séchoir

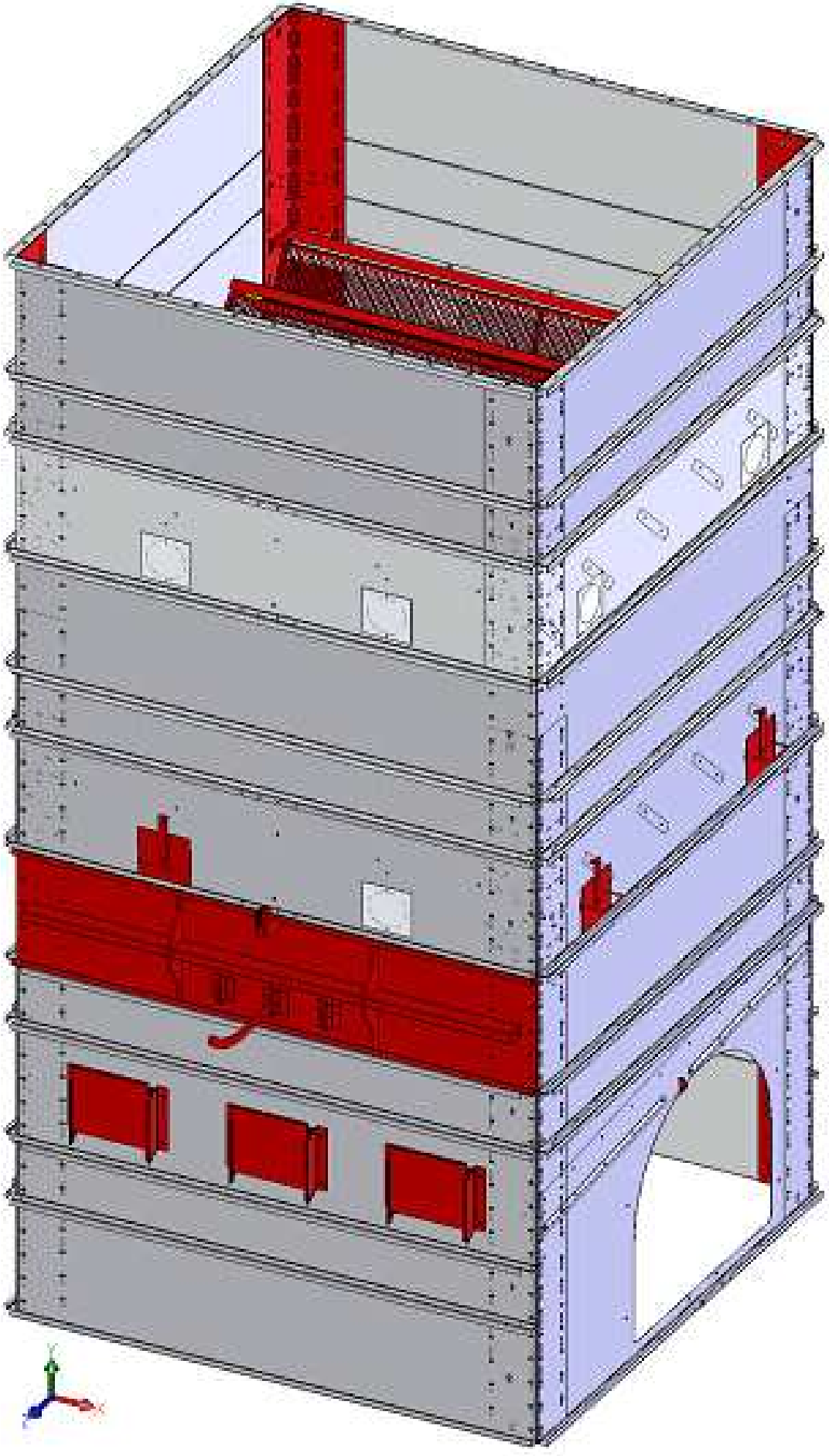

Position du générateur

Séchoir 2m x 2 m
4 étages
sortie à droite

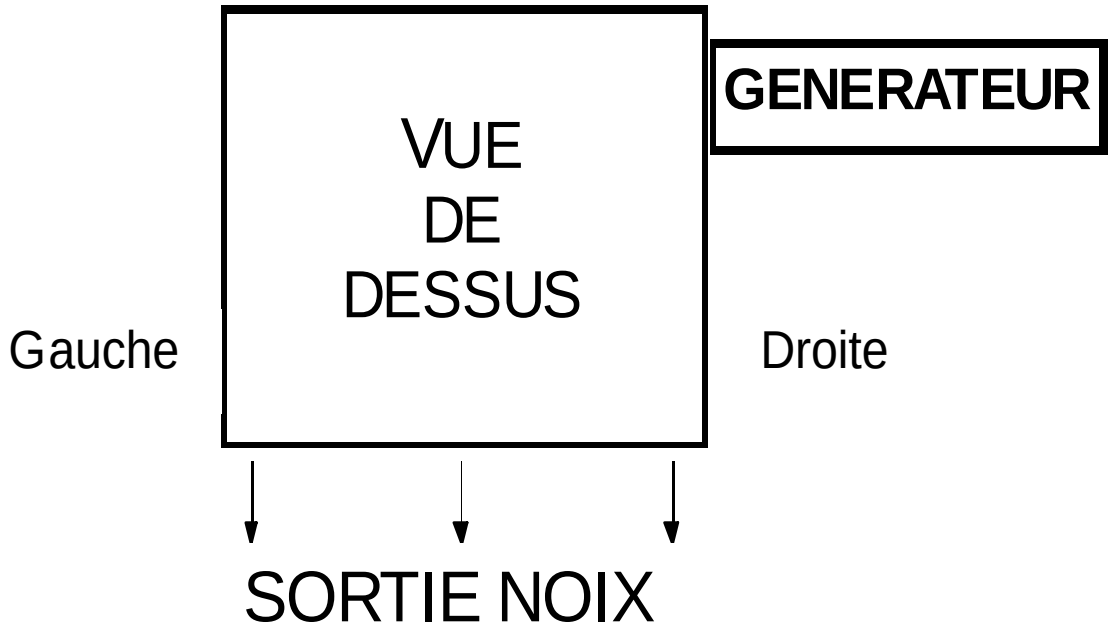

* 4 cornières de 3000
* 4 cornières de 2750
* 4 cornières de raccord 500
* 1 cadre
* 5 tôles de plancher
* 15 fixes (12 grandes + 3 petites)
* 15 ouvrants
* 3 fer plats 35x10
* 1 tôle de commande
* 2 supports poulie
* 3 poulies
* 3 poignées
* 3 guichets
* 2 bavettes caoutchouc
* 1 déflecteur bas pour plancher
* 1 cornière rebord plancher vibrant
* 3 déflecteurs avant
* 3 déflecteurs arrières

* tôle 1 : 19
* tôle 2 : 14 + 4 trappes de visite
* tôle 3 : 3G et 3 D
* tôle 4 : 1 G
* tôle 5 : 3 (entrée de cable)
* tôle 6 : 4
* 1 tôle de guichet
* 1 tôle de 1250 (entrée chauffage)
* 3 cornières 40x40 (1ere grille mobile)
* 1 vibreur + 1 dijoncteur
* 3 tendeurs ø12
* cable : 1 m - 2.3 m - 3.6 m
* 6 serres cables
* 45 paumelles
* 15 Bouchons galva
* 9 Trappes échantillon

Précaution

DEBALLER et CLASSER la VISSERIE

ATTENTION

Serrer tout la boulonnerie une fois le séchoir entièrement monté

LIRE LA NOTICE ENTIEREMENT

Outils

2 - Clé plate, douille 8

2 - Clé plate, douille 13

2 - Clé plate, douille 19

2 - Clé plate, douille 17

2 - Clé plate, douille 22

2 – clé mâle de 5 (BTR)

Boulonneuse électrique ou pneumatique

1 – palan ou chariot élévateur ou fourche à fumier.

GÉNÉRATEUR de CHALEUR

NOIX – NOISETTES – CHATAIGNES – AMANDES

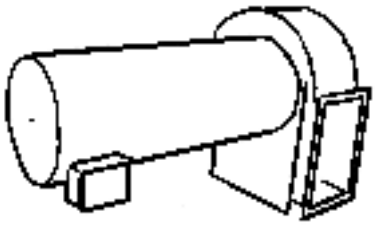

Centrifuge

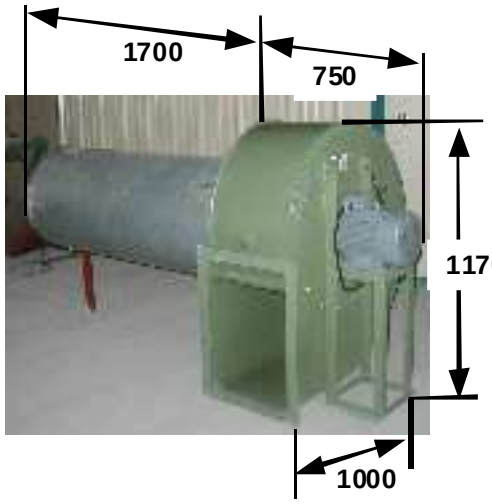



Thermostat consigne + température

A ou B ou C ou D

Hélicoïdale

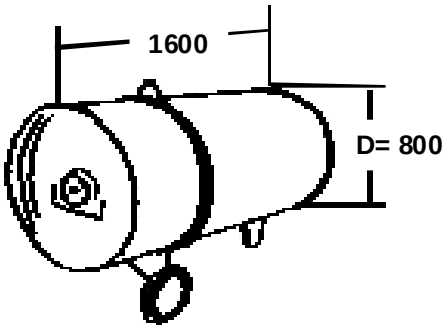





Thermostat consigne

E ou F ou G ou H

281 Impasse du Tilleul
38470 BEAULIEU
Tél : 04 76 36 73 73 / Fax : 04 76 36 70 82
E-mail : info@amb-rousset.com
www.amb-rousset.com



Caractéristiques techniques

Référence : GEN

TABLEAU DE CHOIX D'UN GÉNÉRATEUR D'AIR CHAUD

Pour 2.000 m3/h d'air par m² de Séchoir

GÉNÉRATEUR A SIMPLE ALLURE

SURFACE SECHOIR	DEBIT D'AIR NECESSAIRE	PUISSANCE CALORIFIQUE	GENERATEUR AIR CHAUD
En m2	En m3/h	En Kcal/h	Proposé
2 à 6	NOUS CONSULTER		
6 à 8	14 400	66 400	G 580/3CV 9 pales
8 à 10	19 000	88 400	G 800/3CV 9 pales
10 à 12	24 000	107 500	G 800/4CV 9 pales
12 à 18	30 000	135 000	G 800/5CV 12 pales
18 à 26	36 000	160 000	G 800/7CV 12 pales

	Type VT	Cv	t/mn	M3/HEURE					
				A vide	20/25 MM CE	40 MM CE	60 MM CE	90 MM CE	110 MM CE
HELICOIDALE	583/9	3		16000	10500				
	803/9	3	1500	23000	15000	9000			
	804/9	4		29000	19000	11500	/		
	805/9	5,5		35000	24000	13500	/		
	805/12	5,5		31000	26000	18000	8000		
	807/9	7,5		39000	30000	17000	/		
	807/12	7,5		35000	31000	23000	8500		
CENTRIFUGE		4,5	1500	13500				8400	4000
		5,5		16800				9600	6000
		7,5		18900				16800	13500
		10		24000				21300	16800

Précaution

RECOMMANDATION

Mettre le générateur de chaleur en route lors de la sortie des noix afin de faciliter leur sortie

Nomenclature des pièces

Référence des pièces en **ROUGE** sur les plans
des tôles en **VERT**
la boulonnerie en **BLEU**

		DESIGNATION		Qté
I		**Plancher**		
	1	SAE 200 F20 002218	Sous-ensemble plancher incliné	1
	2	SAE 200 F60 004256	Cahoutchouc	2
	3	SAE 200 F45 005890	Contre plaque fix. cahoutchouc	8
	4	SAE 200 F42 001604	Corniere rebord plancher vidrant	1
II		**Tole d'ouverture des grilles (cable)**		
	1	SAE 200 F20 003494 0E	Tole 500 support levier	1
	2	SAE STD F50 005078 0B	Poulie ouverture grilles	1
	3	SAE 205 F40 003489 0C	Levier	1
III		**Tole guichet**		
	1	SAE 200 F20 004253 0C	Guichet	3
	2	Tole galva 315x295x3	Trappe	3
	3	SAE 200 F42 001590 0B	Tole guiche	1
IV		**Tole trappe d'échantillon**		
	1	SAE STD F20 004483 0A	Tole prise d'échantillon	3
	2	SAE STD F30 004481 0D	Fer plat de trappe d'échantillon	3
	3	Tube D20 ép. 2	Tube	3
	4	SAE STD F42 004480 OB	Tôle bouchon prise d'échantillon	7
	5	SAE 200 F42 001589 0F	Tole n°5 - 3 - 6	1
V		**Tôle trappe de visite**		
	1	SAE 200 F42 004742 0A	Tôle 500 avec trappe de visite	2
	2	SAE 205 F42 003647 0A	Trappe de visite	2
VI		**Grille mobile – bati**		
	1	SAE 200 F20 002197 0A	Cornière soutient première grille mobile	1
	2	SAE STD F60 002165 0A	Charnière	3
	3	SAE 200 F20 005447 0A	Grille mobile	1
VII		**Grille mobile – fixe**		
	1	SAE 200 F20 005446 0A	Grille fixe	1
	2	SAE STD F60 002165 0A	Charnière	3
	3	SAE 200 F20 005447 0A	Grille mobile	1
	4	SAE 200 F30 005075 0A	Fer plat d'ouverture des grilles	1
VIII		**Grille seul**		
	1	SAE 200 F20 005445 0A	Grille fixe	1
IX		**Déflecteur**		
	1	SAE 200 F42 001602 0A	Déflecteur plancher	1
	2	SAE 200 F42 001601 0B	Déflecteur grille	4

Nomenclature des pièces

Référence des pièces en **ROUGE** sur les plans
des tôles en **VERT**
la boulonnerie en **BLEU**

		DESIGNATION		Qté
X		**Assemblage base**		
	1	SAE 205 F42 001392 0C	Comiere base 200 x 200 lg 300	4
			Vue de face	
	V		Tôle trappe de visite	1
	2	SAE 200 F42 001197 0B	Tole 500 n°2	2
	3	SAE 200 F42 001195 0C	Tole 250 n°1	3
	II		Tole d'ouverture des grilles	1
	III		Tole guichet	1
	IV		Tole trappe d'échantillon n°5	1
			Base: Vue de derrière	
	4	SAE 200 F42 001197 0B	Tole 500 n°2	2
	5	SAE 200 F42 001195 0C	Tole 250 n°1	3
	IV		Tole 500 prise d'échantillon n°6	2
	V		Tôle trappe de visite	1
			Base: Vue de droite	
	6	SAE GEN F42 003546 0B	Tole coté générateur	1
	7	SAE 200 F42 001195 0C	Tole 250 n°1	2
	8	SAE 200 F42 001197 0B	Tole 500 n°2	2
	IV		Tole trappe d'échantillon n°3	1
			Base: Vue de gauche	
	9	SAE 200 F42 001197 0B	Tole 500 n°2	3
	10	SAE 200 F42 001195 0C	Tole 250 n°1	3
	11	SAE 200 F40 001587 0C	Tole fixation plancher n°4	1
	IV		Tole trappe d'échantillon n°3	1
XI		**Assemblage étage**		
	1	SAE 205 F42 001423 0C	Comière étage 200x200 lg 1500	4
	2	SAE 205 F42 001425 0C	Cornière 200x200 lg500 raccord	4
			Vue de face	
	IV	SAE 200 F42 001589 0F	Tole 500 n°5	1
	3	SAE 200 F42 001195 0C	Tole 250 n°1	1
	4	SAE 200 F42 001197 0B	Tole 500 n°2	1
			Etage: vue de derrière	
	IV	SAE 200 F42 001589 0F	Tole 500 n°5	1
	5	SAE 200 F42 001195 0C	Tole 250 n°1	1
	6	SAE 200 F42 001197 0B	Tole 500 n°2	1
			Etage: vue de gauche	
	IV		Tole trappe d'échantillon n°3	1
	7	SAE 200 F42 001195 0C	Tole 250 n°1	1
	8	SAE 200 F42 001197 0B	Tole 500 n°2	1
			Etage: vue de droite	
	IV		Tole trappe d'échantillon n°3	1
	9	SAE 200 F42 001195 0C	Tole 250 n°1	1
	10	SAE 200 F42 001197 0B	Tole 500 n°2	1

Nomenclature de la boulonnerie

Référence boulonnerie en **BLEU** sur les plans

		DESIGNATION	Qté
I - Plancher			
A		Fer plat – Caoutchouc – Tole bardage	
	1	Vis HM8x25	20
	2	Rondelle L08	20
	3	Ecrou HM8 nilstop	20
B		Fer plat - Caoutchouc - Plancher	
	1	Vis HM8x25	20
	2	Rondelle L08	20
	3	Ecrou HM8 nilstop	20
C		Plancher - Cornière	
	1	Vis HM8x60 tête poliée	3
	2	Ecrou HM8 Embase	3
D		Fixation vibreur	
	1	Vis HM12x55	4
	2	Rondelle norloc M12	4
	3	Rondelle M12	4
	4	Ecrou nilstop HM12	4
II – Tôle d'ouverture des grilles			
A		Poulie	
	1	Vis HM14x17	1
	2	Ecrous nilstop M14	1
	3	Rondelles M14	2
B		Levier	
	1	Vis HM10x35	1
	2	Ecrous nilstop M10	1
	3	Rondelles M10	2
C	1	Goupille clip 8	1
III – Tole guichet			
A		Guichet	
	1	Vis BHC enbase 8x16	12
	2	Ecrou embase M8	12
IV – Tôle trappe d'échantillon			
A		Trappe d'échantillon	
	1	Vis HM8x50	2
	2	Rondelle L08	5
	3	Ecrou nilstop HM8	1
	4	Ecrou HM8	2
	5	Ressort C160x160x320A	1
V – Tôle trappe de visite			
A	1	Vis HM8x16 Embase	8
VI – Grille mobile – bâti			
A		Cornière – Chamièr - Grille	
	1	Vis HM10x20	6
	2	Ecrou	6
VII – Grille mobile - fixe			
A		Charnière - Grille	
	1	Vis HM10x20	6
	2	Ecrou	6

Nomenclature de la boulonnerie

Référence boulonnerie en **BLEU** sur les plans

Assemblage de base			
		DESIGNATION	**Qté**
A		Fixation des toles entre elles + comière	
	1	Vis embase HM8x16	887
	2	Ecrou embase HM8	895
B		Fer plat - Caoutchouc - Plancher	
	1	Vis HM8x25	20
	2	Rondelle L08	20
	3	Ecrou HM8 nilstop	20
C		Plancher - Grilles	
	1	Vis HM8x40	12
	2	Ecrou embase M8	12
D		Grilles - Grilles	
	1	Vis embase HM8x16	12
	2	Ecrou embase M8	12
E		Grille mobile-bati – Tole	
	1	Vis embase HM8x20	4
	2	Ecrou M8	4
F		Grille mobile-fixe - Tole	
	1	Vis embase HM8x16	16
	2	Ecrou M8	16
G		Grille seul - Tole	
	1	Vis embase HM8x16	4
	2	Ecrou M8	4
H		Fer plat d'ouverture – grille mobile	
	1	Vis HM12x40	5
	2	Ecrou nilstop M12	5
	3	Rondelles M12	10
I		Déflecteurs – Tôle de bardage	
	1	Vis Embase HM8x16	5
	2	Ecrou embase M8	5
Assemblage Etage			
A		Fixation des toles entre elles + comière	
	1	Vis embase HM8x16	
	2	Ecrou embase HM8	
E		Grille mobile-bati – Tole	
	1	Vis embase HM8x20	4
	2	Ecrou M8	4
F		Grille mobile-fixe - Tole	
	1	Vis embase HM8x16	16
	2	Ecrou M8	16
G		Grille seul - Tole	
	1	Vis embase HM8x16	4
	2	Ecrou M8	4
H		Fer plat d'ouverture – grille mobile	
	1	Vis HM12x40	5
	2	Ecrou nilstop M12	5
	3	Rondelles M12	10
I		Déflecteurs – Tôle de bardage	
	1	Vis Embase HM8x16	5
	2	Ecrou embase M8	5
J		Support poulie – Tôle de bardage	
	1	Vis HM8x16 Embase	4
	2	Ecrou M8	4

I - Plancher

		DESIGNATION	Qté
A		Fer plat – Caoutchouc – Tôle bardage	
	1	Vis HM8x25	20
	2	Rondelle L08	20
	3	Ecrou HM8 FREIN	20
B		Fer plat – Caoutchouc – Plancher	
	1	Vis HM8x25	20
	2	Rondelle L08	20
	3	Ecrou FREIN HM8	20
C			
	1	Vis HM8x60 tête POELIER	3
	2	Ecrou HM8 embase	3
D		Fixation vibreur	
	1	Vis HM12x55	4
	2	Rondelle NORD-LOCK M12	4
	3	Rondelle M12	4
	4	Ecrou FREIN HM12	4

I - Plancher

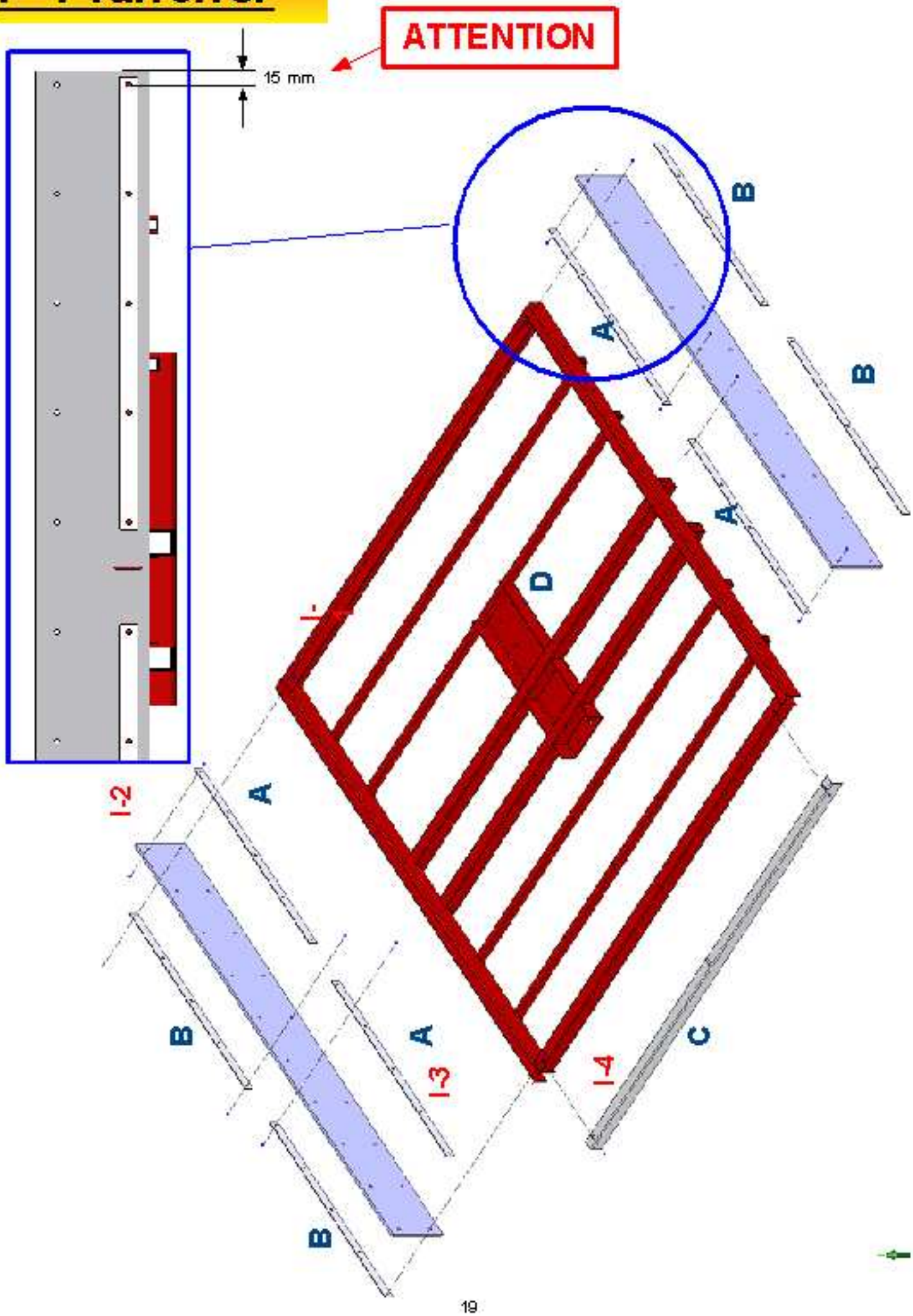

I - Plancher

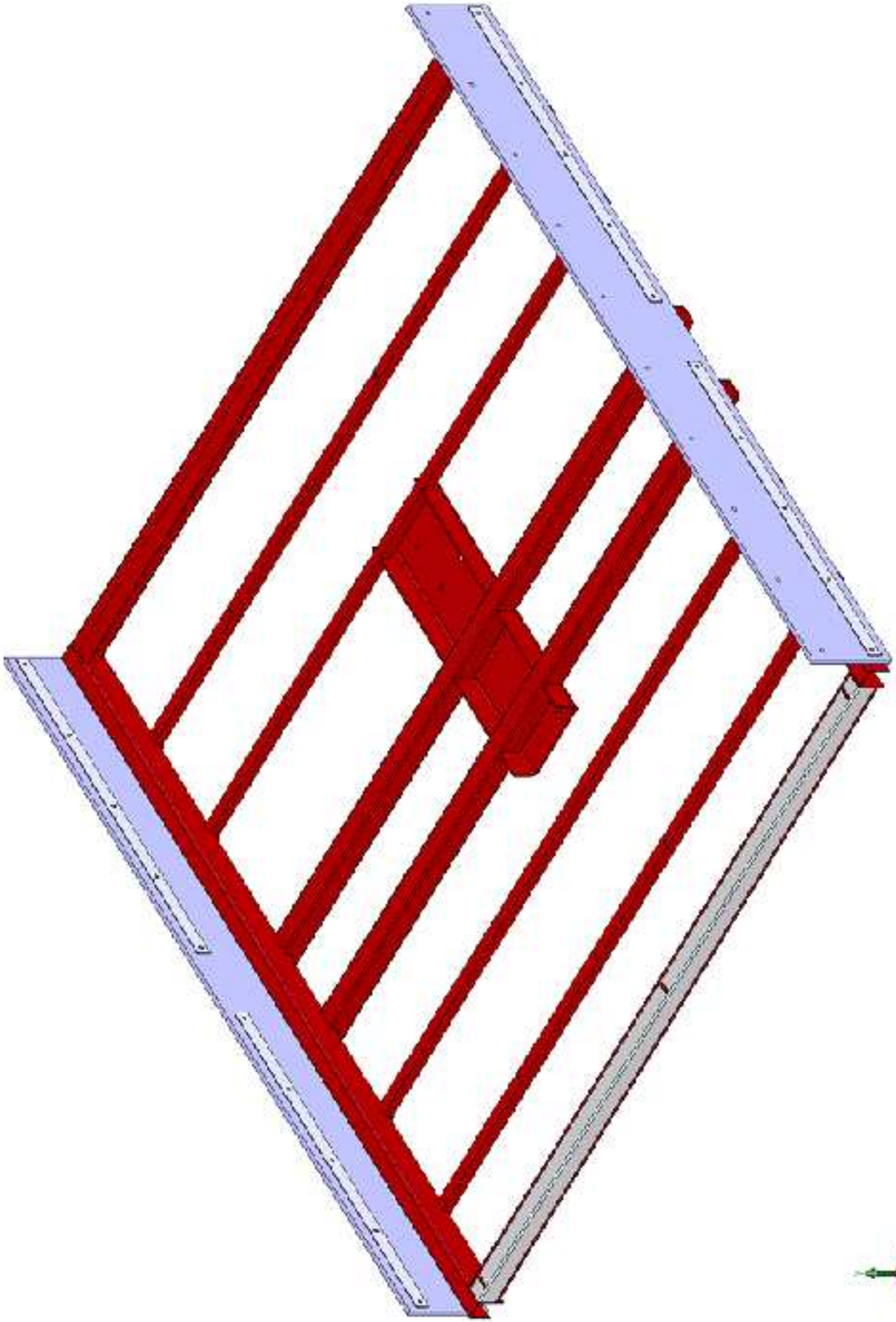

II – *Tôle d'ouverture des grilles*

	DESIGNATION		Qté
A	Poulie		
	1	Vis HM14x17	1
	2	Ecrou FREIN M14	1
	3	Rondelle M14	2
B	Levier		
	1	Vis HM10x35	1
	2	Ecrou FREIN M10	1
	3	Rondelle M110	2
C	1	Goupille clip 8	1

II – *Tôle d'ouverture des grilles*

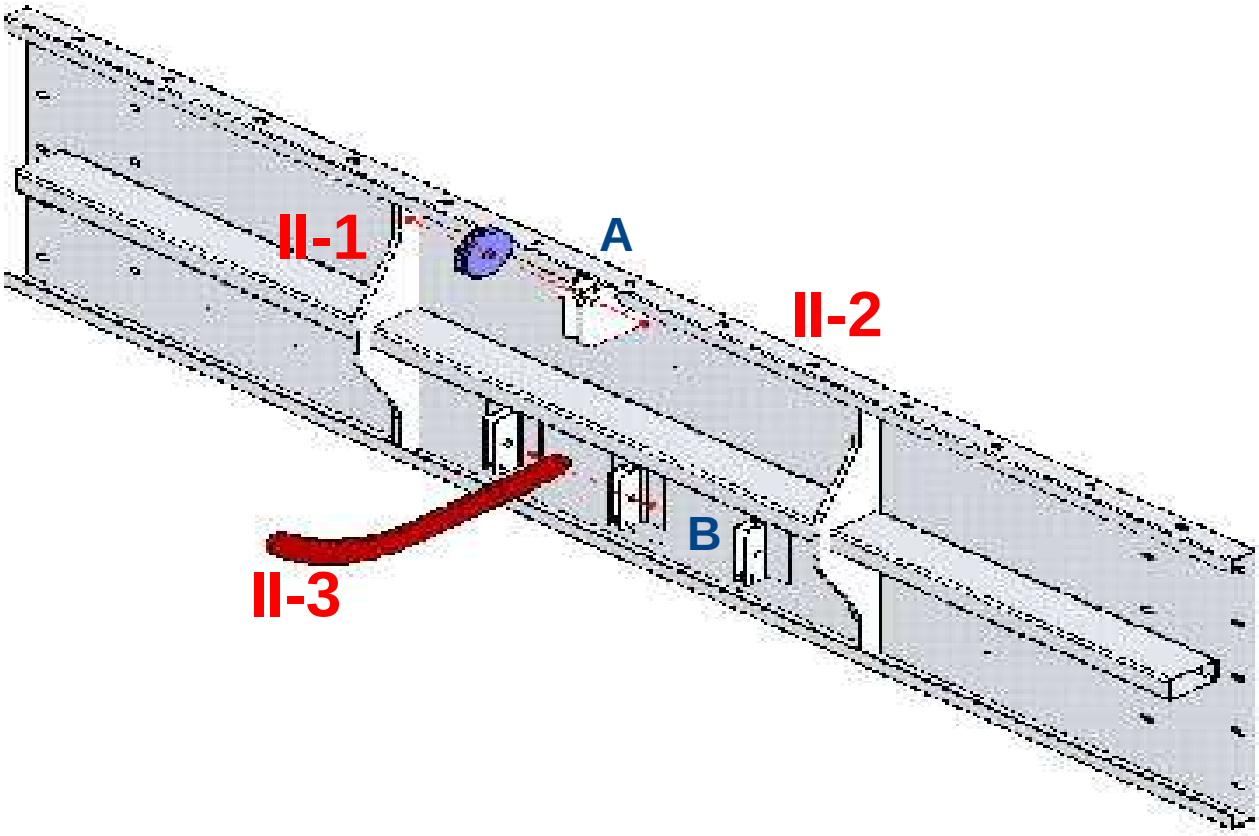

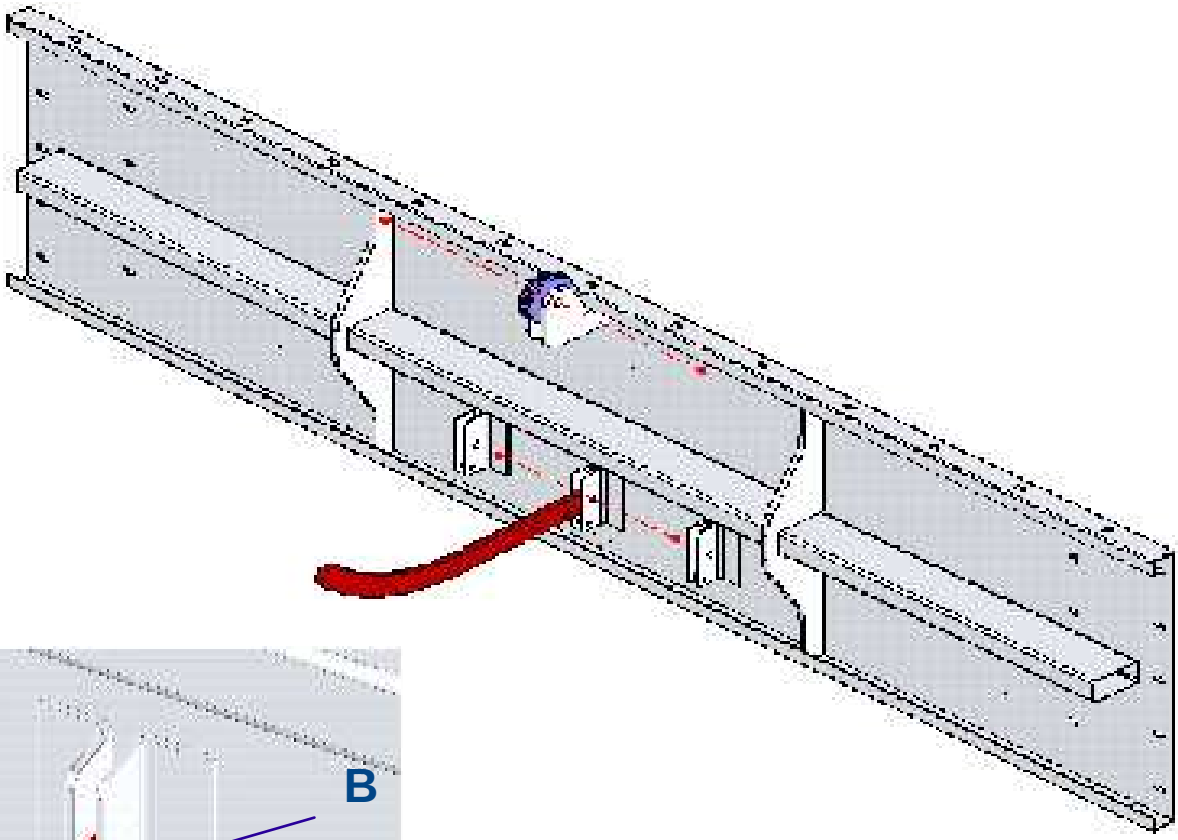

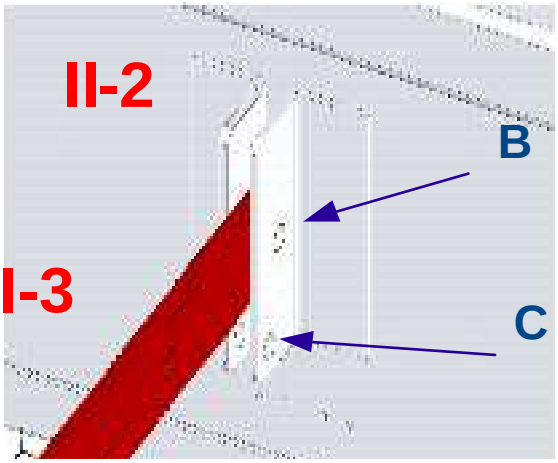

III – *Tôle de guichets*

		DESIGNATION	Qté
A		Guichet	
	1	Vis BHC M8X16	12
	2	Ecrou embase	12

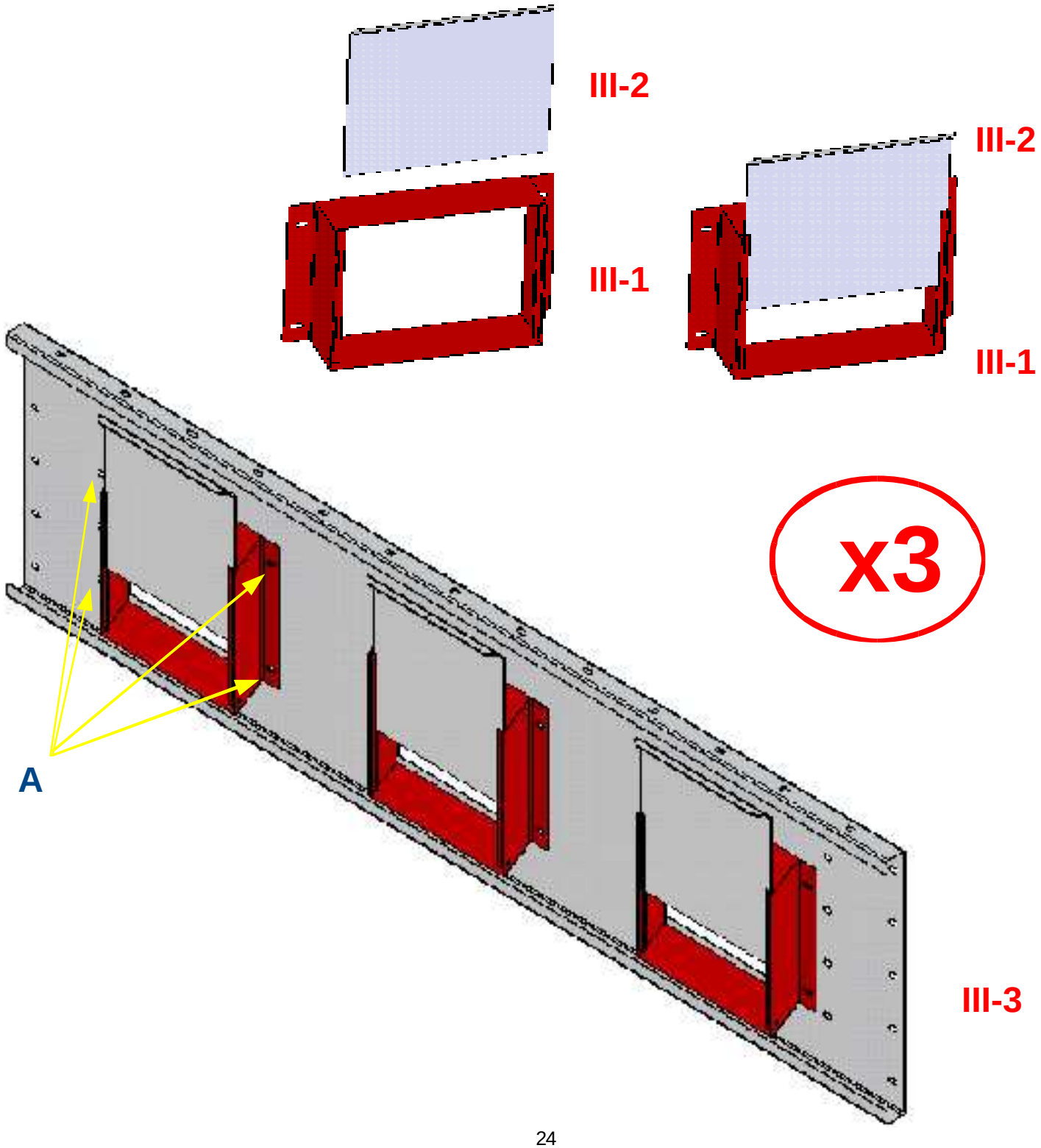

IV – *Tôle trappe d'échantillon*

	DESIGNATION	Qté
Trappe d'échantillon		
1	Vis HM 8x50	2
2	Rondelle L08	5
3	Ecrou FREIN M08	1
4	Ecrou M08	2
5	Ressort C160x 160 x 320 A	1
Bouchon – Tôle de bardage		
1	Vis EMBASE HM 8x16	2
2	Ecrou EMBASE M08	2

Vous disposez de trois trappes d'échantillon et de cinq bouchons pour les troues d'homme.

Idem pour tôle n°3 et 6

IV – *Tôle trappe d'échantillon*

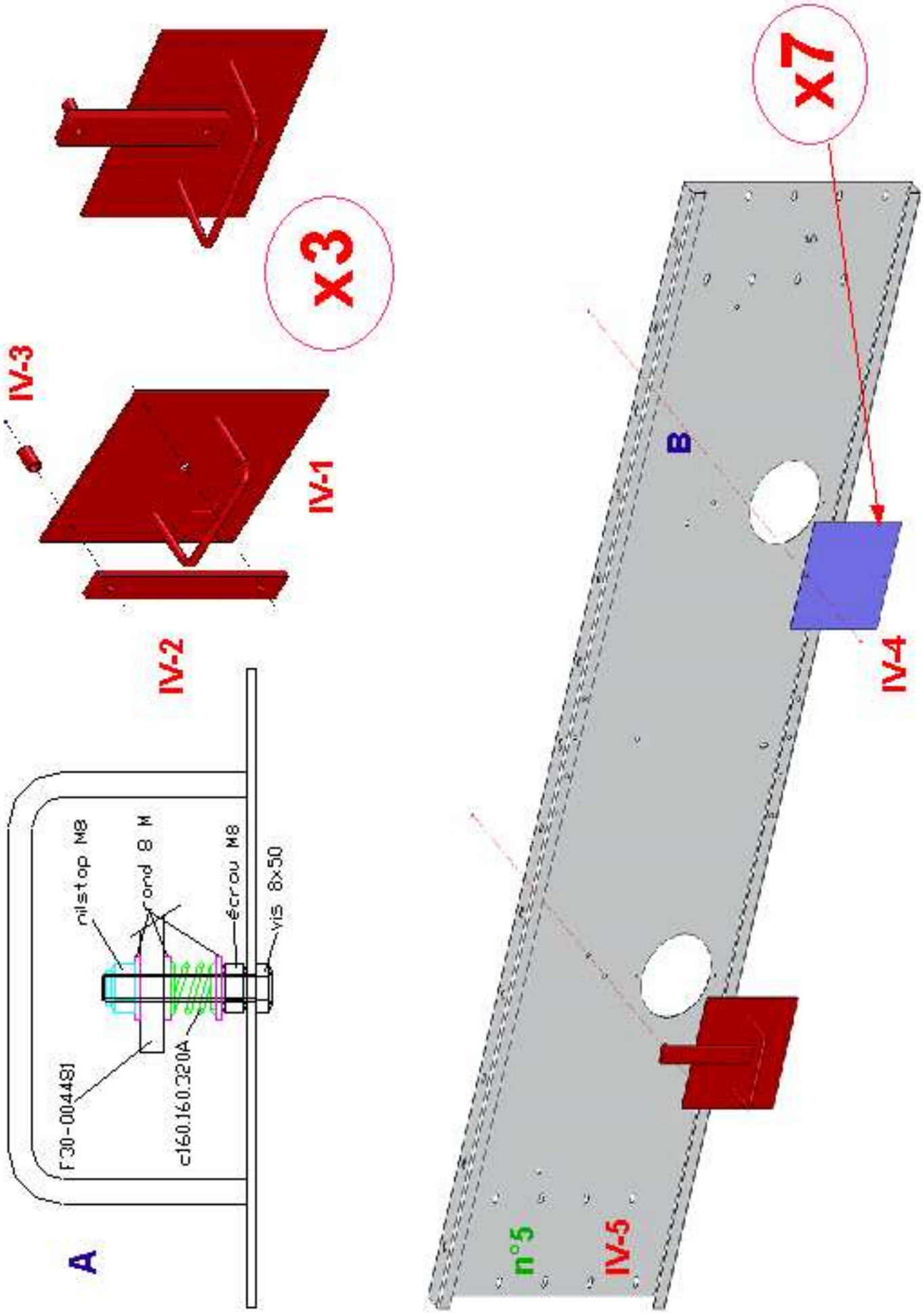

V – Tôle trappe de visite

Les trappes de visite figurant sur la face avant et arrière, se trouvent toujours à la même hauteur. Toutefois, en fonction du positionnement du séchoir dans le bâtiment, ces trappes peuvent également se monter sur la face gauche et droite en gardant toujours la même hauteur.

Suivant la position du séchoir dans votre bâtiment, changer de cotés les tôles trappe de visite en les laissant au même niveau.

	DESIGNATION		Qté
A	1	Vis HM 8x16 embase	8

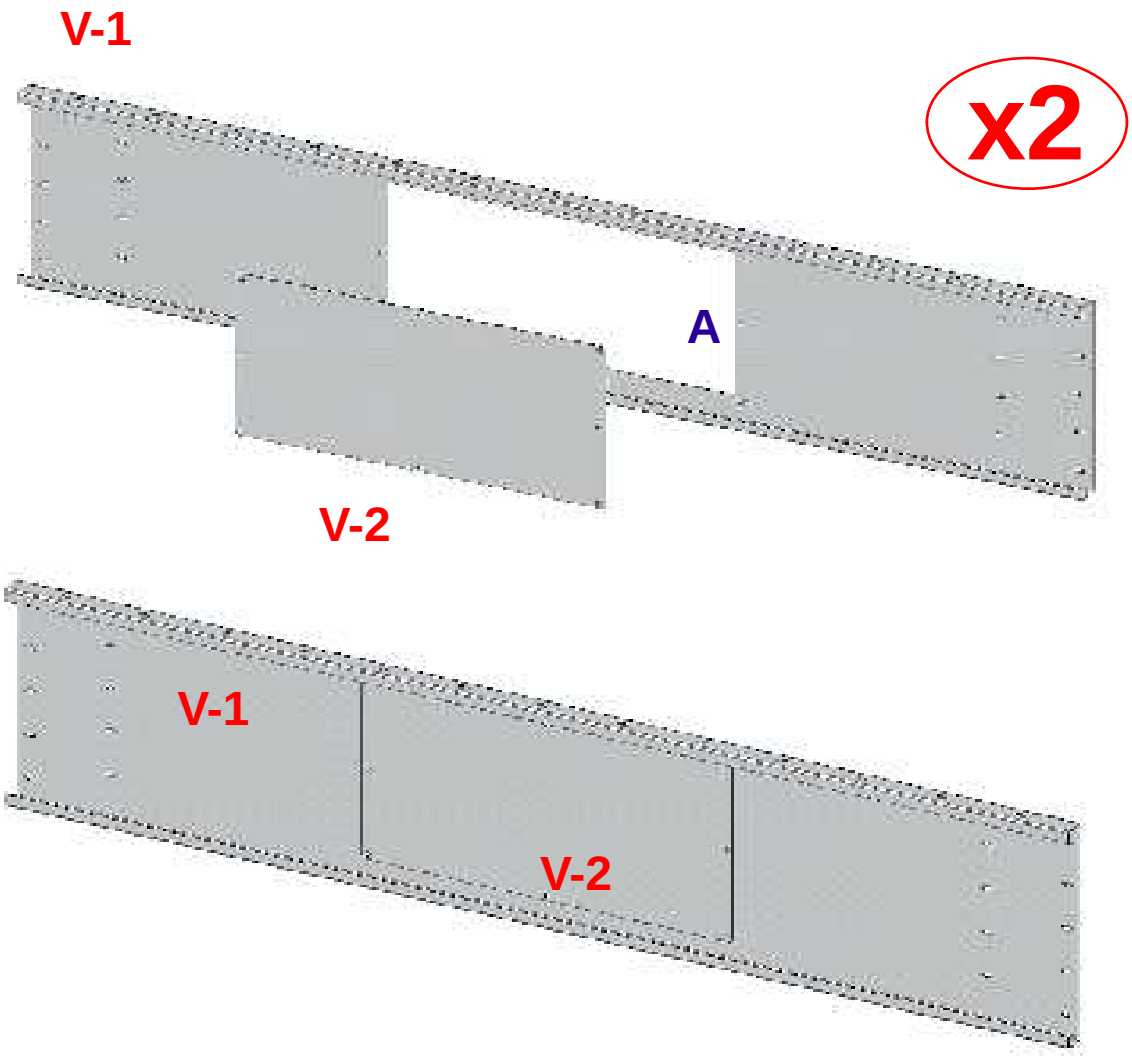

VI – *Grille mobile - bâti*

Fixation de la charnière:

Partie femelle :

Ecrou contre la grille – tête de la vis contre la charnière.

Partie mâle :

Ecrou contre la charnière – tête de la vis contre la cornière.

1: côté écrou
2: coté tête de la vis

	DESIGNATION		Qté
		Cornière – charnière - grille	**3**
A	1	Vis HM 10x20	6
	2	Ecrou	6

VI – *Grille mobile - bâti*

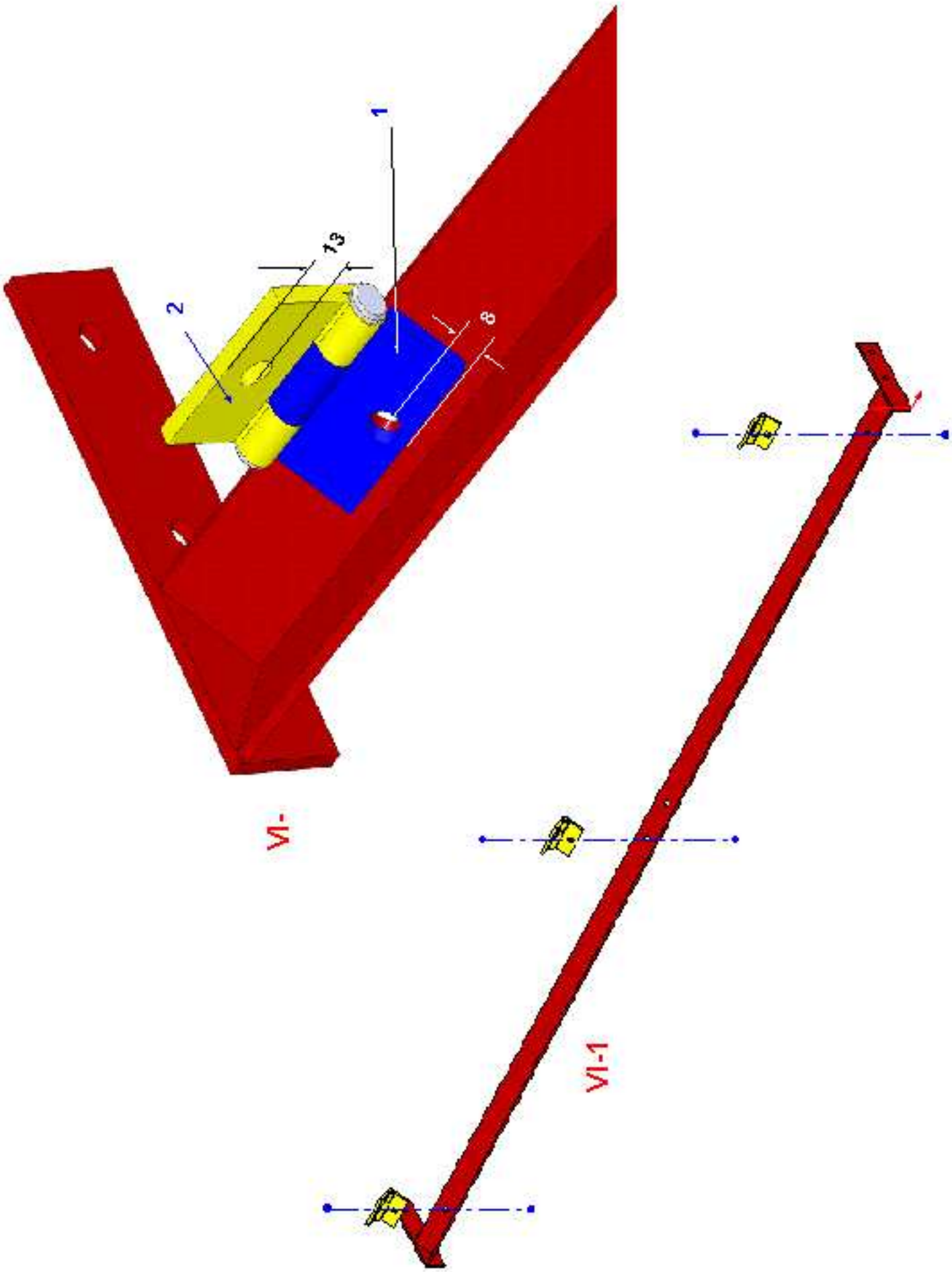

VI – *Grille mobile - bâti*

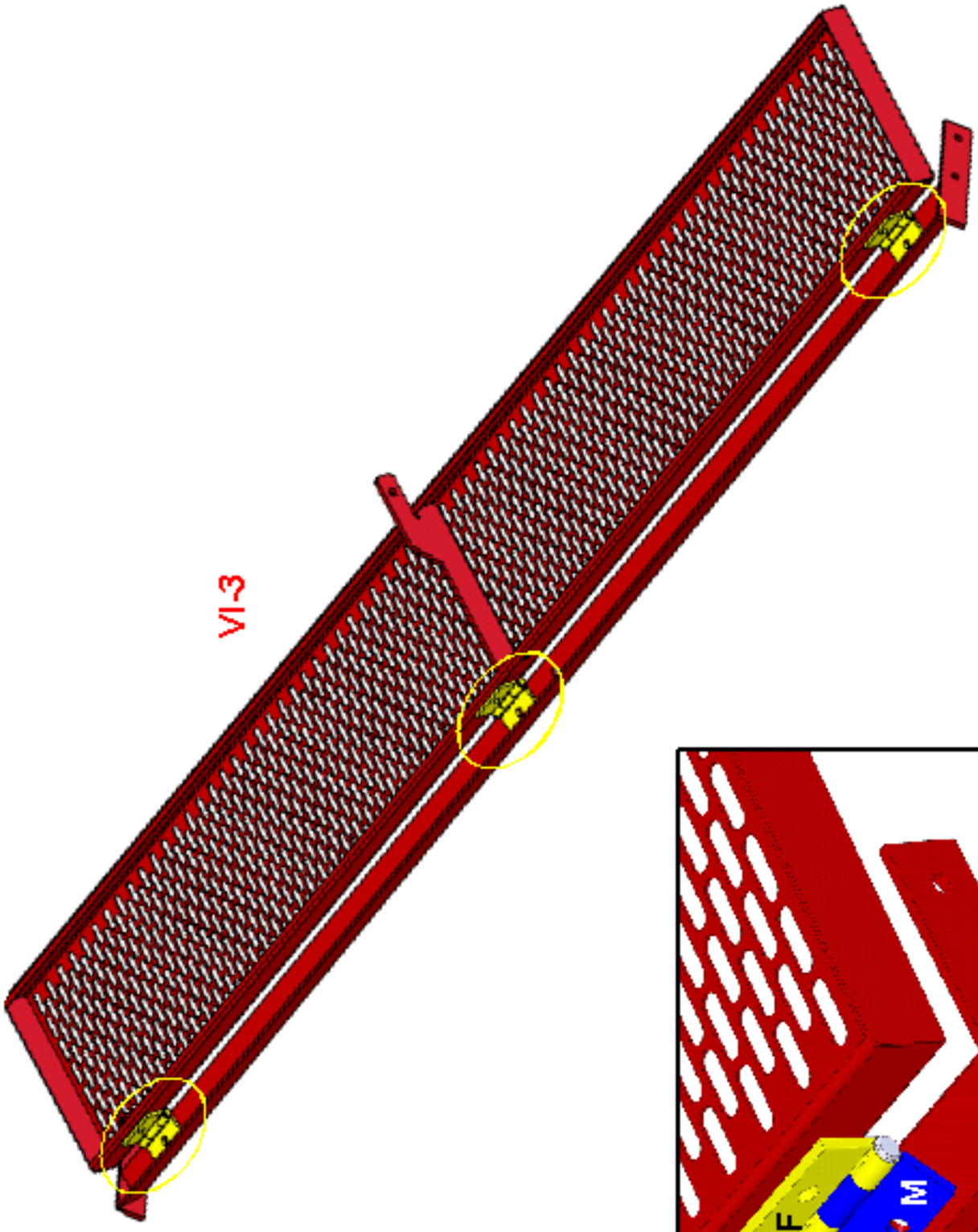

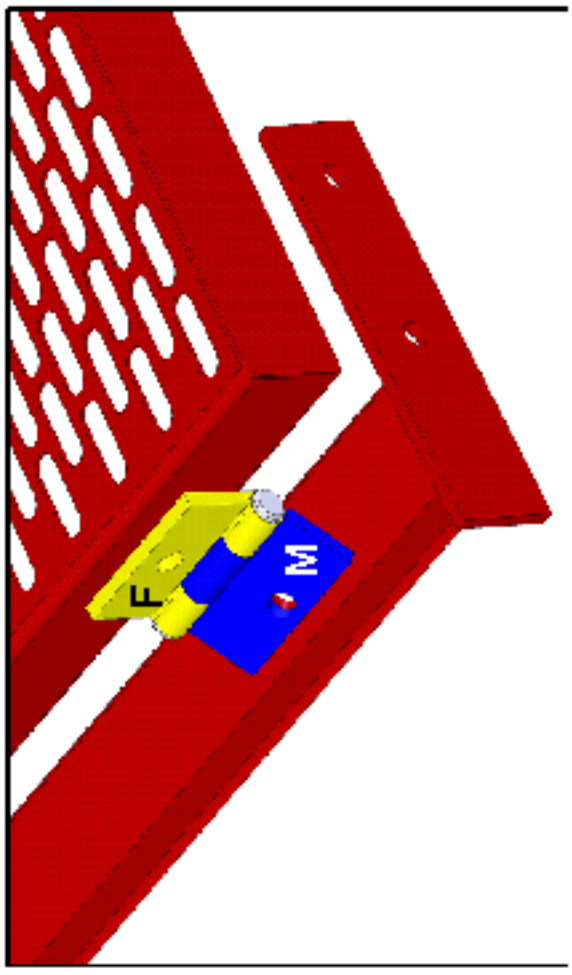

VII – *Grille mobile - Fixe*

Fixation de la charnière:

Partie femelle :

Ecrou contre la grille mobile – tête de la vis contre la charnière.

Partie mâle :

Ecrou contre la charnière – tête de la vis contre la grille fixe.

	DESIGNATION		Qté
		Charnière - grille	**3**
A	1	Vis HM 10x20	6
	2	Ecrou	6

1 : côté écrou
2 : coté tête de la vis

1 : grille fixe écrou
2 : grille mobile

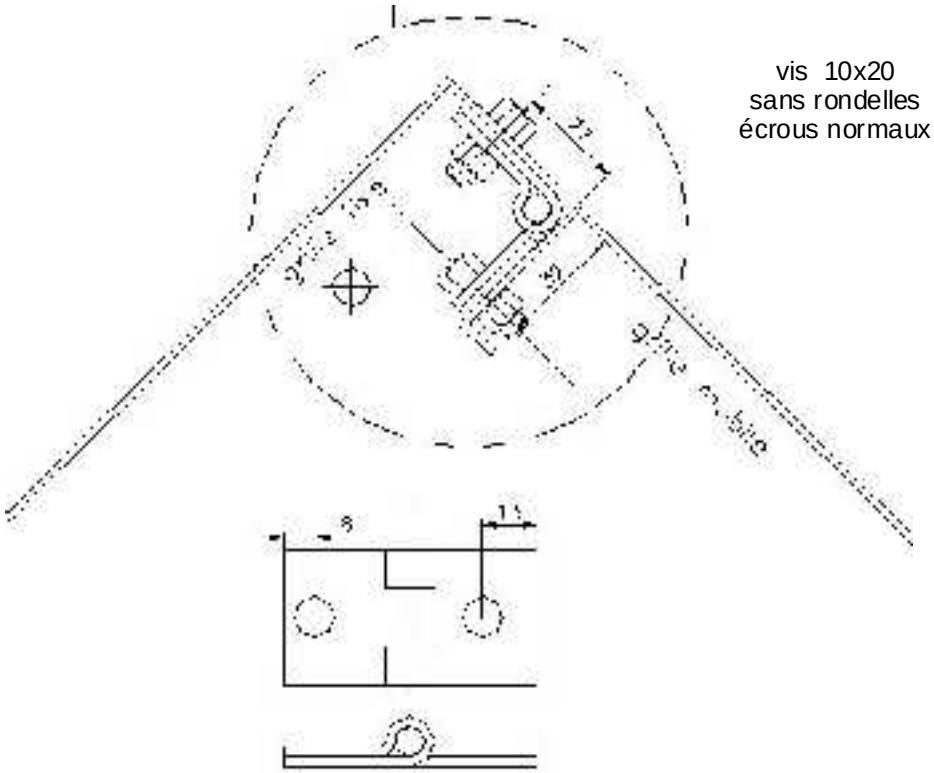

vis 10x20
sans rondelles
écrous normaux

VII – *Grille mobile - Fixe*

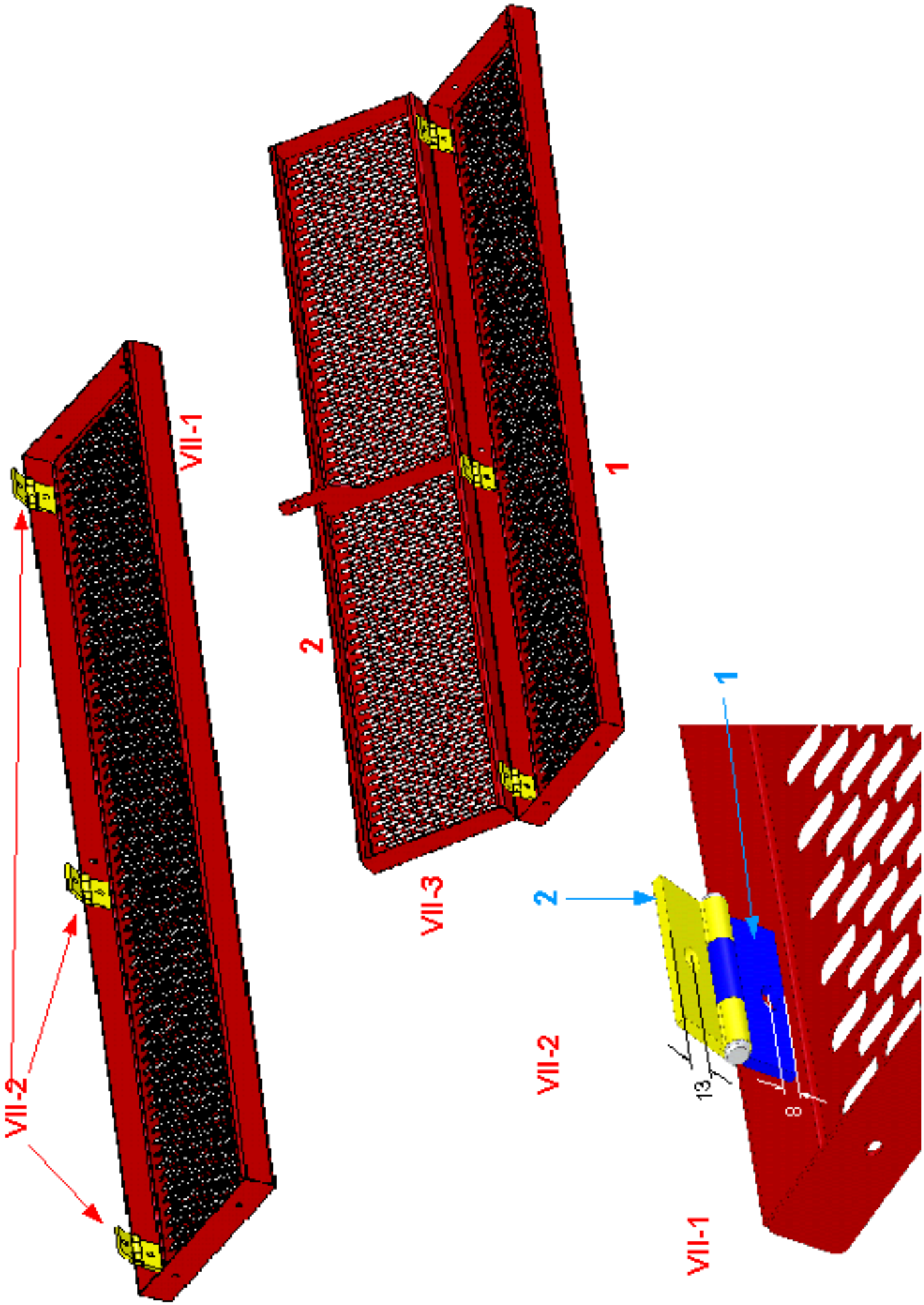

X – Nomenclature assemblage de base

ATTENTION : vue subjective:
La position du générateur est donné à titre indicatif. Le montage diffère si le générateur se trouve dans une autre position (voir page...).

ATTENTION
vérifier les diagonales de la structure ainsi que l'aplomb des cornières.

Assemblage de base

		DESIGNATION	Qté
A		Fixation des toles entre elles + comière	
	1	Vis embase HM8x16	887
	2	Ecrou embase HM8	1004
B		Fer plat - Caoutchouc - Plancher	
	1	Vis HM8x25	20
	2	Rondelle L08	20
	3	Ecrou HM8 nilstop	20
C		Plancher - Grilles	
	1	Vis HM8x40	12
	2	Ecrou embase M8	12
D		Grilles - Grilles	
	1	Vis embase HM8x16	12
	2	Ecrou embase M8	12
E		Grille mobile-bati – Tole	
	1	Vis embase HM8x20	4
	2	Ecrou M8	4
F		Grille mobile-fixe - Tole	
	1	Vis embase HM8x16	16
	2	Ecrou M8	16
G		Grille seul - Tole	
	1	Vis embase HM8x16	4
	2	Ecrou M8	4
H		Fer plat d'ouverture – grille mobile	
	1	Vis HM12x40	5
	2	Ecrou nilstop M12	5
	3	Rondelles M12	10
I		Déflecteurs – Tôle de bardage	
	1	Vis Embase HM8x16	5
	2	Ecrou embase M8	5

X – Assemblage de base

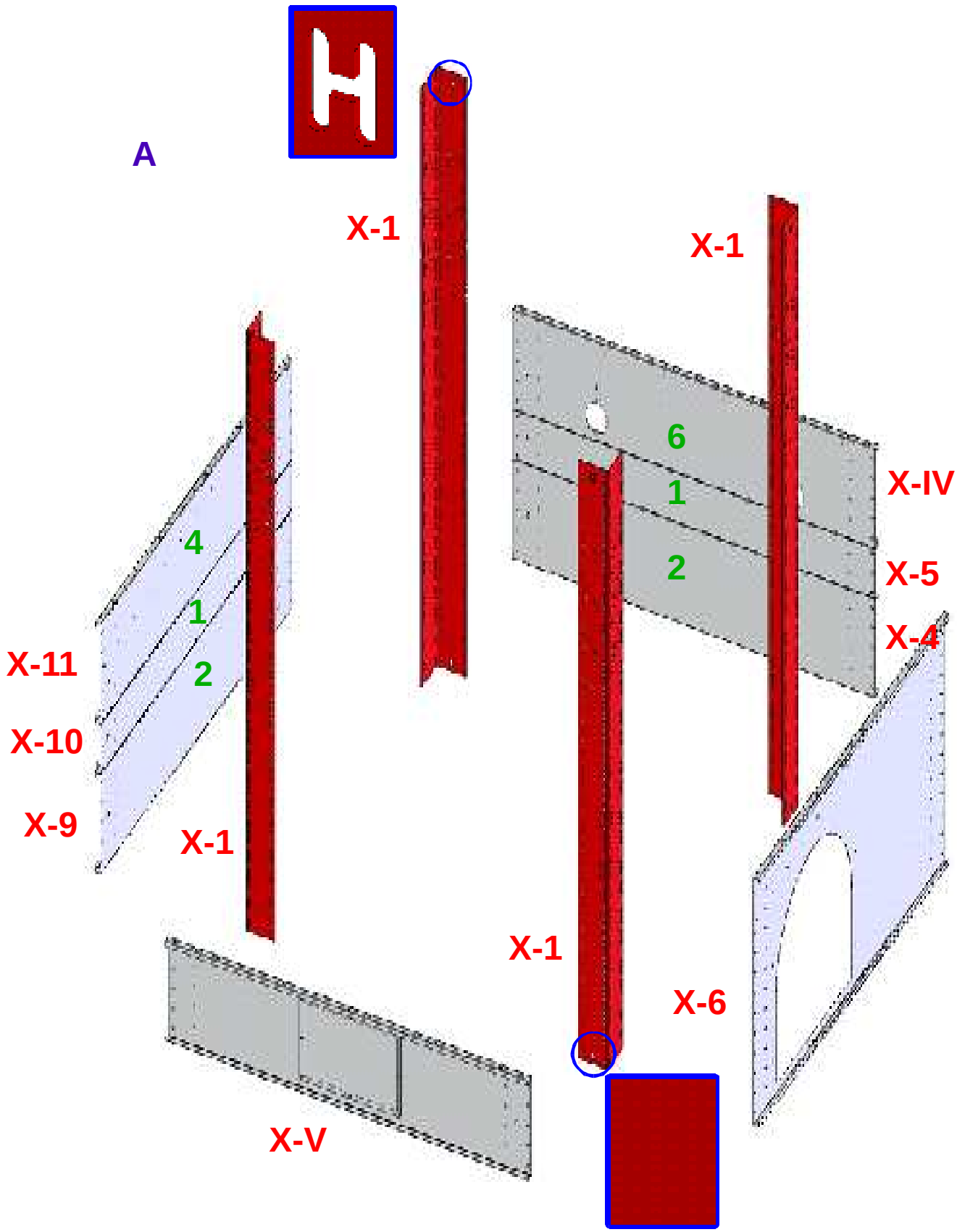

X – *Nomenclature réhausse 250 mm (en option)*

ATTENTION

si vous n'avez pas de rehausse, passez directement a la page 7/21

POUR REHAUSSE 250 mm

- 4 cornières de 250 mm
- 4 cornières de raccord 500 mm
- 3 tôles n°1 de 250 mm
- 1 tôle de générateur de 1000 mm

Si le générateur est à droite :

- 1 tôle n°4 à droite

Si le générateur est à gauche :

- 1 tôle n°4 à gauche

Si le générateur est a l'arrière :

- 1 tôle n°6

X – *Nomenclature réhausse 500 mm (en option)*

ATTENTION

si vous n'avez pas de rehausse, passez directement a la page 7/21

POUR REHAUSSE 500 mm

- 4 cornières de 500 mm
- 4 cornières de raccord 500 mm
- 3 tôles n°2 de 500 mm
- 1 tôle de générateur 1250 mm

Si le générateur est à droite :

- 1 tôle n°4 à droite

Si le générateur est à gauche :

- 1 tôle n°4 à gauche

Si le générateur est a l'arrière :

- 1 tôle n°6

X – Réhausse 250 et 500 mm (en option)

① En vert : n° de la tôle

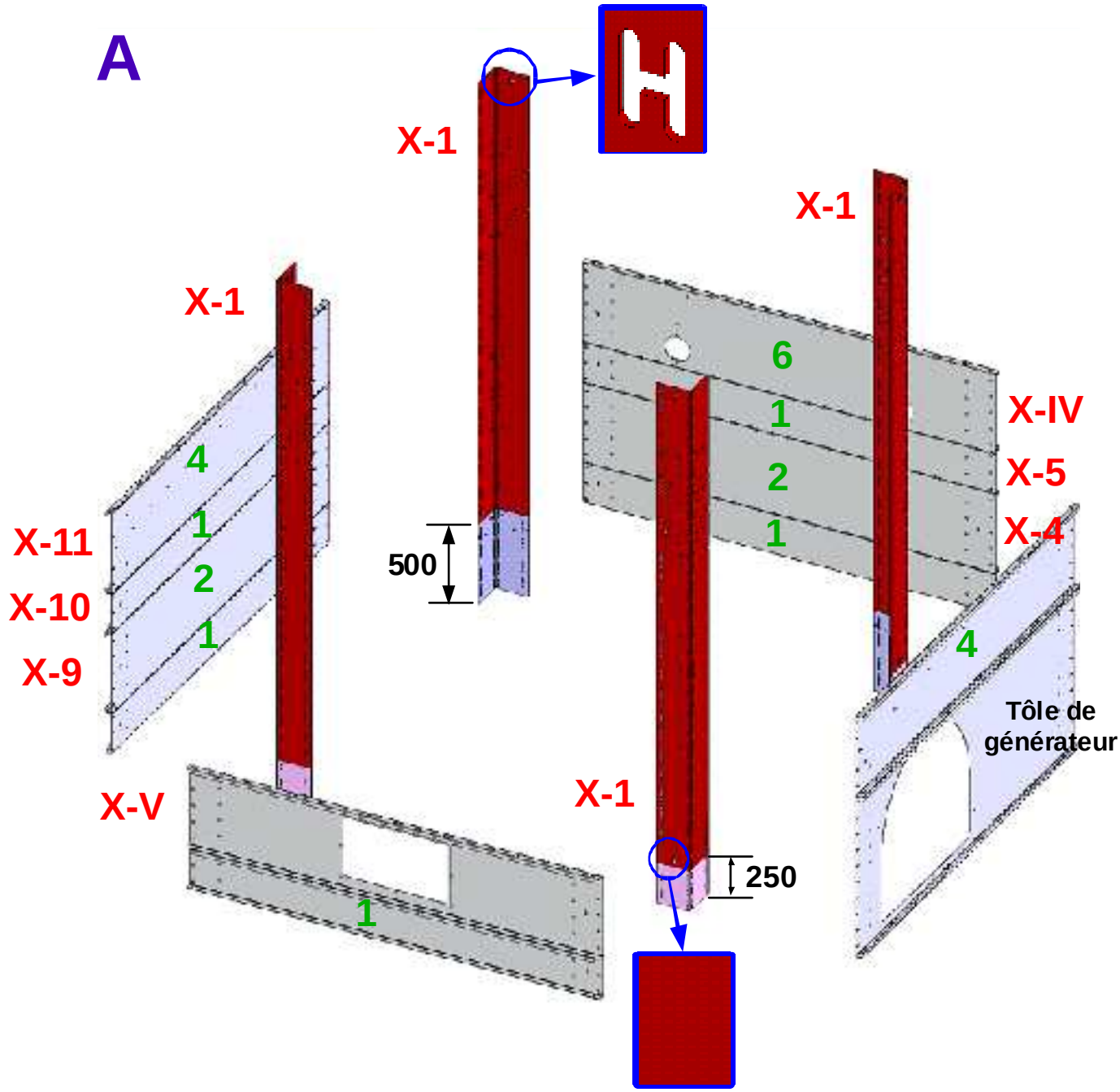

Pour une réhausse de 250

1- tôle générateur : 1000 mm
1- tôle n°4

Pour une réhausse de 500

1- tôle générateur : 1250 mm

X – Réhausse 250 et 500 mm (en option)

		DESIGNATION	Qté
A		Réhausse 250 et 500 mm	
	1	Vis embase HM8x16	
	2	Ecrou embase HM8	

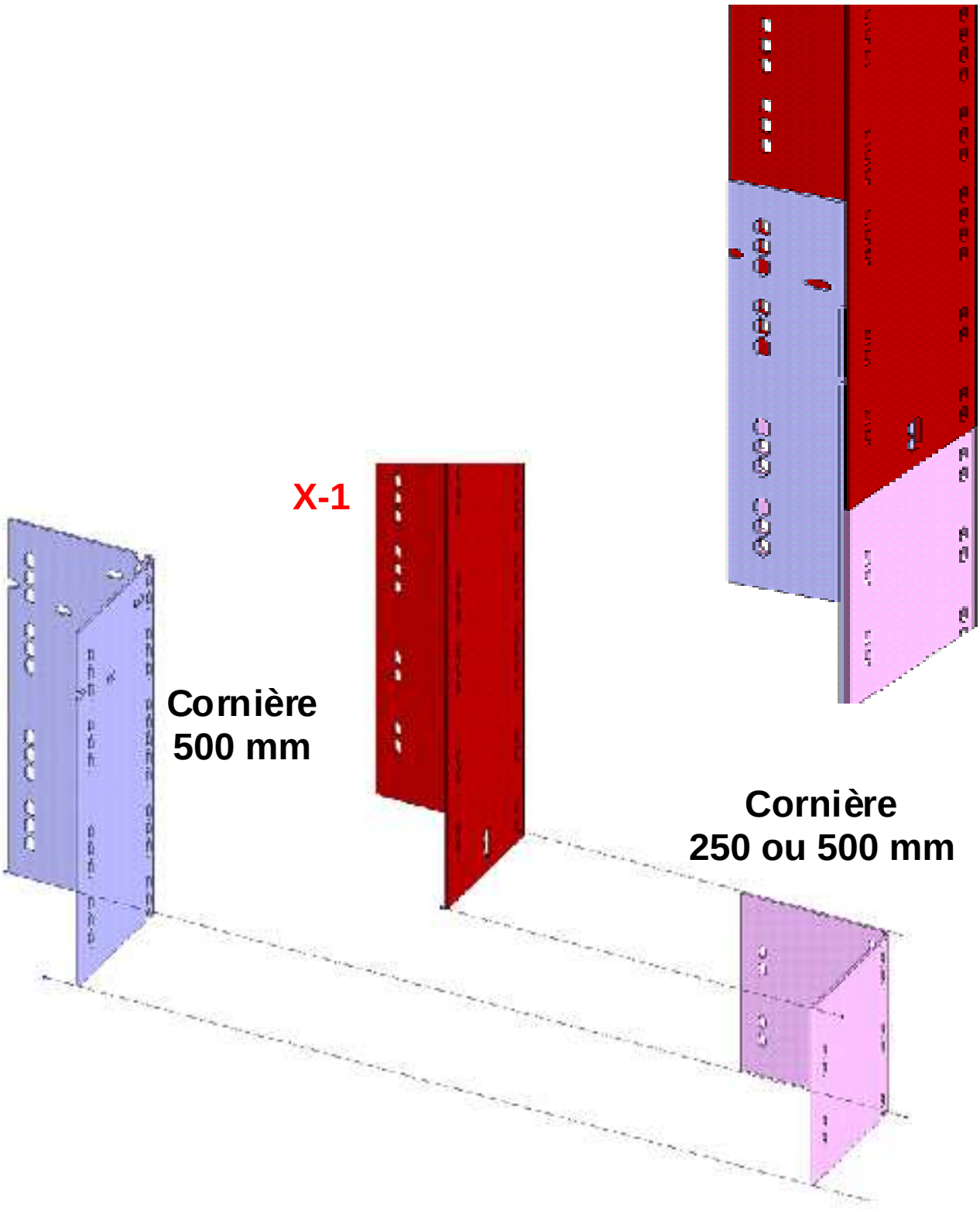

X – Assemblage de base

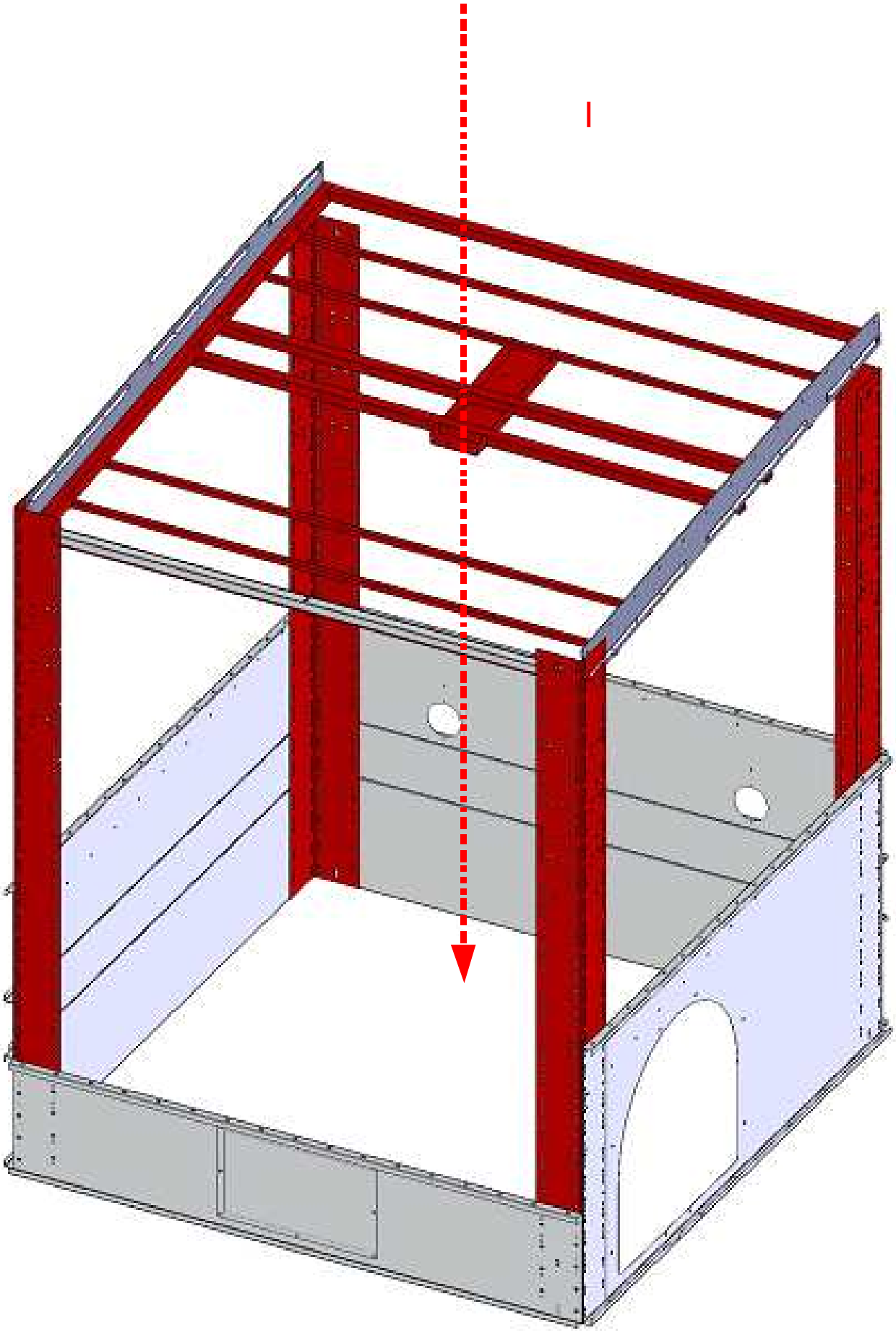

X – *Assemblage de base*

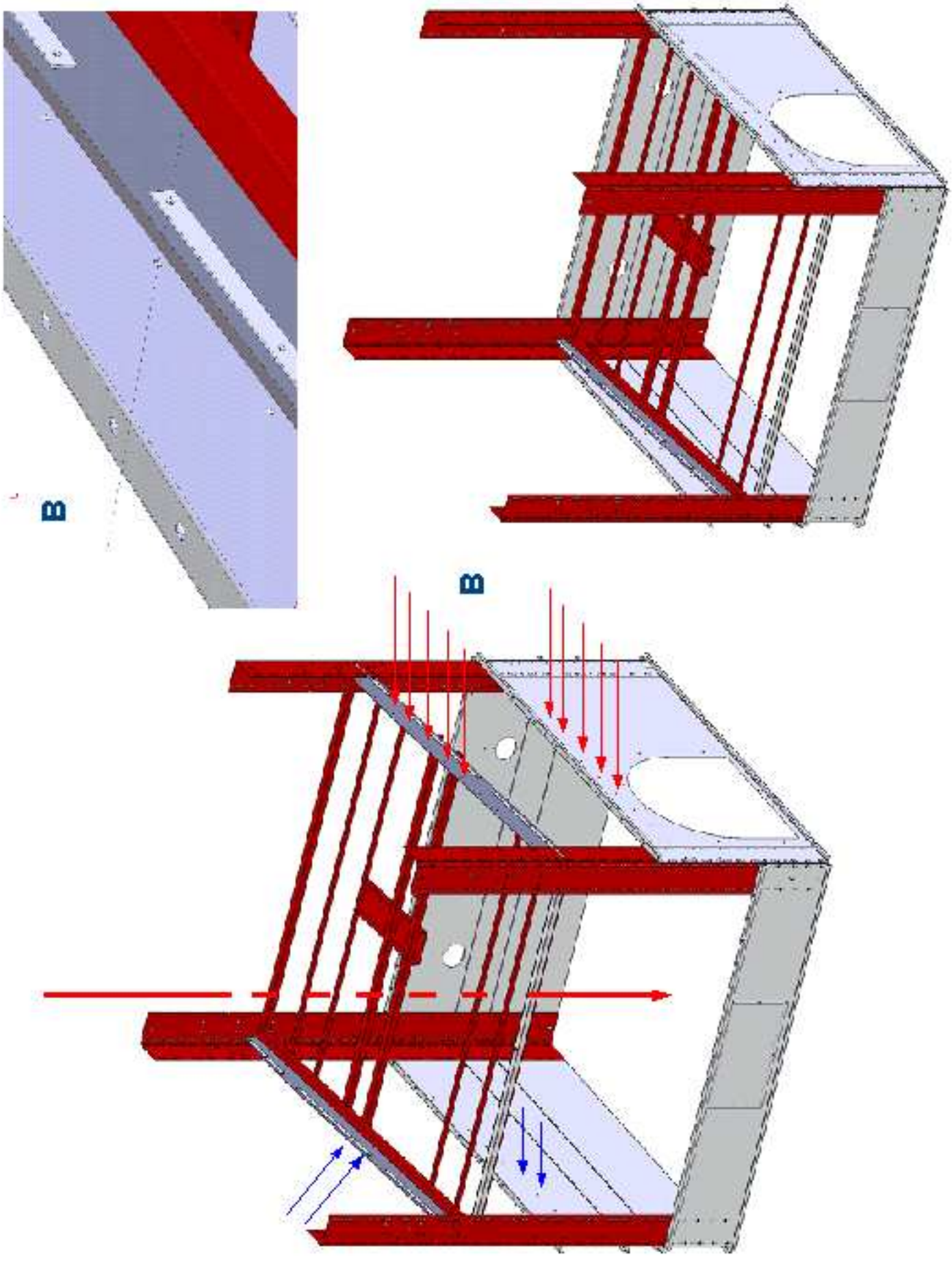

X – Assemblage de base

Une fois le plancher mis en place avec ses grilles, pour votre sécurité, nous vous avons fournis une jeu de Cales à positionner sous le plancher contre les cornières d'angle. Fixé à 50 mm en dessous du plancher.

SECHOIR 2X2 , 4 contre plaques par caoutchouc

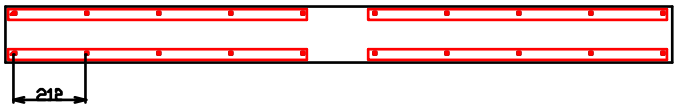

SECHOIR 2,5X2,5 , 4 contre plaques 5 trous par caoutchouc
2 contre plaques 3 trous par caoutchouc

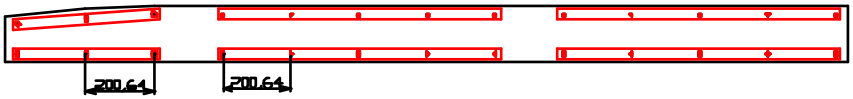



X – Assemblage de base

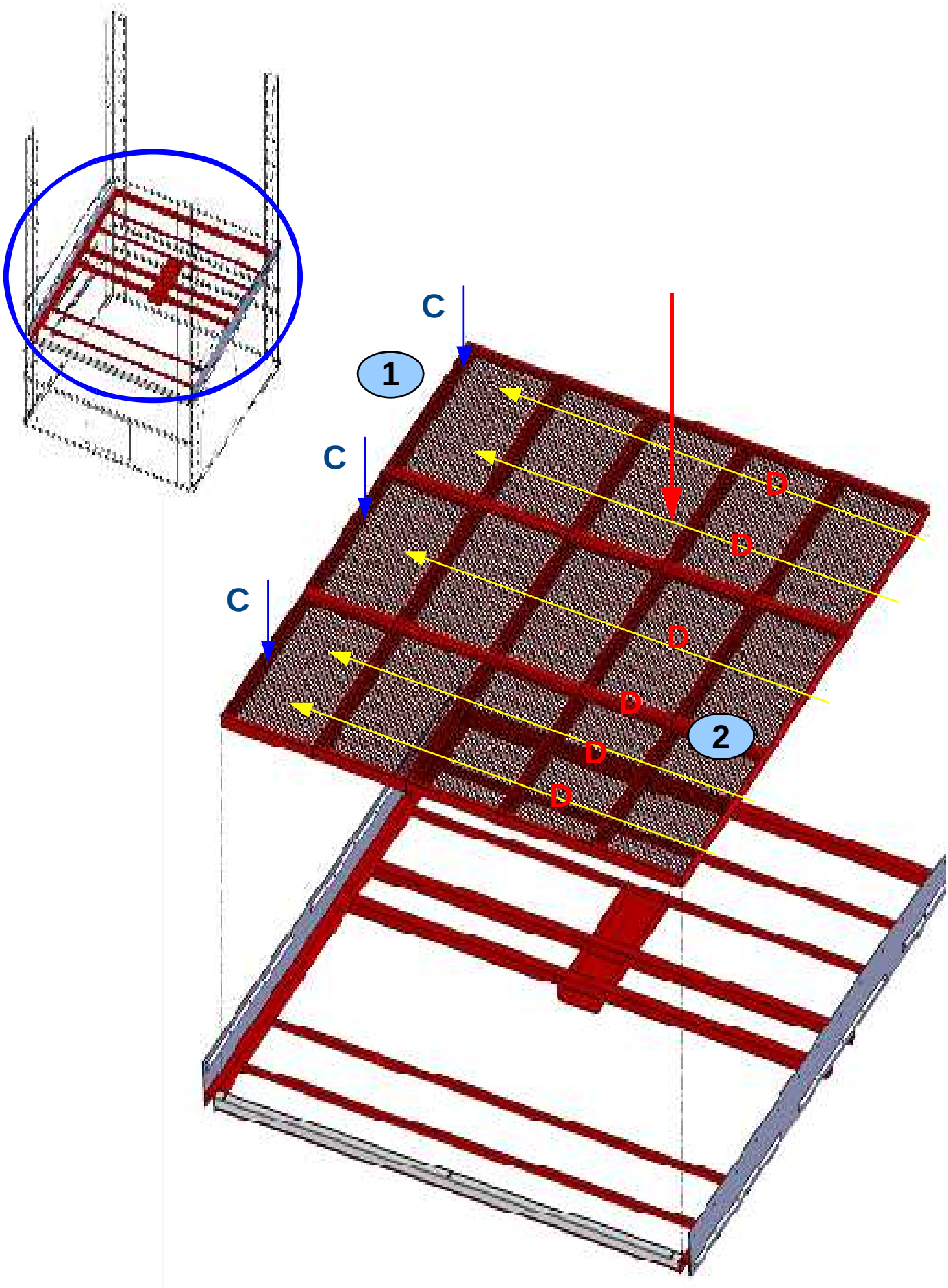

X – Assemblage de base

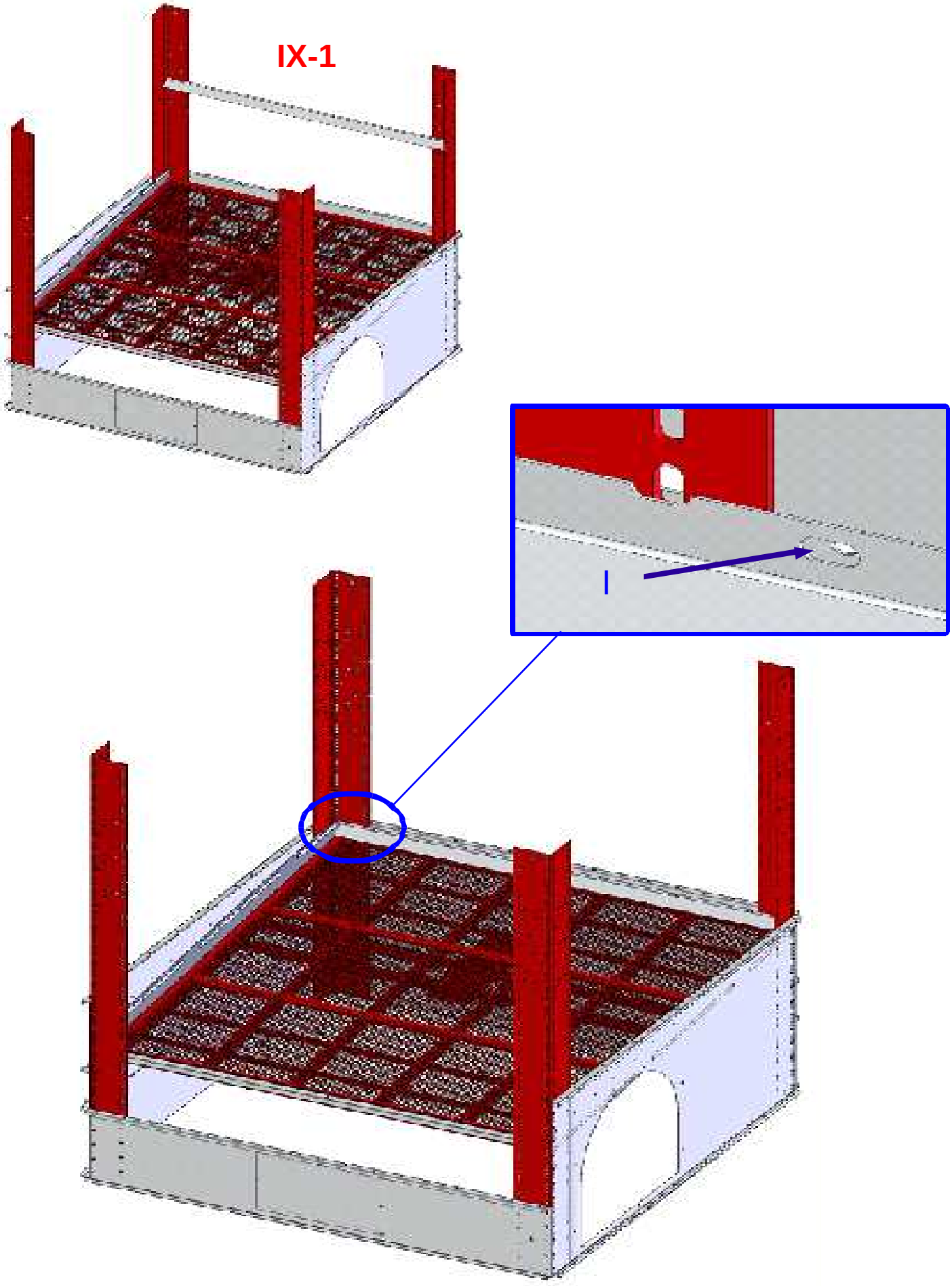

X – *Assemblage de base*

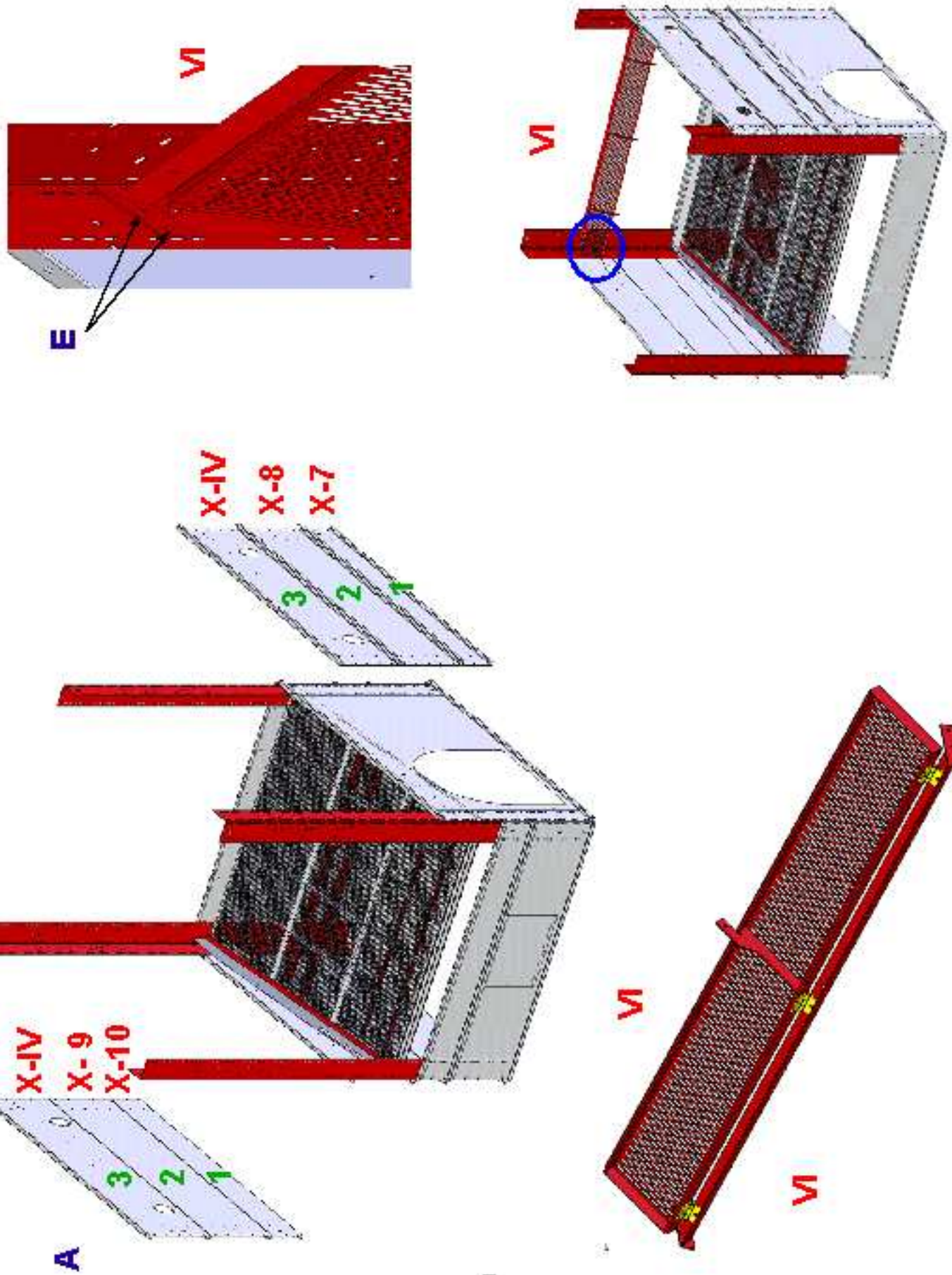

X – Assemblage de base

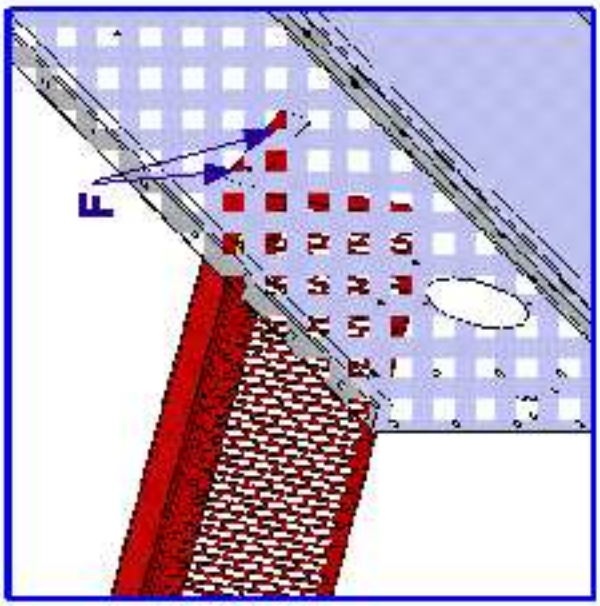

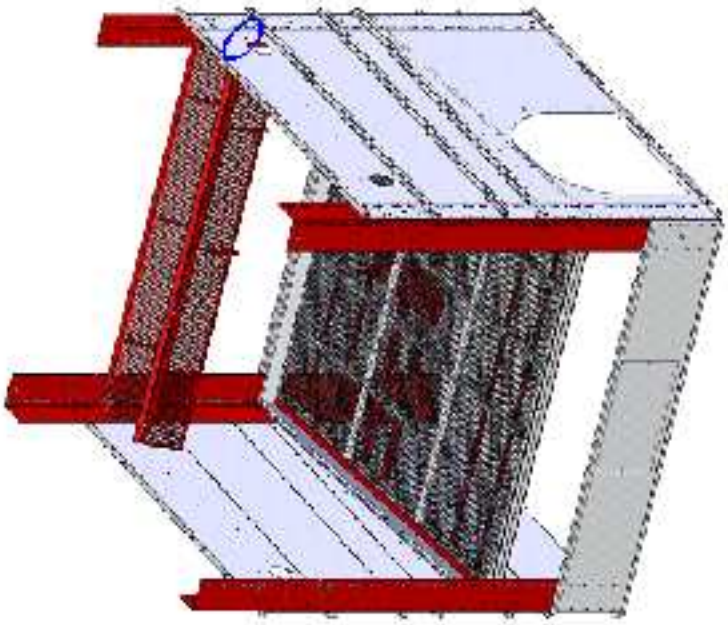

F

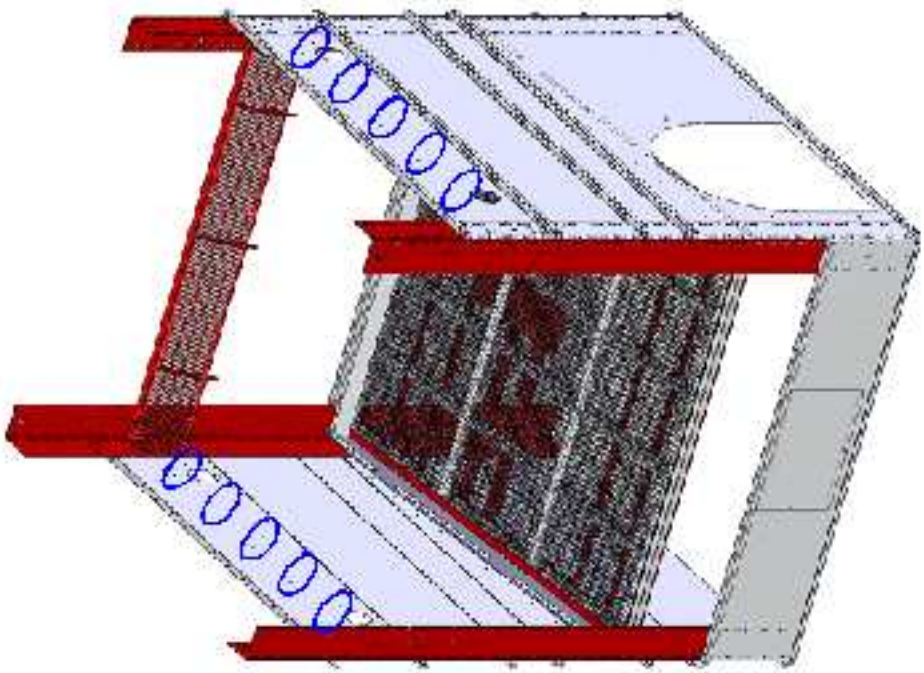

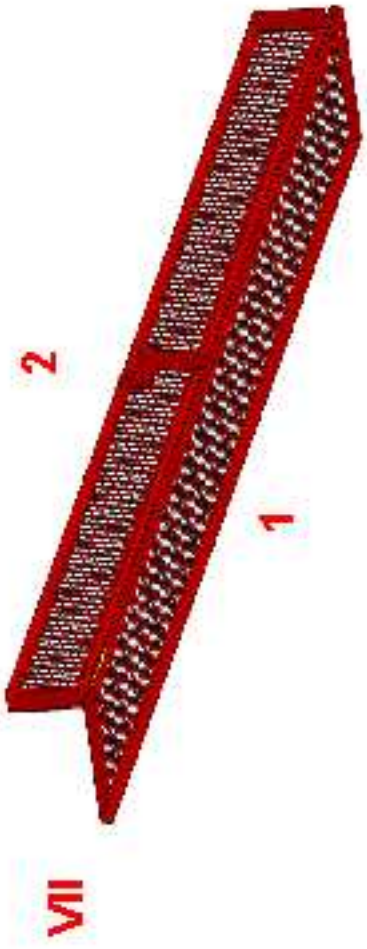

X – Assemblage de base

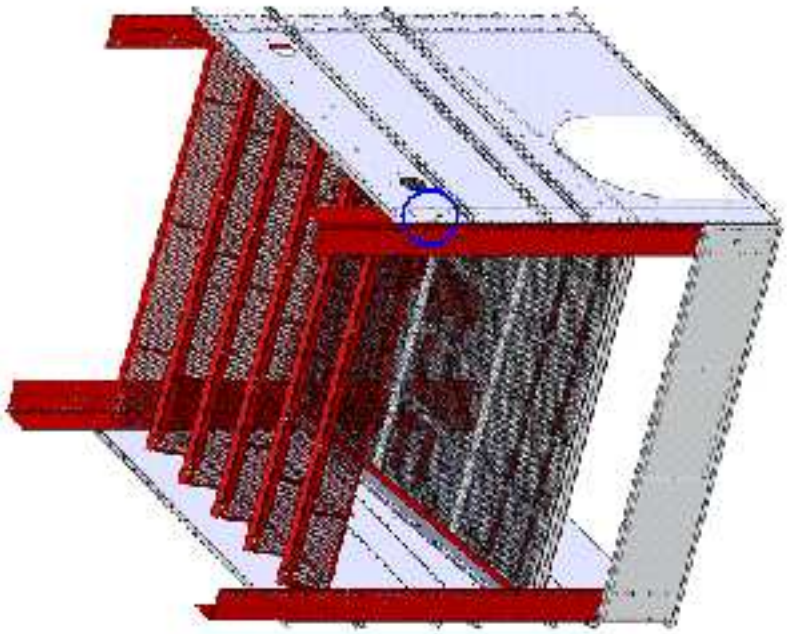

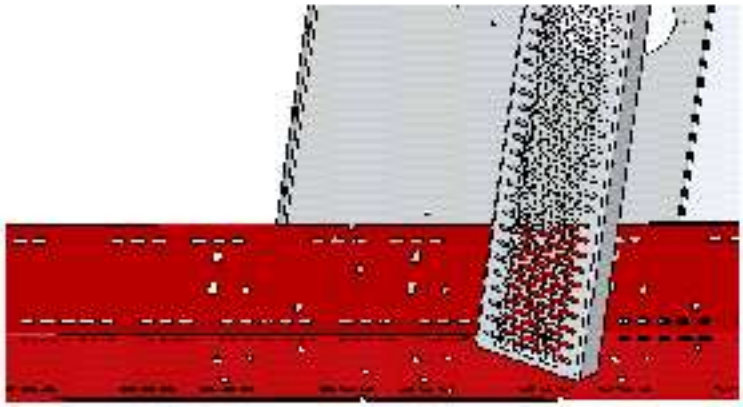

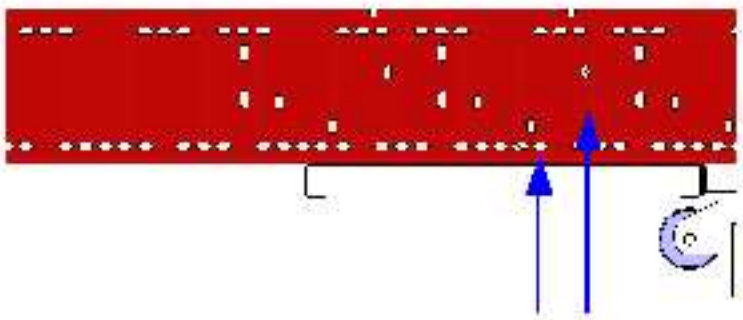

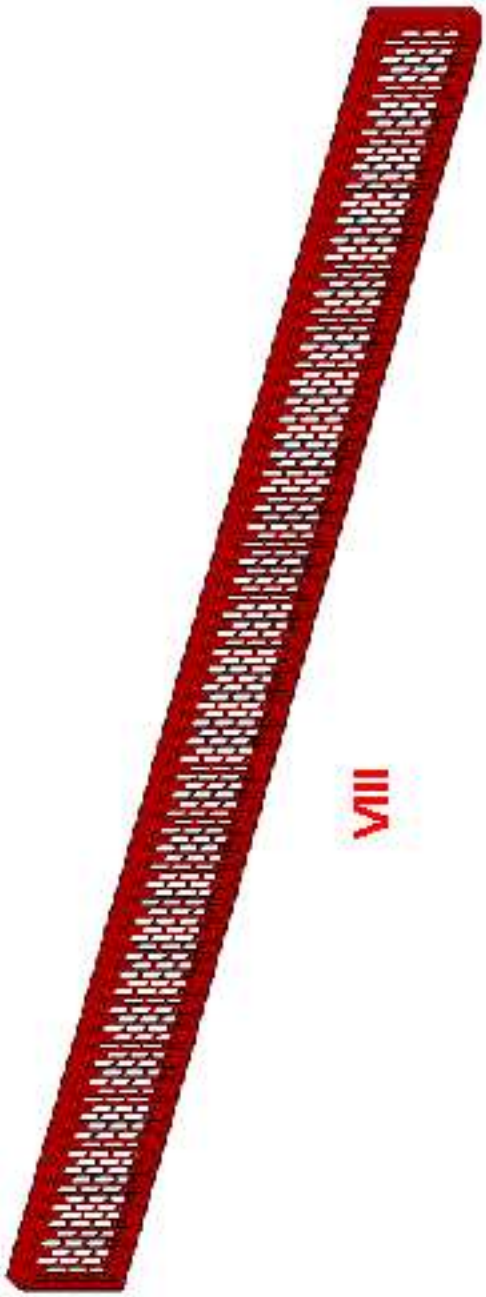

X – *Assemblage de base*

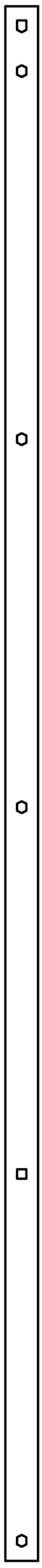

Coté guichet

Approche sans serrer la boulonnerie pour permettre le pivot

X – Assemblage de base

câble – Fixation fer plat d'ouverture

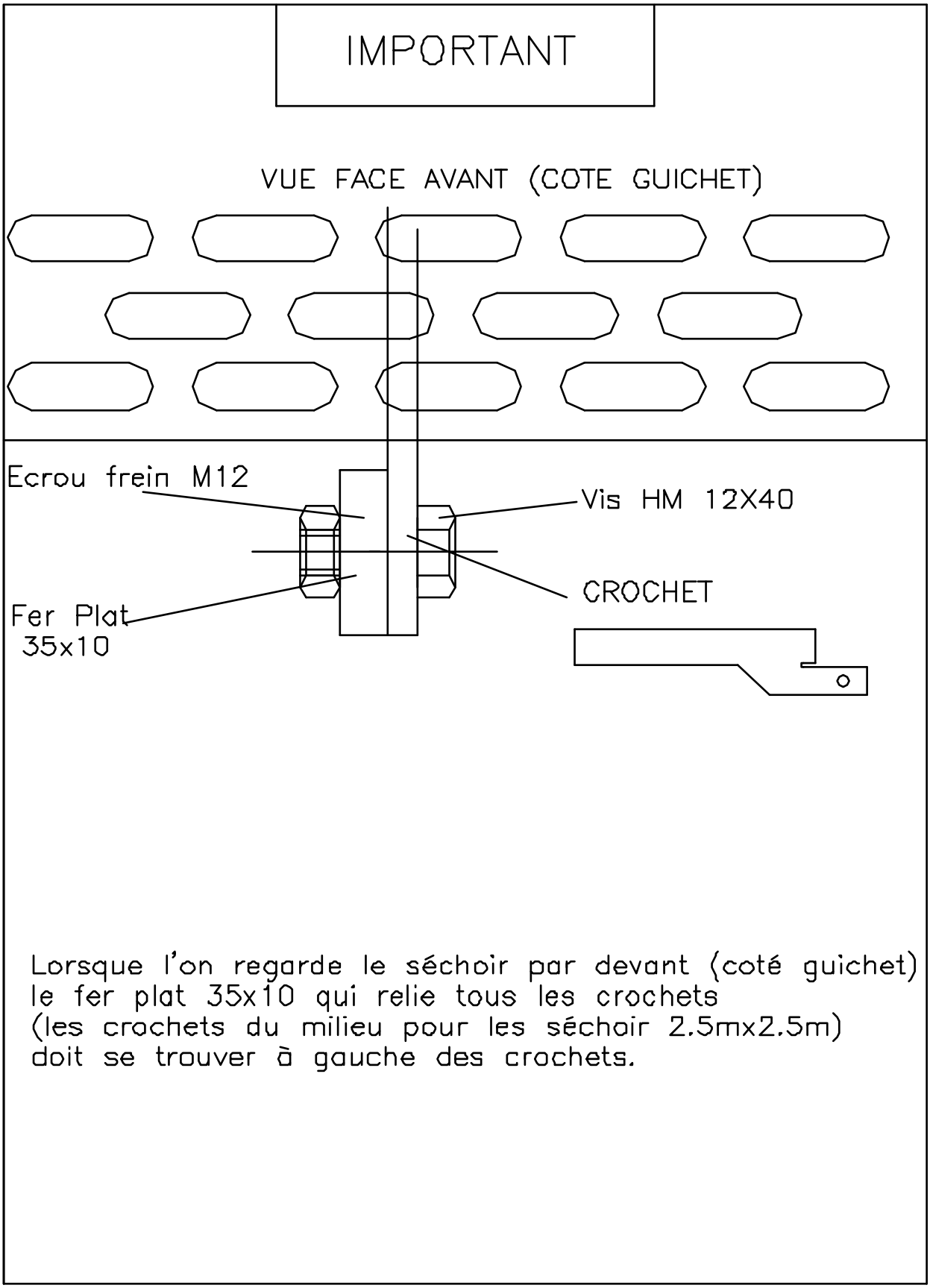

X – Assemblage de base

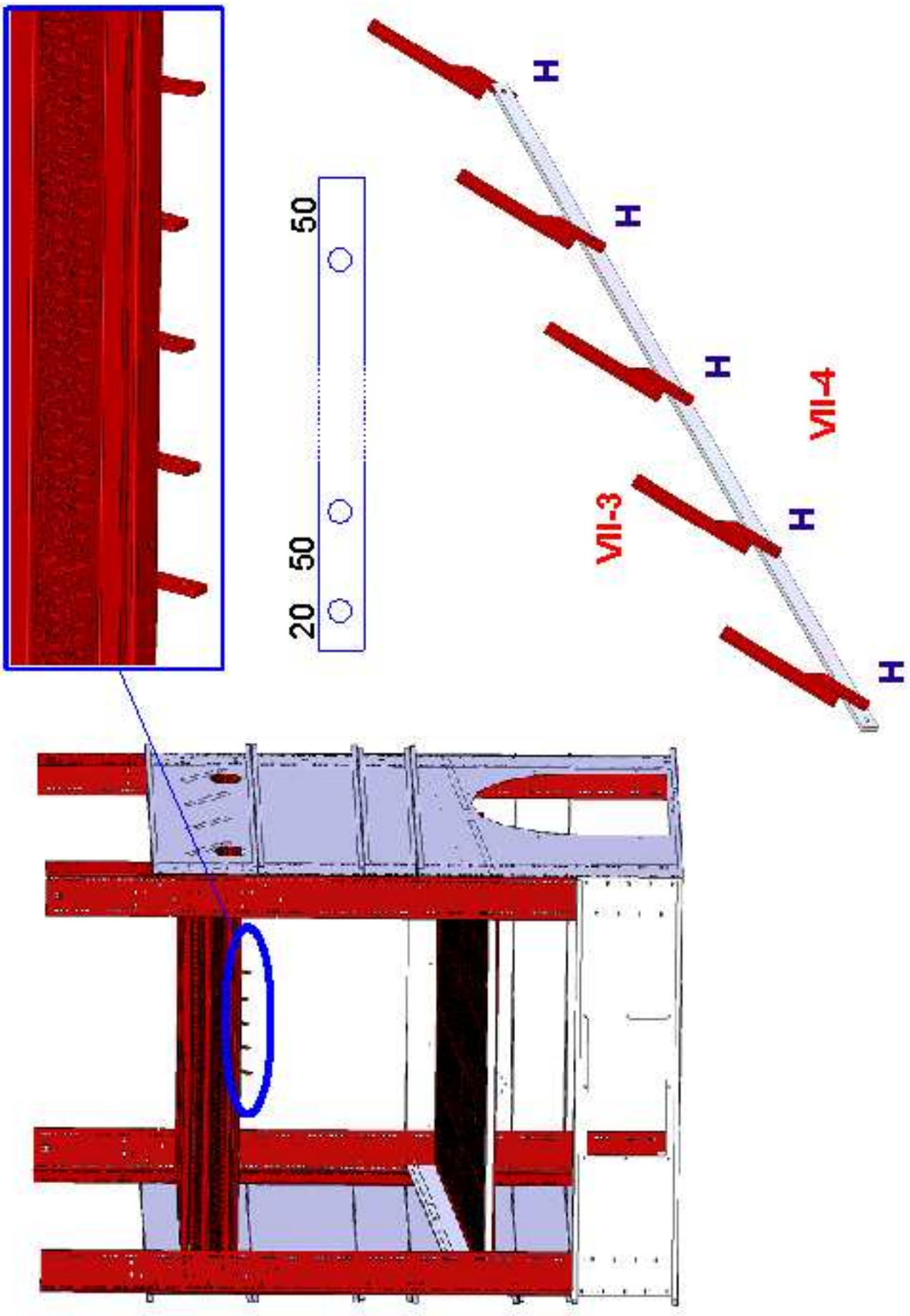

X – Assemblage de base

câble – Fixation fer plat d'ouverture

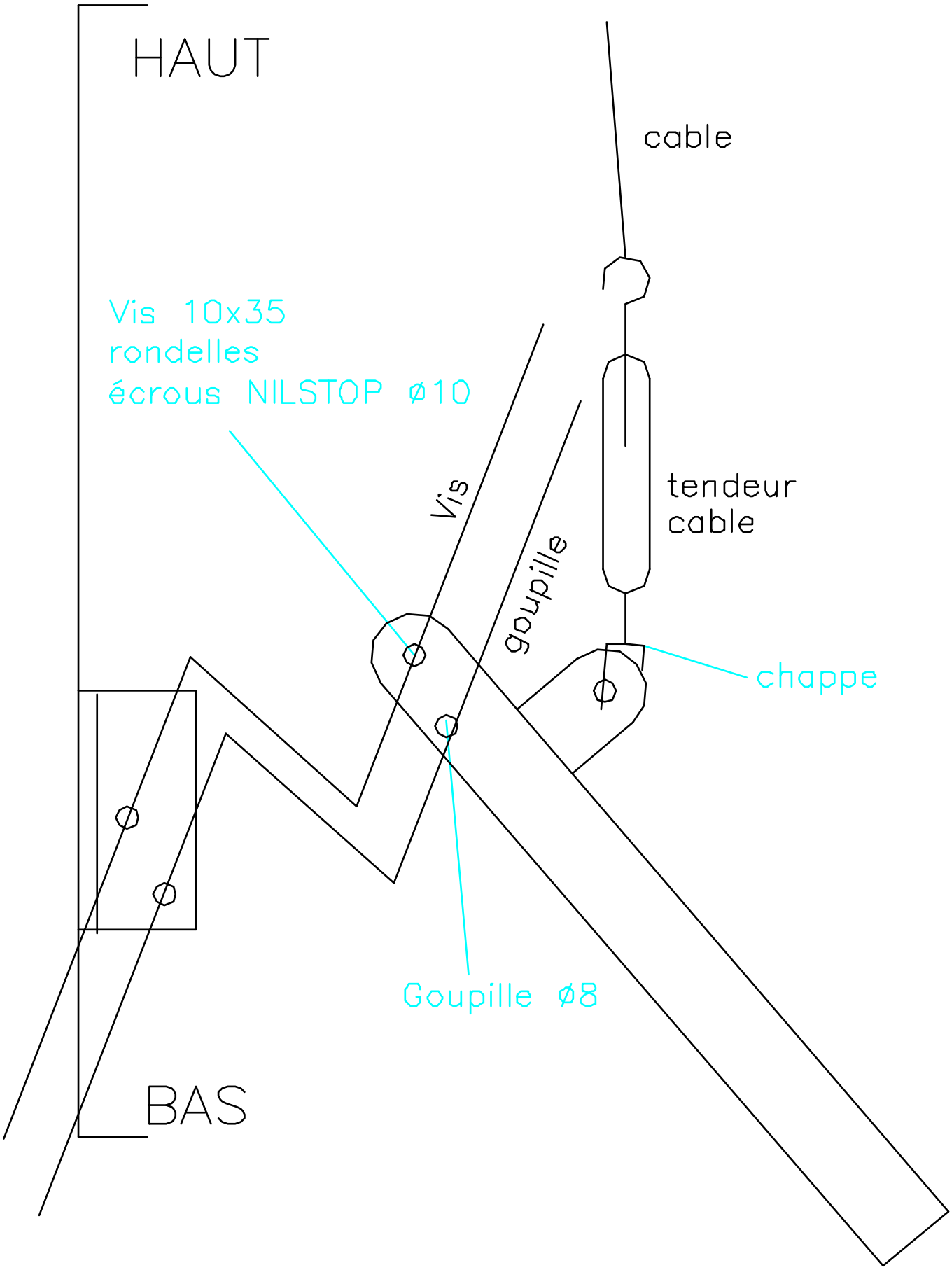

X – *Assemblage de base*

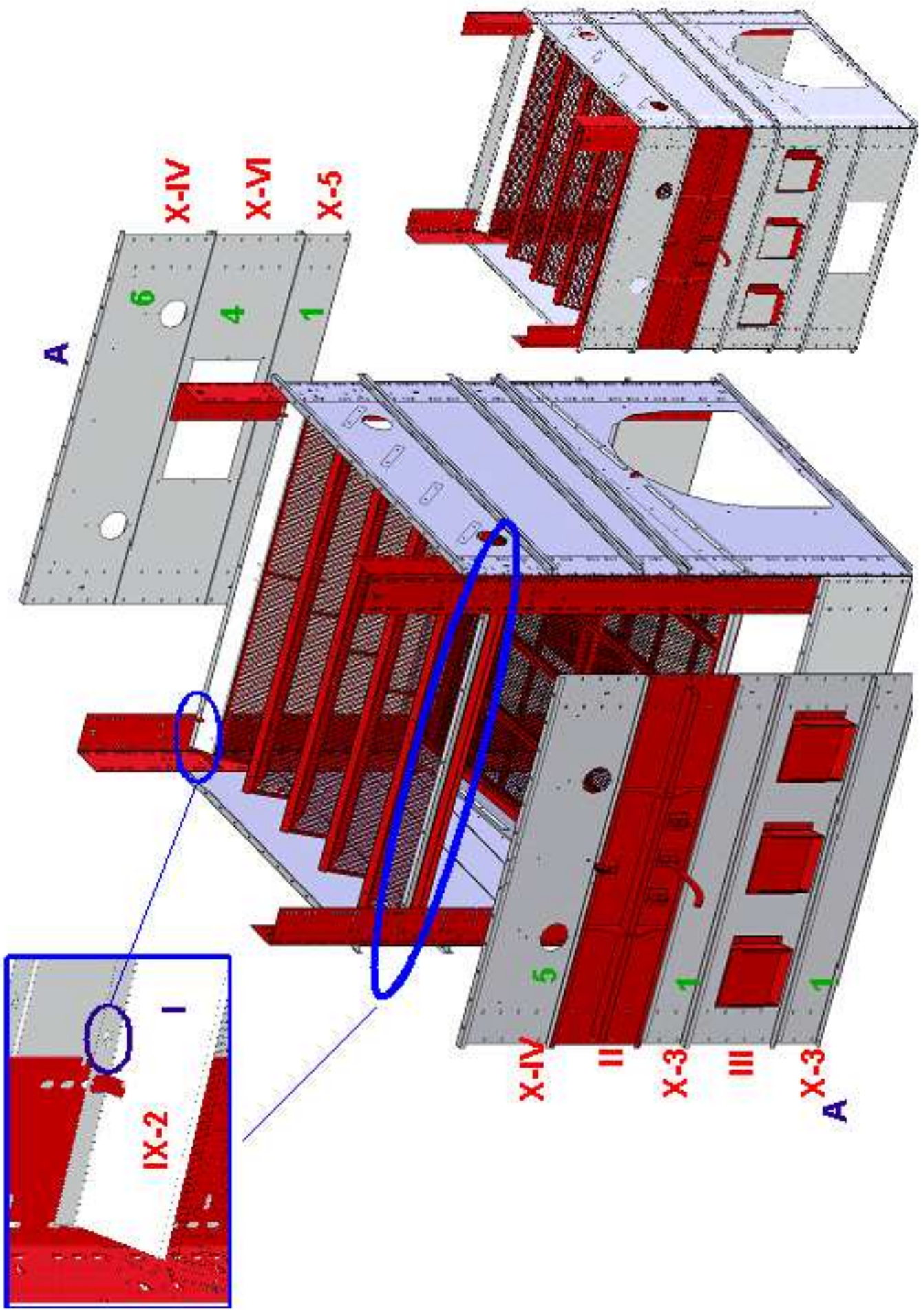

X – *Assemblage de base*

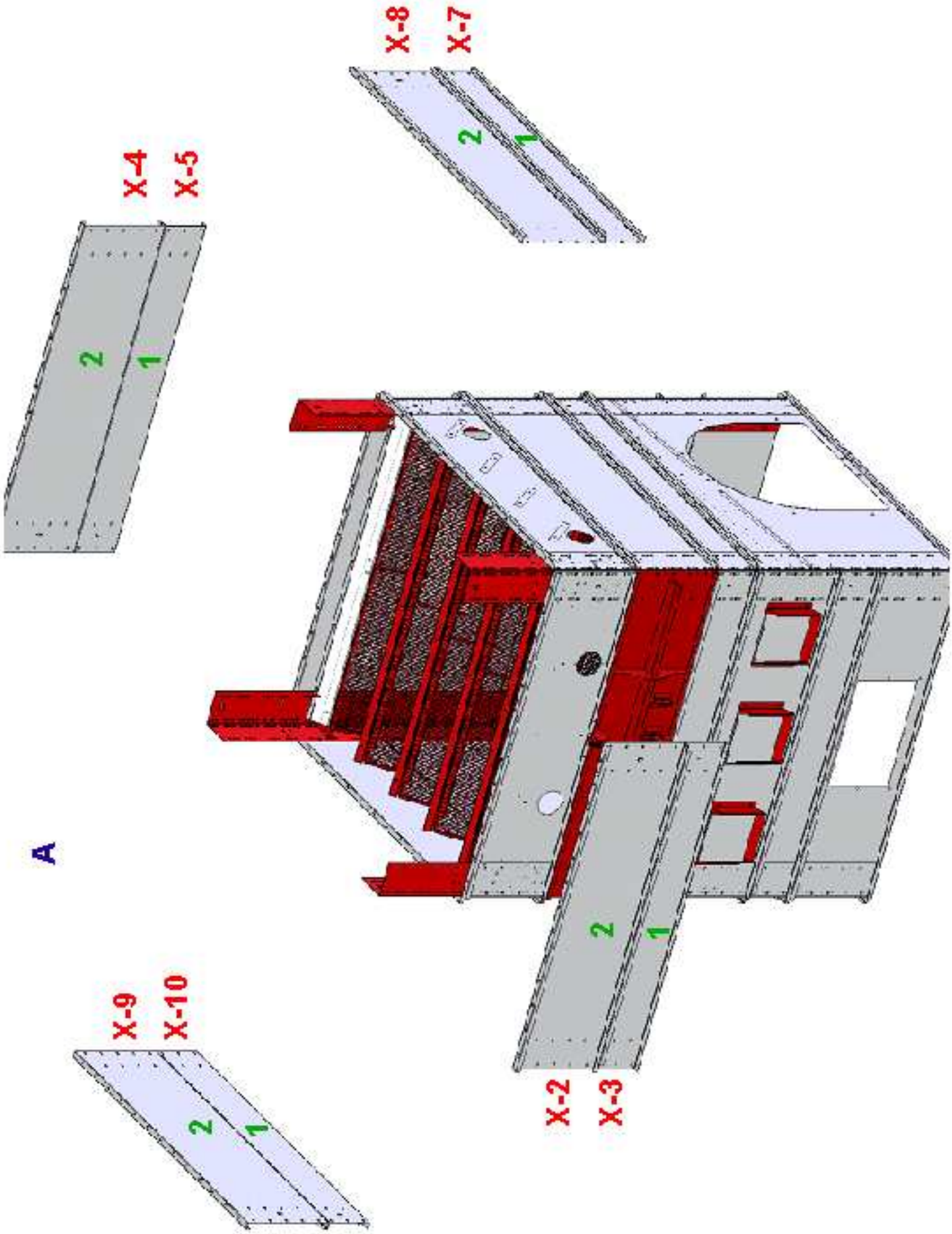

X – *Assemblage de base*

Pour un séchoir 2 ou 4 étages, 4 cornières galva de 250x200x1,5 vous sont fournit. Elles sont à fixer dans les 4 angles de votre séchoir, au dessus des cornières déjà mise en place, de manière à maintenir en place la dernière rangée de tôles.

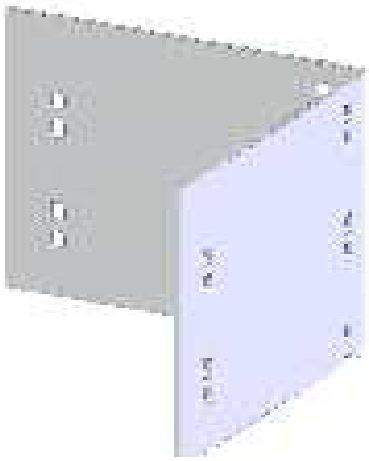

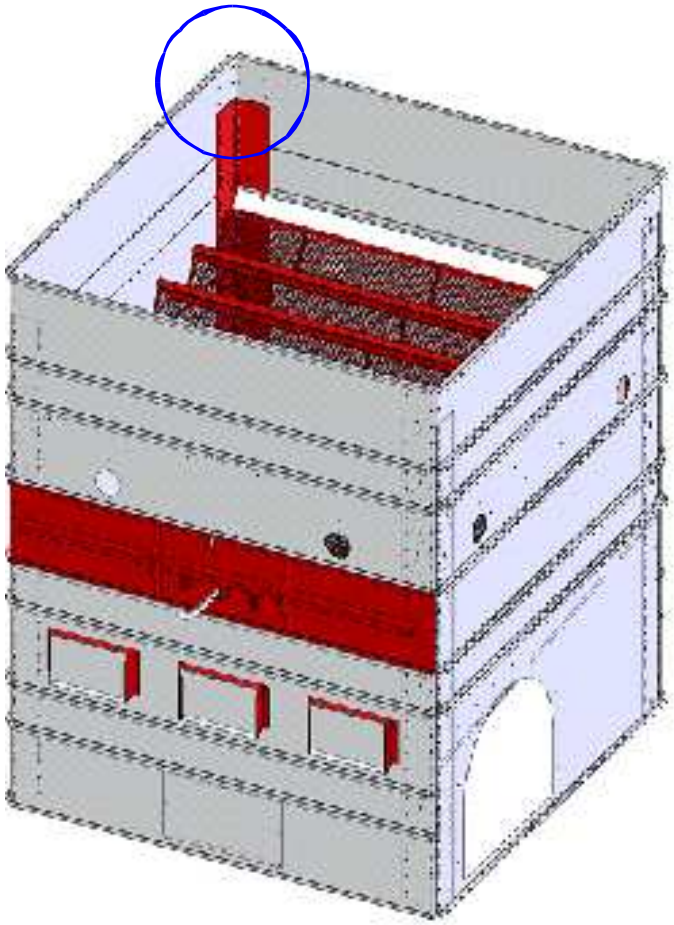

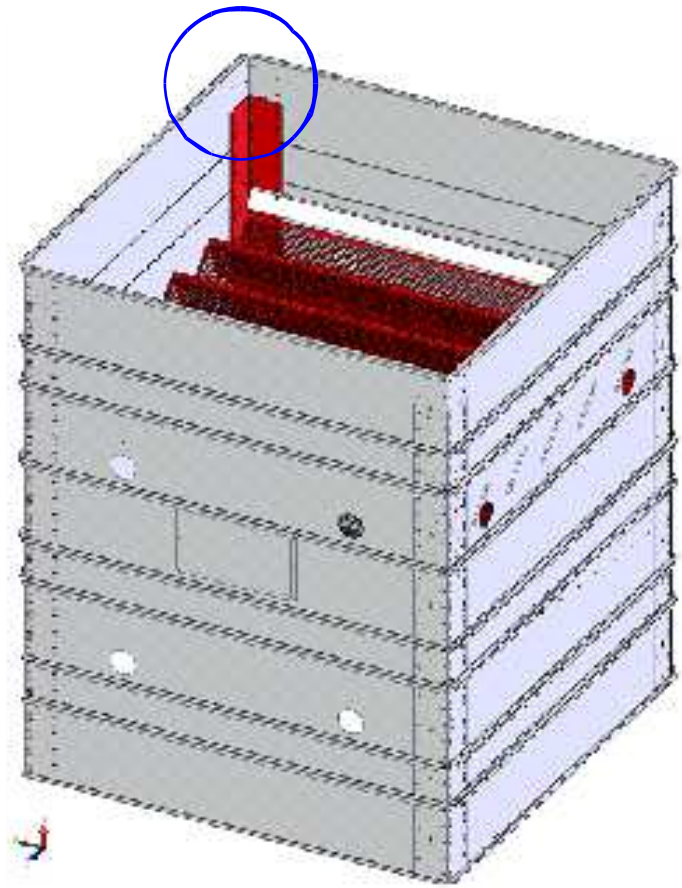

Raccordement cornières

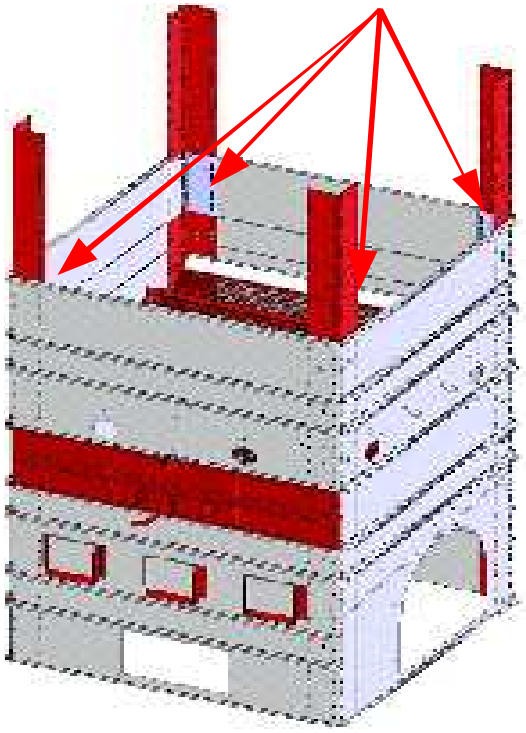

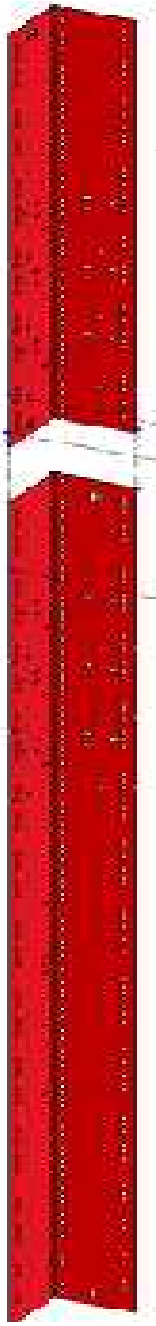

XI-1

2

XI-2

1

x4

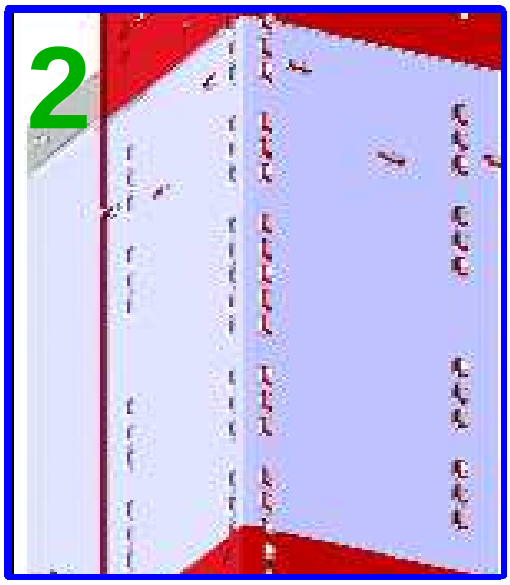

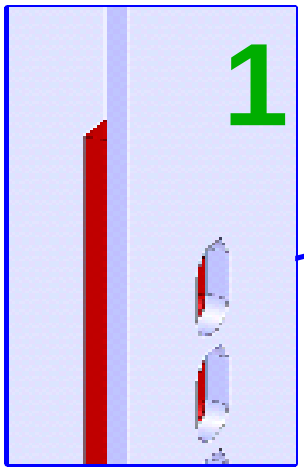

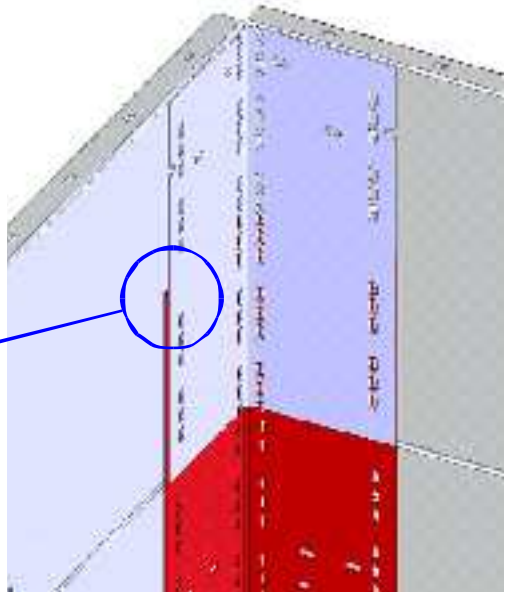

XI – *Assemblage de l'étage*

Fixation des déflecteurs même principe que pour la base, idem pour les grilles

Assemblage Etage			
A	Fixation des toles entre elles + cornière		
	1	Vis EMBASE HM8x16	428
	2	Ecrou EMBASE HM8	504
E	Grille mobile-bâti – Tole		
	1	Vis EMBASE HM8x20	4
	2	Ecrou M8	4
F	Grille mobile-fixe - Tole		
	1	Vis EMBASE HM8x16	16
	2	Ecrou M8	16
G	Grille seule - Tole		
	1	Vis EMBASE HM8x16	4
	2	Ecrou M8	4
H	Fer plat d'ouverture – grille mobile		
	1	Vis HM12x40	5
	2	Ecrou NILSTROP M12	5
	3	Rondelles M12	10
I	Déflecteur – Tôle de bardage		
	1	Vis HM8x16 EMBASE	5
	2	Ecrou M8 EMBASE	5
J	Support poulie – Tôle de bardage		
	1	Vis HM8x16 EMBASE	4
	2	Ecrou M8	4

XI – *Assemblage de l'étage*

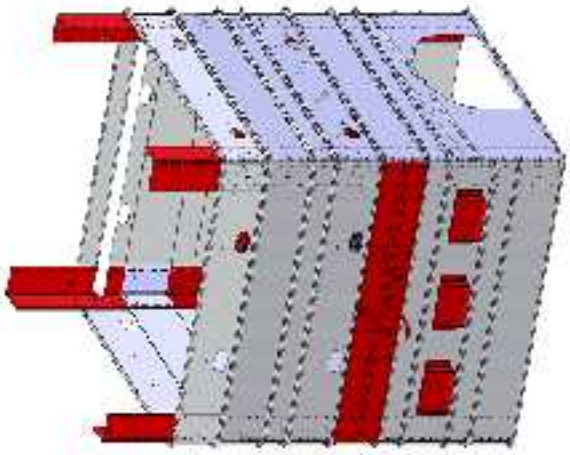

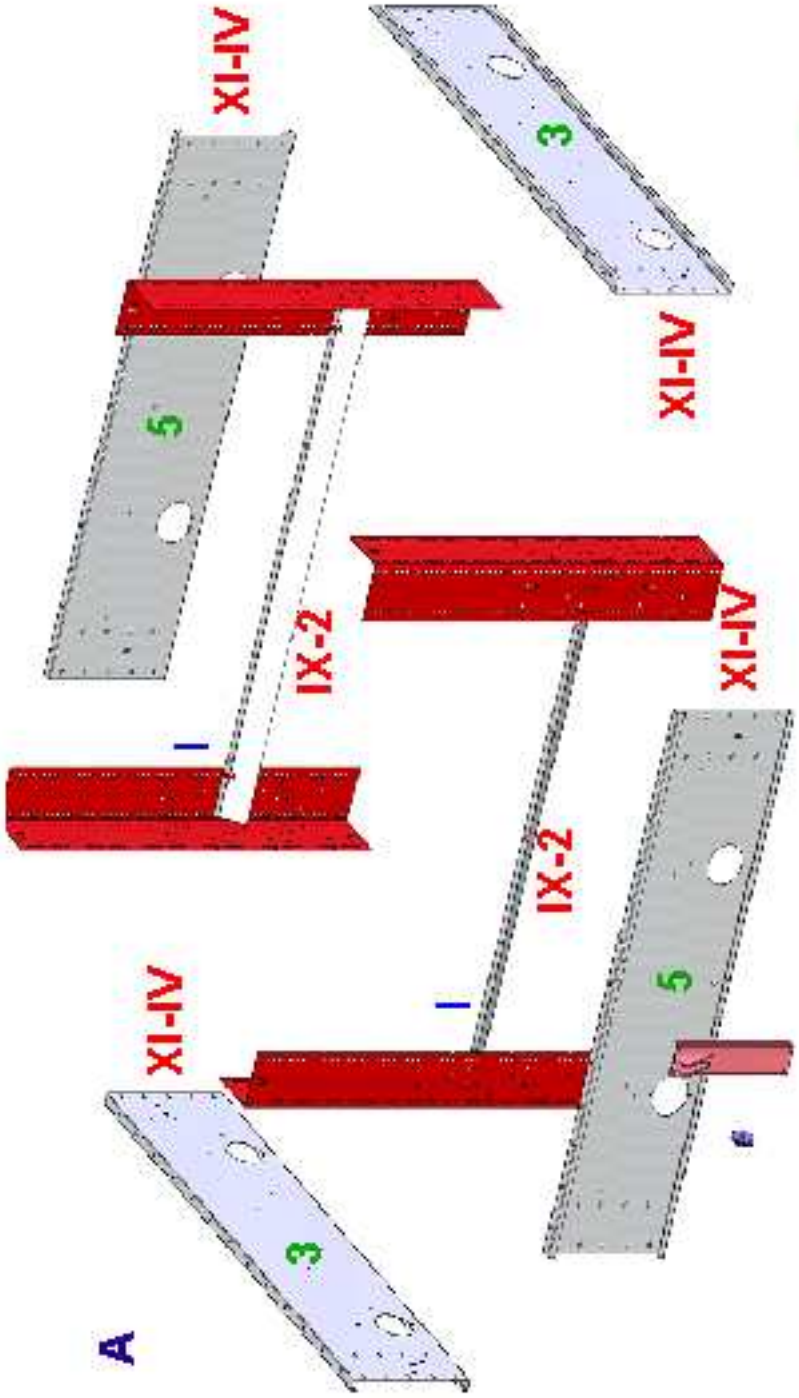

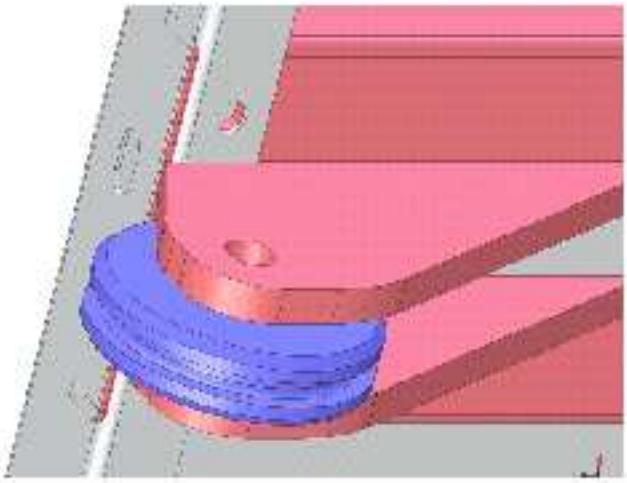

XI – *Assemblage de l'étage*

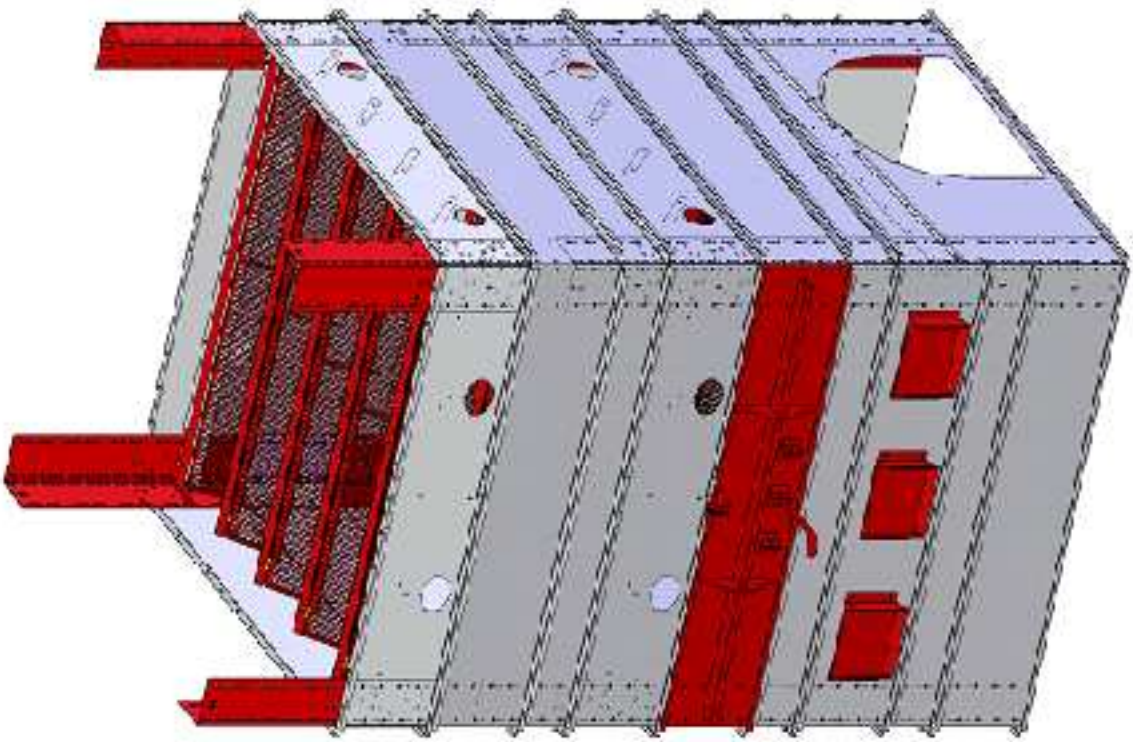

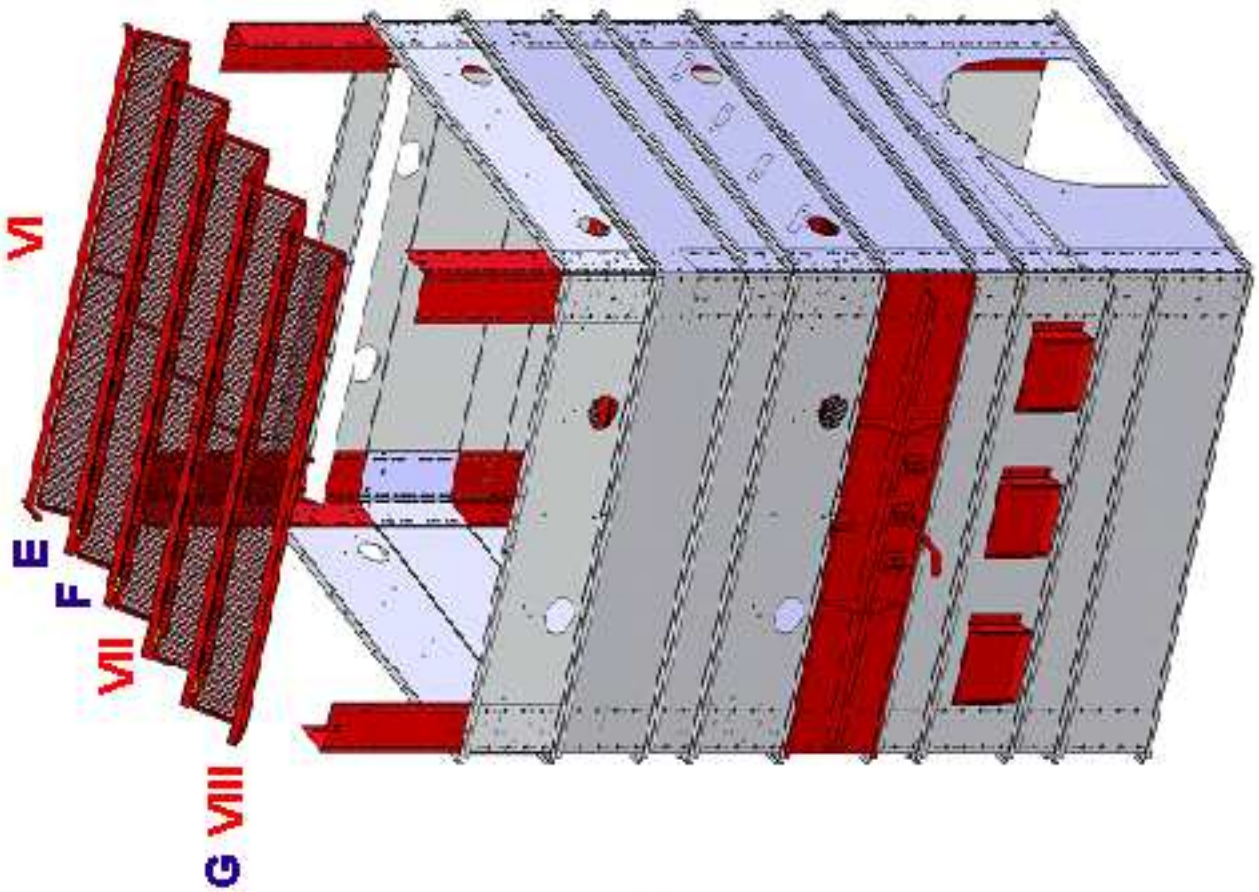

XI – *Assemblage de l'étage*

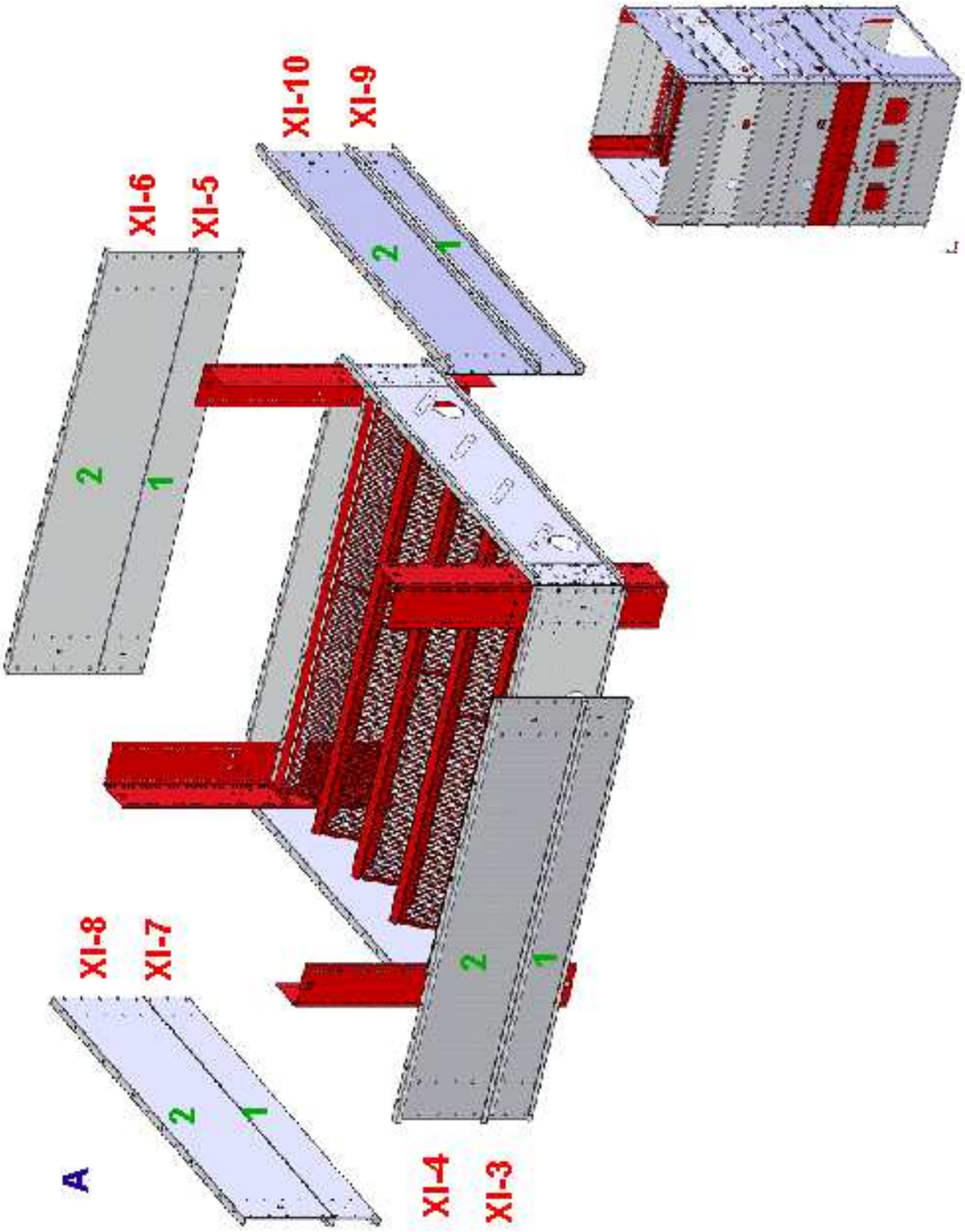

XII – *Cornières de protection*

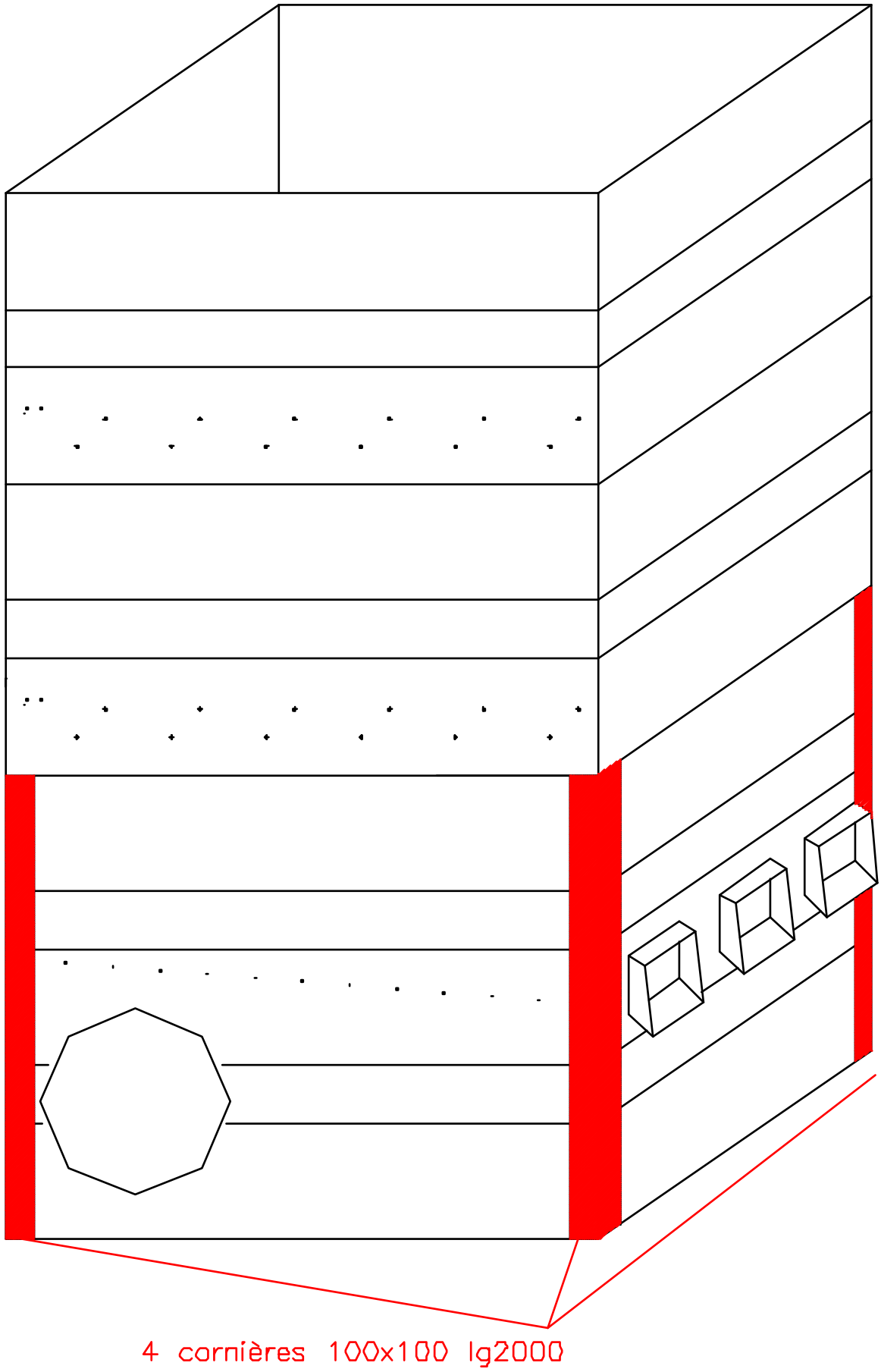

XIII – *Raccordement électrique*

RACCORDEMENT ELECTRIQUE

Si montage sur une prise prévoir un disjoncteur différentiel 30mA

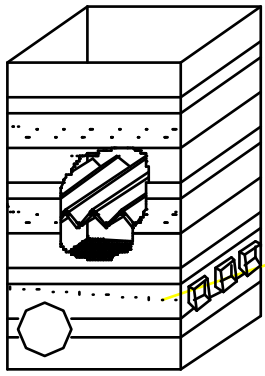

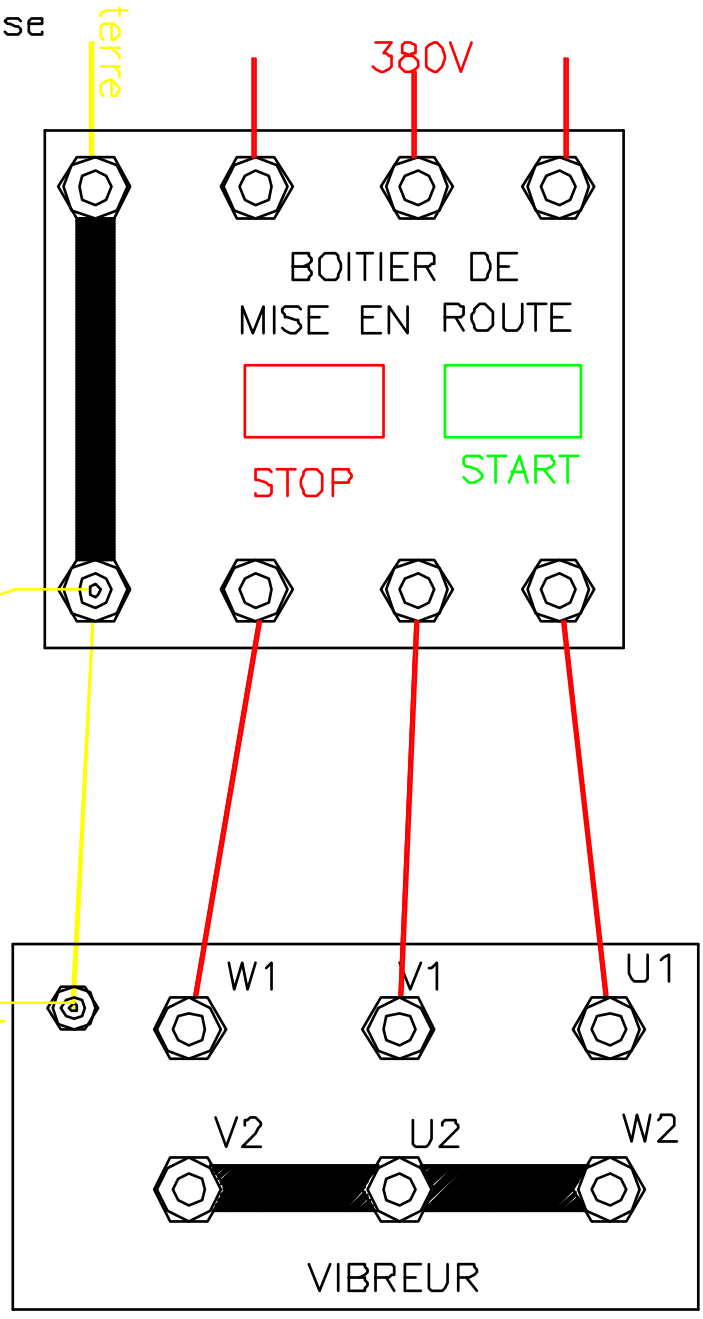

Un fil de terre doit être tirré du boitier de mise en route jusqu'à une des vis du séchoir.

L'électricité est très dangeureuse .Une électrocution peu entraîner de graves brûlures ou la mort .N'intervenez jamais sur une installation électrique sans vous être auparavant assuré quelle est hors tension .N'intervenez jamais sur une installation électrique en atmosphère humide ou avec les mains mouillées .Consultez un médecin si vous êtes atteint.

XIV – *Fixation du disjoncteur*

Lors du montage du disjoncteur, ne pas le fixer contre le séchoir, mais sur un autre support car avec les vibrations du séchoir, le disjoncteur se met en arrêt.

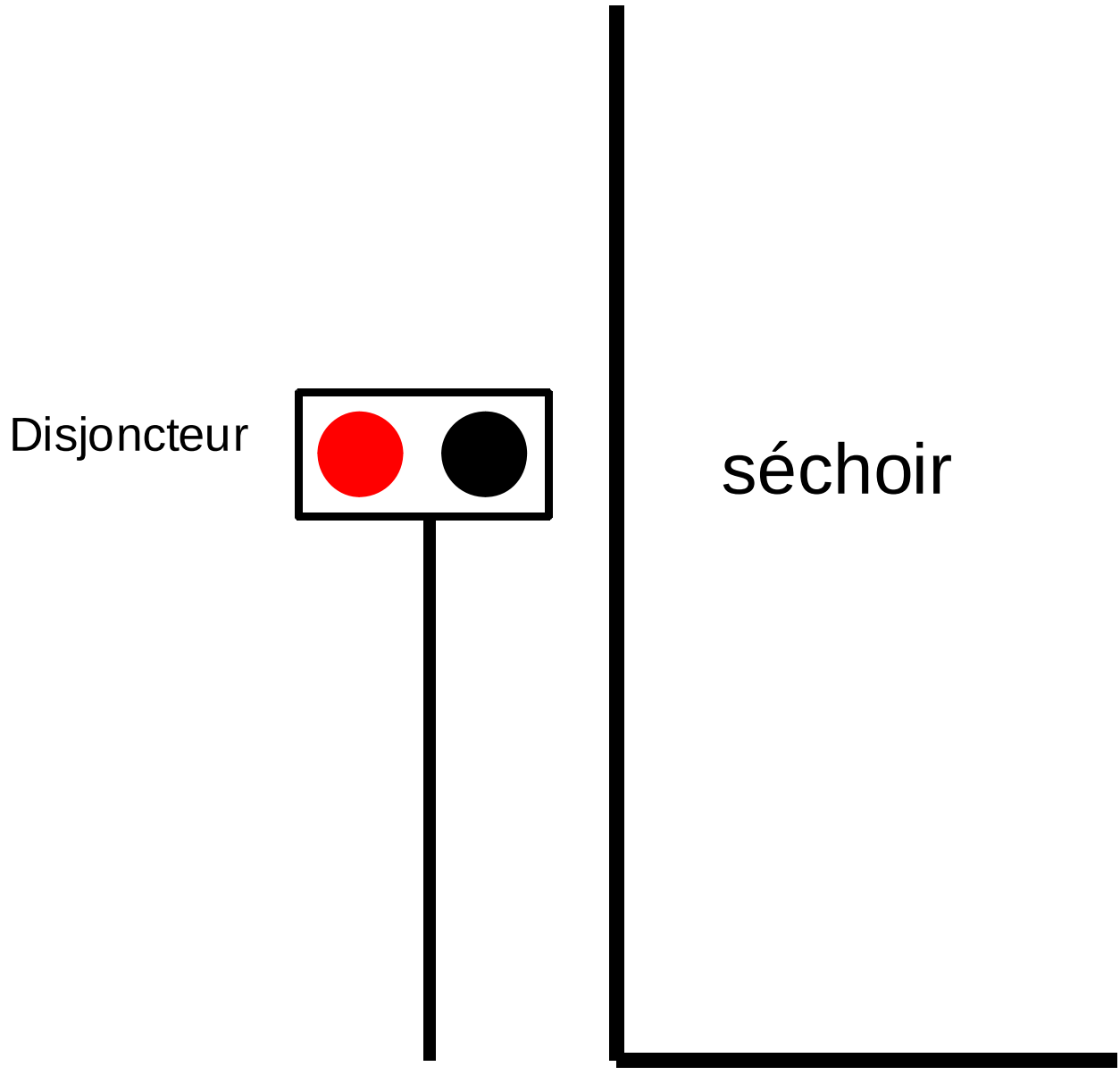

COUPLES de SERRAGE (daNm)

DIAMETRE DE LA VIS (mm)	TAILLE DE LA CLE (mm)	COUPLE DE SERRAGE SELON MARQUES SUR LA TETE DE LA VIS	
		8.8	10.9
5	8	0,6	0,9
6	10	1	1,5
8	13	2,5	3,5
10	16 ou 17	5	7,5
12	18 ou 19	8,5	13
16	24	21,5	31,5

EMISSION SONORE

D'après les textes de référence : CEE 79/113, CEE 81/1051.

- Niveau maximal de puissance acoustique reconnu : 110,3 dB(A)

- Niveau maximal de pression acoustique au oreilles de l'opérateur : 88,7 dB(A)

DECLARATION CE DE CONFORMITE

Les lettres CE que porte cette machine sur la plaque d'identification attestent que celle-ci est conforme à la directive machine CEE 98/37 et à L'EN 836.

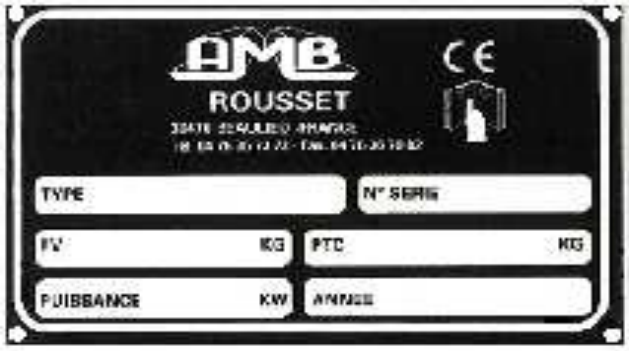

Le Président

Philippe ROUSSET

Signature.....

GARANTIE

Chaque produit neuf construit par AMB est garanti selon les termes ci-dessous, contre les défectuosités de construction et de montage et/ou des matériaux lorsqu'il est utilisé correctement pendant une durée de 1 an. Cette garantie ne s'applique pas aux moteurs qui sont fabriqués par d'autres sociétés qui garantissent leurs matériaux et dont la garantie est livrée avec la machine.

1° Cette garantie est limitée au remplacement des pièces, qui pendant une durée de 1 an à partir de la date d'achat, ont été montrées et reconnues défectueuses par AMB.

2° Toutes les pièces demandées en garantie doivent être retournées à AMB pour inspection, réparation ou remplacement en port payé avec la preuve d'achat de la machine, et emballée soigneusement afin de permettre leur protection.

3° La machine ne doit pas avoir été réparée ou entretenue par quiconque n'ayant pas l'autorisation d'AMB. La machine ne doit pas avoir été accidentée, mal utilisée, maltraitée ou utilisée contrairement aux instructions contenues dans ce manuel.

Cette garantie n'oblige pas AMB ou son représentant à rembourser la main d'œuvre ou les frais de transport de la machine au réparateur.

AUCUNE AUTRE GARANTIE NE SERA APPLIQUEE A CETTE MACHINE EXCEPTEE LA GARANTIE LEGALE POUR VICE CACHE.

AMB NE POURRA ETRE TENU RESPONSABLE DES DOMMAGES OU FRAIS OCCASIONNES PAR LA MACHINE, PAR EXEMPLE :

1 FRAIS DE LOCATION D'UN MATERIEL
2 PERTE DE CHIFFRE D'AFFAIRE
3 EXECUTION DE TRAVAIL EFFECTUE NORMALEMENT PAR LA MACHINE

AMB N'ASSUME AUCUNE OBLIGATION ET N'AUTORISE PERSONNE A ASSUMER D'AUTRES OBLIGATIONS QUE CELLES CONTENUES DANS LES 3 PARAGRAPHES PRECEDENTS.

Pour obtenir le nom de votre concessionnaire, contactez :

AMB
Ets ROUSSET
281 impasse du tilleul - 38470 BEAULIEU
Téléphone : 04 76 36 73 73 Fax : 04 76 36 70 82

NOTES

ROUSSET
- Matériel pour la récolte et le travail des fruits -
www.amb-rousset.com - E-mail: info@amb-rousset.com
Ateliers Mécaniques de Beaulieu 38470 Beaulieu Tél: 04.76.36.73.73 Fax: 04.76.36.70.82

BON DE COMMANDE

POUR INTERVENTION OU ENVOI DE PIECES

TYPE MACHINE N° DE SERIE

Problème(s) rencontré(s) : ----------

Société ou raison sociale :

Date : Signature :

Madame, Monsieur,

Vous avez acquis un séchoir à étages …….. nous vous en félicitons et vous en remercions. Nous avons apporté tout notre sérieux à la réalisation de cette machine, pendant la période de garantie, nous vous prions en cas de panne, de nous faxer ce bon de commande. Ce séchoir à étages est un assemblage de nombreux composants que nous avons sélectionnés avec soin, toutefois, pour pouvoir faire valoir nos droits auprès de nos fournisseurs, nous avons besoin de ce bon daté et signé.