Séchoir à étages 205

MANUEL D'UTILISATION et D'ENTRETIEN

2,5 x 2,5 m

Générateur toutes positions (arrière-droite-gauche)

2018

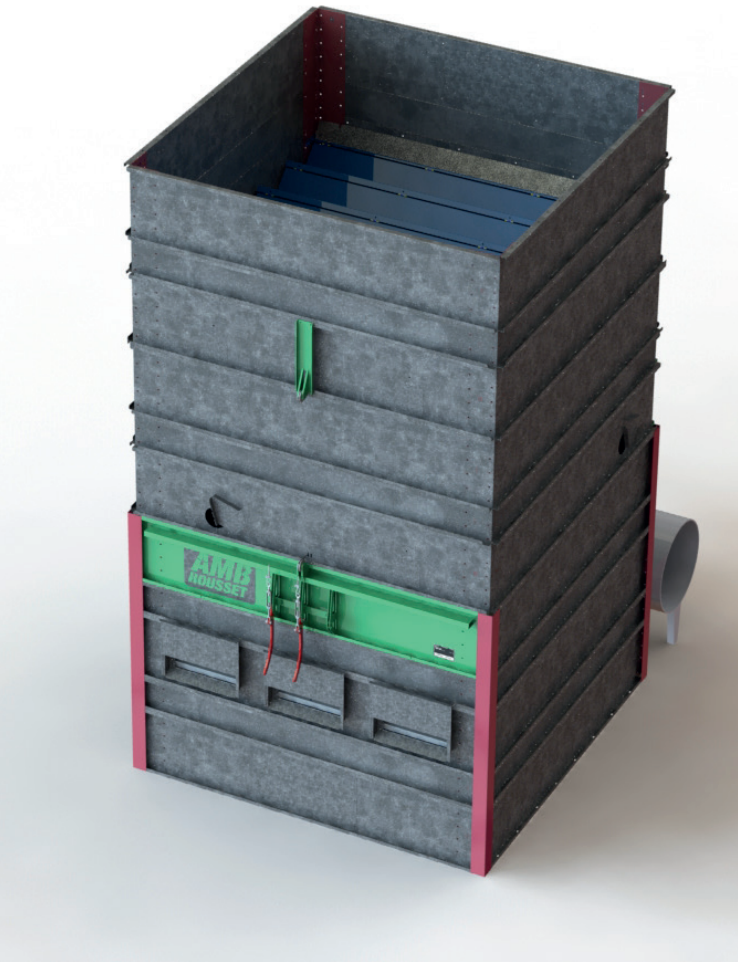

Lisez ce manuel soigneusement et complètement avant d'utiliser la machine.
Conservez-le comme référence.
Si vous ne comprenez pas une partie de ce manuel,
contactez votre revendeur ou le représentant pour la France

Matériel pour la récolte et le travail des fruits

A M B R o u s s e t
impasse du Tilleul
38470 BEAULIEU - France

AMB ROUSSET

Tél : +33 (0) 4 76 36 73 73
Fax : +33 (0) 4 76 36 70 82
E-mail : contact@ambrousset.com

L12-009588-OM

INTRODUCTION

Toute l'équipe AMB vous félicite pour votre choix du séchoir à étages.

Lisez ce manuel avant d'utiliser votre séchoir à étages, les informations qu'il donne vous permettront d'effectuer un travail de qualité en toute sécurité. Conservez-le à portée pour vous en servir de référence. Demandez un autre manuel à votre revendeur s'il est perdu ou abîmé.

La sécurité dans l'emploi de cette machine dépend de la manière dont elle est utilisée avec les limitations expliquées dans ce manuel. Vous devez connaître et suivre **toutes** les règles de sécurité de ce manuel et du séchoir à étages.

Le séchoir à étages AMB que vous avez acheté a été soigneusement conçu et fabriqué pour vous donner toute satisfaction. Comme tout engin mécanique, il nécessite nettoyage et maintenance. Suivez les règles et les informations de sécurité données dans ce manuel et sur les autocollants de sécurité du séchoir à étages.

Pour l'entretien, votre revendeur AMB possède la compétence, les pièces AMB et les outils nécessaires pour répondre à vos besoins.

Utilisez exclusivement les pièces d'origine AMB, les pièces « adaptables » ne sont pas au niveau de qualité nécessaire pour que la machine fonctionne correctement et en toute sécurité ; de plus, elles rendront la garantie caduque. Inscrivez ci-dessous le modèle et l'année de votre machine :

MODELE : .....
ANNÉE : .....

Donnez cette information à votre revendeur pour obtenir les bonnes pièces.
Dans un souci de progrès constant, AMB se réserve le droit de modifier ses machines sans pour cela être tenu d'apporter ces modifications aux machines déjà vendues.
Les illustrations et caractéristiques de ce manuel peuvent varier légèrement de votre machine à cause de modifications apportées à la production.

A travers ce manuel, la gauche et la droite ainsi que l'avant et l'arrière sont déterminées en étant en face de votre séchoir en regardant les guichets.

TABLE DES MATIERES

INTRODUCTION 2

TABLE DES MATIÈRES 3

LISTE DE VERIFICATIONS 4

RÈGLES DE SECURITÉ 5

DOCUMENTATION DU GÉNÉRATEUR 6

TABLEAU DE CALCUL TAUX D'HUMIDITÉ, COÛT ET RENDEMENT 8

SÉCHAGE DES NOIX 9

PRÉCAUTIONS À PRENDRE AVANT DE COMMENCER 12

OUTILS NÉCESSAIRES 13

VIDANGE DU SÉCHOIR 14

INDEX DES ÉTAPES DE MONTAGE 16

- Prémontage 18
- Montage 27

COUPLES DE SERRAGE (daNm) 87

DÉCLARATION DE CONFORMITÉ 88

GARANTIE 89

NOTES 90

BON DE COMMANDE PIÈCES DÉTACHÉES 91

NOMENCLATURE 93

LISTE DE VERIFICATIONS

Au concessionnaire revendeur

✓ Lisez le manuel d'utilisation et d'entretien ainsi que les règles de sécurité.

✓ Vérifiez que les points indiqués sur les listes de vérifications avant livraison et à la livraison ont tous été vérifiés et éventuellement corrigés avant de laisser la machine à son propriétaire.

Vérifications avant livraison

✓ Vérifiez que tous les écrans, grilles et garants de sécurité sont en place et en bon état.

✓ Vérifiez que les autocollants de sécurité sont en place et en bon état. Remplacez-les si nécessaire.

✓ Vérifiez que tous les vis et boulons sont serrés au bon couple (voir tableau en fin de manuel).

✓ Vérifiez que la machine fonctionne correctement.

Vérifications à la livraison

✓ Montrez au client comment réaliser les réglages.

✓ Expliquez-lui l'importance de la lubrification et montrez-lui les points de lubrification sur la machine.

✓ Montrez-lui les dispositifs de sécurité, grilles, déflecteurs ainsi que les options.

✓ Présentez au client le manuel d'utilisation et d'entretien, demandez-lui de bien le connaître.

RÈGLES DE SÉCURITÉ



ATTENTION

Quelques illustrations peuvent montrer la machine dépourvue d'écrans, de boucliers. N'utilisez jamais la machine sans ces dispositifs.

* Apprenez à arrêter la machine en cas d'urgence.

* N'autorisez personne à utiliser cette machine si elle n'a pas lu et compris ce manuel.

* N'autorisez pas les enfants à utiliser cette machine.

* Portez toujours des vêtements ajustés qui éviteront d'être happés par les pièces en mouvement ou de s'accrocher.

* Portez toujours des équipements de protection pour la tête, les yeux, les oreilles, les mains et les pieds lorsque vous utilisez cette machine.

* Travaillez exclusivement à la lumière du jour ou avec une bonne lumière artificielle.

* Vérifiez que les autocollants de sécurité sont en place et en bon état.

* Nettoyez les accumulations de boue ou de débris.

* Vérifiez que la machine est en bonne condition de travail avant de l'utiliser.

* Vérifiez que tous les écrans, grilles, et boucliers sont en place et en bon état.

* Vérifiez périodiquement le serrage de toute la boulonnerie.

* Enclenchez tous les équipements de sécurité.

* Assurez-vous que l'utilisateur du séchoir à étages ou que toute personne devant l'utiliser a bien lu et compris ce manuel d'instructions auparavant afin d'être informé des consignes de sécurité à respecter

GÉNÉRATEUR de CHALEUR
GEN

NOIX – NOISETTES – CHATAIGNES – AMANDES

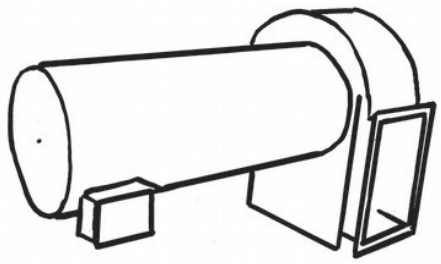

Centrifuge



Double allure « Tout ou peu »
2 Thermostats

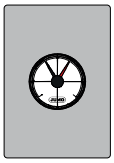

Thermostat régulation



Thermostat sécurité

Livré avec thermomètre digital

A ou B ou C ou D

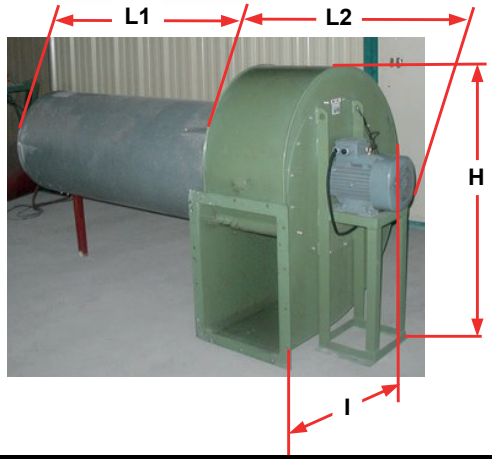

	5,5Cv 4kW	7,5Cv 5,5kW	10Cv 7,5kW
L1	1550	1550	1550
L2	800	910	910
H	1170	1320	1320
I	955	1075	1075

Hélicoïdale





Simple allure
1 Thermostat de consigne

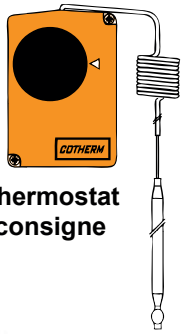

Thermostat consigne

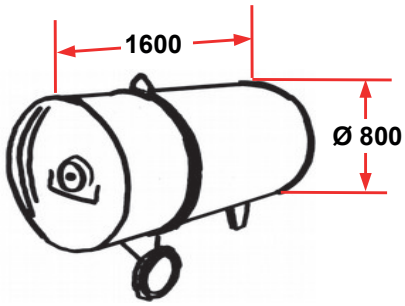

E ou F ou G ou H

AMB ROUSSET
281 Impasse du Tilleul
38470 BEAULIEU
Tél : 04 76 36 73 73 / Fax : 04 76 36 70 82
E-mail : info@ambrousset.com
www.amb-rousset.com



Matériel pour la récolte et le travail des fruits

009640_F

TABLEAU DE CHOIX D'UN GÉNÉRATEUR D'AIR CHAUD

Pour 2.000 m3/h d'air par m² de Séchoir

Hauteur de noix	Surface du séchoir	Débit d'air	Générateur d'air chaud
En mètre	En m²	En m³/h	Proposé
1	1 à 8	14400	G 580/3 cv / 9 pales
1	8 à 10	19000	G 800/3 cv / 9 pales
1	10 à 12	24000	G800/4 cv / 9 pales
2	8 à 13	31000	G 800/5,5 cv / 12 pales
3	12 à 19	35000	G 800/7,5 cv / 12 pales
3 – 4	16 à 19	18900	Centrifuge 7,5 cv
4	19 à 25	24000	Centrifuge 10 cv

Injection	1,5 Bars	2,25 Bars	3 bars
En mm/mm	En kcal/h / kW		
130/100	32500 / 38	42500 / 49	50000 / 58
180/100	55000 / 64	80000 / 93	94000 / 109
230/100	90000 / 105	130000 / 151	150000 / 174

	Type VT	Cv/kW	Débit d'air en m³/h						
			Pertes de charge						
			A vide	20/25 MM CE	40 MM CE	60 MM CE	75 MM CE	90 MM CE	110 MM CE
HELICOIDAL	583/9	3 / 2,3	16000	10500					
	803/9	3 / 2,2	23000	15000	9000				
	804/9	4 / 2,9	29000	19000	11500				
	805/12	5,5 / 4,1	31000	26000	18000	8000			
	807/12	7,5 / 5,5	35000	31000	23000	8500			
CENTRIFUGE		5,5 / 4,1	15000	15000	15000	14000	12300	10000	5400
		7,5 / 5,5	18900	18900	18900	18500	17300	16000	13100
		10 / 7,4	21300	21300	21300	21300	21000	18700	15600
		15 / 11	27000	27000	27000	27000	27000	25400	22800

Caractéristiques techniques

Référence : SAE

	2 m x 2 m	2,5 m x 2,5 m	Option 2,5 m
2 étages	Ventilateur hélicoïdale G800 – 5,5 cv (4,1 kW)	Ventilateur hélicoïdale G800 – 5,5 cv (4,1 kW)	
	12 pales – 8 000 m³/h – 60 mm CE*	12 pales – 8 000 m³/h – 60 mm CE*	
	Générateur MG805 – 135 000 Kcal/h	Générateur MG805 – 135 000 Kcal/h	
3 étages	Ventilateur hélicoïdale G800 – 7,5 cv (5,6 kW)	Ventilateur hélicoïdale G800 – 7,5 cv (5,6 kW)	Ventilateur centrifuge 7,5 cv (5,6 kW)
	12 pales – 8 500 m³/h – 60 mm CE*	12 pales – 8 500 m³/h – 60 mm CE*	16 800 m³/h – 110 mm CE*
	Générateur MG807 – 150 000 Kcal/h	Générateur MG807 – 150 000 Kcal/h	Générateur MG807 – 150 000 Kcal/h
4 étages	Ventilateur centrifuge 5,5 cv (4,1 kW)	Ventilateur hélicoïdale G800 – 10 cv (7,46 kW)	
	9 600 m³/h – 90 mm CE*	16 800 m³/h – 110 mm CE*	
	Générateur MG807 – 150 000 Kcal/h	Générateur MG807 – 150 000 Kcal/h	

Hypothèse						Objectif final d'humidité de la noix = 12-13 %		
Taux d'humidité de la noix fraîche	Humidité relative dans l'air	Consigne de température du générateur de chaleur	Temps de séchage des noix	Dimension du séchoir	Nombre d'étage	Superficie du séchoir	Volume du séchoir	Rendement de noix/jour
%	%	° C	h	m x m	nb	m²	m³	T / jour
55 – 60	**90**	**30**	**72**	**2 x 2**	**2**	**8**	**8**	**0,9**
40 – 45	**50**	**25**	**48**	**2 x 2**	**2**	**8**	**8**	**1,3**
55 – 60	**90**	**30**	**72**	**2,5 x 2,5**	**2**	**12,5**	**12,5**	**1,4**
40 – 45	**50**	**25**	**48**	**2,5 x 2,5**	**2**	**12,5**	**12,5**	**2,1**
55 – 60	**90**	**30**	**72**	**2 x 2**	**3**	**12**	**12**	**1,3**
40 – 45	**50**	**25**	**48**	**2 x 2**	**3**	**12**	**12**	**2**
55 – 60	**90**	**30**	**72**	**2,5 x 2,5**	**3**	**19**	**19**	**2,1**
40 – 45	**50**	**25**	**48**	**2,5 x 2,5**	**3**	**19**	**19**	**3,1**
55 – 60	**90**	**30**	**72**	**2 x 2**	**4**	**16**	**16**	**1,8**
40 – 45	**50**	**25**	**48**	**2 x 2**	**4**	**16**	**16**	**2,6**
55 – 60	**90**	**30**	**72**	**2,5 x 2,5**	**4**	**25**	**25**	**2,8**
40 – 45	**50**	**25**	**48**	**2,5 x 2,5**	**4**	**25**	**25**	**4,1**

Hauteur totale : 2 étages : 3,25 m (base)
3 étages : 4,50 m
4 étages : 5,75 m

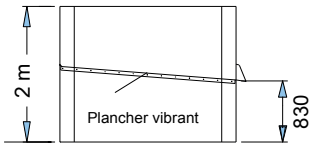

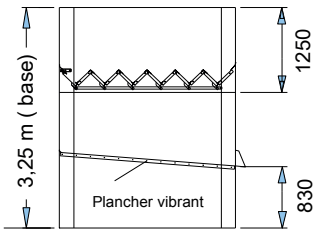

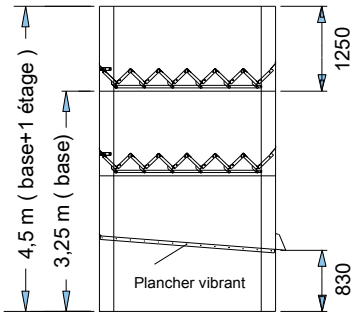

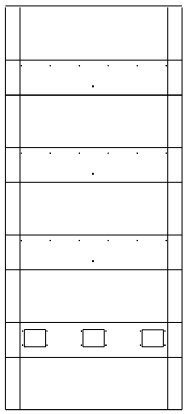

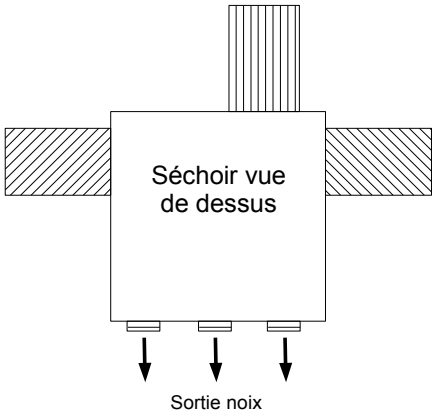

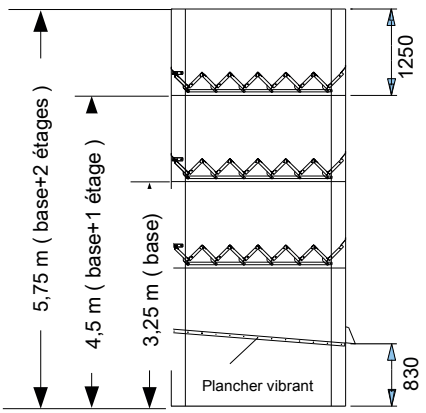

→ *Constructeur de solutions pour la récolte et le travail des fruits*

LE SECHAGE DES NOIX

Principes de base

Le principe fondamental du séchage par ventilation est un phénomène d'extraction de l'eau présente dans les noix par pulsion d'un courant d'air chaud et sec autour du produit.
Cet air a un pouvoir séchant variable en fonction de sa température et de son hygrométrie.
Sa capacité d'absorption est très liée à la température :
Se chargeant en humidité au contact des noix, **cet air doit être en permanence renouvelé**. Ce renouvellement est assuré par le contrôle du débit de ventilation. Le séchage doit être arrêté lorsque les noix en coque ont atteint une humidité de 12 % (base humide) selon la réglementation en vigueur.

T°C de l'air	15°C	25°C	35°C
Teneur en vapeur d'eau maximale	10,9g	20,7g	37,6g

Les conseils pratiques

Au niveau des bâtiments

• Un bâtiment bien exposé avec une prise d'air par les générateurs au sud permet de gagner quelques degrés.
• L'aération du bâtiment est importante pour évacuer l'air chargé en humidité (minimum 1 m entre le toit et le haut des séchoirs). Il est aussi possible de mettre en place un système d'extraction d'air pour limiter le phénomène de condensation sur le toit.
• La condensation se forme sur la toiture et tombe dans l'étage supérieur des séchoirs. Il est possible de limiter ce phénomène en mettant des tôles anti-gouttes.

Au niveau des séchoirs

• Dans les séchoirs auto-construits, attention au matériau utilisé pour enduire les murs. L'humidité peut être absorbée et ensuite reprise par les noix.
• Ne pas charger trop les séchoirs, 80 cm maximum dans les tours. Sinon le débit d'air ne sera pas suffisamment important pour évacuer l'humidité.
• Lors de conditions de séchage difficiles, sur le dernier étage dans une tour ou dans un séchoir à faux fond, il peut se former des champignons blancs sur la dernière couche de noix, signe d'un air saturé en eau.
• Le soufrage permet de limiter le développement de champignons et d'éclaircir la coquille mais est très corrosif pour tout le matériel. De plus, cette pratique n'est pas sans risque d'incendie. Attention la manipulation à côté des brûleurs.
• Avoir des ouvertures accessibles pour prendre les échantillons de noix pour évaluer l'humidité avec le Sparex.
• Il est possible d'augmenter le débit de gaz en changeant les injecteurs, cela permet d'augmenter la consigne de température.
• Il est utile de faire entretenir régulièrement les générateurs.
• Il est peut-être intéressant de mettre une trémie tampon soit à la sortie de la laveuse, soit après le tri en frais, pour permettre aux noix de s'égoutter un maximum avant de monter dans les séchoirs.
il convient d'a**voir environ 1/3 de sa récolte en capacité de séchage.**
Par exemple, pour une exploitation de 50 à 55t de noix, il faudrait avoir environ 17 t ou 57 m³ de capacité de séchage.

Production en tonnes de noix sèches	Capacité de séchage en tonnes de noix sèches	Volume recommandé de séchage en m³ de noix sèches
10 à 15 tonnes	4,0 tonnes	12m³
15 à 20 tonnes	5,3 tonnes	16m³
20 à 25 tonnes	6,6 tonnes	20m³
25 à 30 tonnes	8,3 tonnes	25m³
30 à 35 tonnes	10,0 tonnes	30m³
35 à 40 tonnes	11,7 tonnes	35m³
40 à 45 tonnes	13,4 tonnes	40m³
45 à 50 tonnes	15,1 tonnes	45m³
50 à 55 tonnes	16,8 tonnes	50m³
55 à 60 tonnes	18,5 tonnes	55m³
60 à 65 tonnes	20,2 tonnes	60m³
65 à 70 tonnes	21,9 tonnes	65m³
70 à 75 tonnes	23,6 tonnes	70m³
75 à 80 tonnes	25,3 tonnes	75m³
80 à 85 tonnes	27,0 tonnes	80m³
85 à 90 tonnes	28,7 tonnes	85m³
90 à 95 tonnes	30,4 tonnes	90m³

LE SECHAGE DES NOIX

Les paramètres de séchage

L'hygrométrie de l'air

L'air ventilé traversant les noix doit avoir une **hygrométrie maximale de 40 %** pour sécher les noix.
Une montée en température de 1°C entraîne un assèchement de l'air de 5 %. Connaissant la température et l'hygrométrie initiales de l'air ambiant,
il suffit d'augmenter la température jusqu'à l'obtention d'un air à 40 %.

***Exemple de calcul** : la température de l'air ambiant est de 18°C et son hygrométrie de 95%. Il faut donc augmenter la température de [(95 % - 40 %) / 5 %] x 1°C = 11°C. Latempérature de consigne de séchage sera 18°C + 11°C = 29°C.*

Outils de mesure
Hygromètre
Thermomètre à bulbe humide
Thermos-Hygromètre

La température de l'air

Il est nécessaire d'effectuer un pré-séchage (12 à 24 heures) à basse température pour les noix très humides, jusqu'à des teneurs en eau de l'ordre de 30 %.
Pour les variétés à coque fragile de type Marbot, Parisienne ou Lara, il ne faut pas dépasser 20 à 22°C au pré-séchage puis 28°C en cours de séchage.
Pour les variétés moins fragiles de type Franquette ou Fernor, le préséchage peut se faire à 25°C puis le séchage jusqu'à 30-35°C.

Outils de mesure
Thermomètre
pour mesurer
la température de l'air
ambiant et de l'air ventilé

La débit de l'air

Il doit être suffisant pour assurer le renouvellement de l'air sec autour des noix.
Plus la hauteur de noix est importante, plus il faut appliquer un débit d'air élevé pour éviter qu'il ne se sature en traversant la couche de noix.
On compte en général un débit compris entre **1500 et 2000m³/h.m² et pour une hauteur de 1 m de noix.**
La pression du ventilateur doit également être suffisante pour que l'air traverse la masse de noix. Cette notion est très importante lors de l'achat du séchoir. Cette pression se mesure en millimètre de colonne d'eau (mm CE) ou bien encore en Pascal (Pa). La pression nécessaire se situe en général autour de 20 mm CE pour une hauteur de noix de 1m.

Outils de mesure
Feuilles de papier
(format A4 - 80 g / m²)
de différentes tailles sur masse de noix.
Le débit est atteint lorsque la feuille décolle de 2 à 5 mm de la surface des noix :
1/2 feuille: 1000 m3 / H.m²
1/8 feuille: 1200 m3 / H.m²
2 épaisseurs de ¼ feuille :
2000 m3 / H.m²

La durée du séchage

Elle est fonction de la teneur en eau initiale des noix, de la température et de l'hygrométrie de l'air.
On peut l'évaluer à partir de la température de séchage appliquée et de la teneur en eau initiale des noix grâce à une abaque disponible dans la brochure «le séchage des noix» éditée par le Ctifl.

Exemple :
Air de séchage à 25°C et 40 % d'hygrométrie.

	Teneur en eau initiale des noix	Durée totale du séchage
Début de saison **Ou** Conditions de récolte pluvieuses	50%	136 h
	47%	123 h
	44%	109 h
	41%	95 h
Fin de saison **Ou** Temps sec	37%	80 h
	33%	63 h
	28%	48 h

LE SECHAGE DES NOIX

Quand arrêter le séchage ?

La réglementation impose d'arrêter le séchage lorsque les noix en coque ont atteint une teneur en eau de 12 %.

Les Méthodes pour connaître la teneur en eau des noix en coques :

La pesée d'un décalitre détermine le poids de 10 litres de noix, corrélé à une teneur en eau (Cf. abaque dans la brochure «Le séchage des noix» – Ctifl).
Les masses varient en fonction des variétés et des situations pédo-climatiques.
Les variétés rondes ou à gros calibre telles que Marbot ou Lara, sont plus légères au décalitre que les variétés oblongues, comme Franquette.
Cette méthode, peu précise, doit être complétée par un contrôle visuel : la membrane interne du cerneau doit être cassante lorsqu'on la plie.

OU

Un humidimètre céréalier. Il nécessite le broyage d'une vingtaine de noix avec leur coque pour mesurer leur teneur en eau globale en mesurant la conductivité électrique du produit.
La lecture de la teneur en eau est instantanée. La précision obtenue à ce jour est de l'ordre de +/- 0,7 point d'humidité).
La mise en place d'une méthode d'échantillonnage est nécessaire pour garantir une bonne représentativité de la mesure.

PRÉCAUTION



DEBALLER et CLASSER la VISSERIE

LIRE LA NOTICE ENTIEREMENT AVANT DE COMMENCER

OUTILS

- ✓ 2 - Clé plate, douille 8
- ✓ 2 - Clé plate, douille 13
- ✓ 2 - Clé plate, douille 19
- ✓ 2 - Clé plate, douille 17
- ✓ 2 - Clé plate, douille 22
- ✓ 2 - clé mâle de 5 (BTR)
- ✓ 1 - riveteuse
- ✓ Boulonneuse électrique ou pneumatique
- ✓ 1 – palan ou chariot élévateur
  ou fourche à fumier.

VIDANGE DU SÉCHOIR

Pour facilité la vidange de votre séchoir procéder comme suit :

1 - Ouvrir les trappes de vidange

2 - Mettre le vibreur de plancher en marche

3 - Mettre le générateur de chaleur en route

Les noix s'évacuent plus facilement

ÉTAPES DE MONTAGE

ÉTAPE 0 : Prémontage 19
Étape 0.1 : Prémontage plancher 19
Étape 0.2 : Prémontage des grilles 20
a) Sens de montage des charnières 20
b) Grille mobile sur grille fixe 21
c) Grille mobile sur cornière 22
Étape 0.3 : Prémontage tôles guichet 23
Étape 0.4 : Prémontage tôle trappe de visite 24
Étape 0.5 : Prémontage tôle poulie étage supplémentaire 25
Étape 0.6 : Instruction pour le sens de boulonnage de bardage 26
ÉTAPE 1 : Montage base (variable selon configurations générateur et réhausse) 28
Étape 1.0 : Version sans réhausse 28
✓ 2 Cornières verticales (coté fond) 28
✓ tôle générateur (selon positions générateur) 28
✓ tôles complémentaires juqu'à la hauteur du plancher vibrant (selon positions générateur) 28
Étape 1.250 : Version avec réhausse h250 (option) 30
✓ 2 Cornières verticale (coté fond) 30
✓ cornières de réhausse 30
✓ tôle générateur (selon positions générateur) 30
✓ tôles complémentaires juqu'à la hauteur du plancher vibrant (selon positions générateur) 30
ÉTAPE 1.500 : Version réhausse h500 (option) 32
✓ 2 Cornières verticale (coté fond) 32
✓ cornières de réhausse 32
✓ tôle générateur (selon positions générateur) 32
✓ tôles complémentaire juqu'a la hauteur du plancher vibrant (selon positions générateur) 32
ÉTAPE 2 : Montage plancher vibrant 35
Étape 2.1 : Mise en place du plancher 35
✓ Mise en place du plancher par l'avant 35
✓ sécurisation par 6 vis 35
Étape 2.2 : Mise en place cornière façade 36
✓ 2 Cornières verticale (coté façade) 36
✓ Tôle trappe de visite en façade 36
✓ Boulonnerie restante du plancher 36
Étape 2.3 : Contrôle 37
✓ Contrôle des diagonales au sol 37
Étape 2.4 : Serrage vis d'angle 38
✓ Serrage de vis dans chaque angle pour laisser de la souplesse aux étapes suivantes 38
Étape 2.5 : Cornière de sécurité et dflecteur arrière 39
✓ Cornière de sécurité 39
✓ Déflecteur arrière avec caoutchouc 39
Étape 2.6 : Grilles et cornière rebord 40
✓ Grilles plancher 40
✓ Cornière rebord plancher 40
ÉTAPE 3 : Montage étage inversé 41
Étape 3.1 : Tôle sous étage 41
✓ Tôles juqu'à la hauteur de l'étage inversé pour coté droit, gauche et fond 41
✓ Mécanisme de renvoi sur le fond 41
Étape 3.2 : Grille fixe courte et déflecteur 42
✓ Grille fixe courte repérée (peinture aux extrémités) dirigée à l'avant 42
✓ Déflecteur haut coté fond 42
Étape 3.3 : Étage inversé 43
✓ Ensemble de grilles mobiles dirigées à l'arrière, ... 43
✓ Ensemble de grilles fixes dirigées à l'avant contre tôle n°3B 43
✓ 3 tirans de raccordement entre grilles mobiles et système de renvoi 43
✓ Installer les prémontages grille mobile sur grille fixe ou cornière 43
Étape 3.4 : Tôle complémentaire (sans option étage supplémentaire) 47
✓ Tôles complémentaires jusq'en haut de la machine pour coté droit, gauche et fond 47
Étape 3.5 : Tôle complémentaire (avec option étage supplémentaire) 48
✓ Tôles complémentaires jusq'en haut de la machine pour coté droit, gauche et fond 48
✓ 4 cornières de raccordement 48
✓ 8x3 boulons temporaires 48
ÉTAPE 4 : Montage facade machine de base (uniquement cas sans option étage supplémentaire) 49
Étape 4.1 : Cornières de haut 49
✓ 4 Cornières de haut de machine h250mm 49
Étape 4.2 : Tôle façade sous étage inversé 50
✓ Tôles de façade juqu'à la hauteur de l'étage inversé (guichet, commande, échantillon...) 50
a) Cas machine de base sans réhausse par le bas 50
b) Spécificité option réhausse 250mm par le bas 52
c) Spécificité option réhausse 500mm par le bas 52
Étape 4.3 : Déflecteur avant 53
✓ Déflecteur haut coté facade 53
Étape 4.4 : Tôles complémentaires 54
✓ Tôles de facade complémentaire jusq'en haut de la machine 54

ÉTAPE 5 : Montage facade pour étage supplémentaire (option) 55
Étape 5.1 : Cornières d'étage supplémentaires 55
Pour la configuration sans option étage supplémentaire passer directement à l'étape 7 55
✓ 4 Cornières d'étage 1m50 55
✓ boulonage définitif sans serrage 55
Étape 5.2 : Tôle façade sous étage inversé 56
✓ Tôles de facades juqu'a la hauteur de l'étage inversé (guichet, commande, échantillon...) 56
a) Cas machine à étages supplémentaires sans réhausse par le bas 56
b) Spécificité option réhausse 250mm par le bas 58
c) Spécificité option réhausse 500mm par le bas 59
Étape 5.3 : Déflecteur avant 60
✓ Déflecteur haut coté facade 60
Étape 5.4 : Tôle complémentaire et tôle sous étage supplémentaire 61
✓ Tôles de facade complémentaire jusq'en haut de la cornière de 3m 61
✓ Tôles juqu'a la hauteur de l'étage supplémentaire pour coté droite, gauche et fond 61
ÉTAPE 6 : Montage étage supplémentaire (option) 62
Étape 6.1 : Grille mobile sur cornière et déflecteur 62
✓ Grille mobile diriger a l'avant,cornière a l'arrière contre n°3 62
✓ Déflecteur haut coté fond 62
Étape 6.2 : Etage standard 64
✓ Ensemble de grille mobile dirigées a l'avant ,fixe dirigées a l'arrière contre n°3 64
✓ Grille fixe courte repéré (peinture aux extrémités) dirigées à l'arrière 64
✓ 3 tirans de raccordement entre grilles mobiles 64
Étape 6.3 : Tôle complémentaire et façade sous étage 67
✓ Tôles complémentaires jusq'en haut de la machine pour coté droit, gauche et fond 67
✓ Tôle prise d'échantillon / support poulie en facade 67
✓ Renfort de support poulie (prémontage étape 0.5) 67
✓ Poulie facade (prémontage étape 0.5) 67
✓ Déflecteur haut coté facade 67
Étape 6.4 : Tôles complémentaires 68
✓ Tôles complémentaires jusq'en haut de la machine 68
ÉTAPE 7 : Réglage/serrage bardage 69
Étape 7.1 : Vis horizontale 69
✓ Mettre en place les vis horizontales sans écrou 69
Étape 7.2 : Contrôle diagonale du sol et du dessus 70
✓ Contrôle des diagonales sol et dessus par l'intérieur 70
Étape 7.3 : Contrôle diagonale des côtés 71
✓ Contrôle des diagonales droite, gauche, face, fond par l'éxtérieur 71
Étape 7.4 : Serrage boulons verticaux 72
✓ Serrage des vis verticales 72
Étape 7.5 : Serrage boulons horizontaux 73
✓ Mise en place des écrous et serrage les boulons horizontaux un par un 73
ÉTAPE 8 : Cable de commande 74
Étape 8.1 : Raccordement côté levier 74
Étape 8.2 : Raccordement côté étage 76
Étape 8.3 : Réglages 77
Étape 8.4 : Verrouillage 78
Étape 8.5 : Câbles étages supplémentaires (option) 79
ÉTAPE 9 : Finalisation 80
Étape 9.1 : Finalisation version sans étages supplémentaires 80
✓ Cornière de finitions 80
✓ Trappe échantillons 80
✓ Fermeture trappe de visite 80
a) Vue avant 80
ÉTAPE 9 : Finalisation 81
Étape 9.1 : Finalisation version sans étages supplémentaires (suite) 81
b) Vue arrière 81
ÉTAPE 9 : Finalisation 82
Étape 9.2 : Finalisation version avec étages supplémentaires 82
✓ Cornière de finitions 82
✓ Trappe échantillons 82
✓ Fermeture trappe de visite 82
a) Vue avant 82
b) Vue arrière 83
Étape 9.3 :Raccordement électrique 84
ÉTAPE 9 : Finalisation 85
Étape 9.4 : Fixation du disjoncteur 85
ÉTAPE 10 : Interface du générateur 86
✓ Montage de l'interface selon le type de générateur 86
✓ Montage de la boulonnerie 86

PRÉ-MONTAGE

ÉTAPE 0 : PRÉMONTAGE

Étape 0.1 : Prémontage plancher

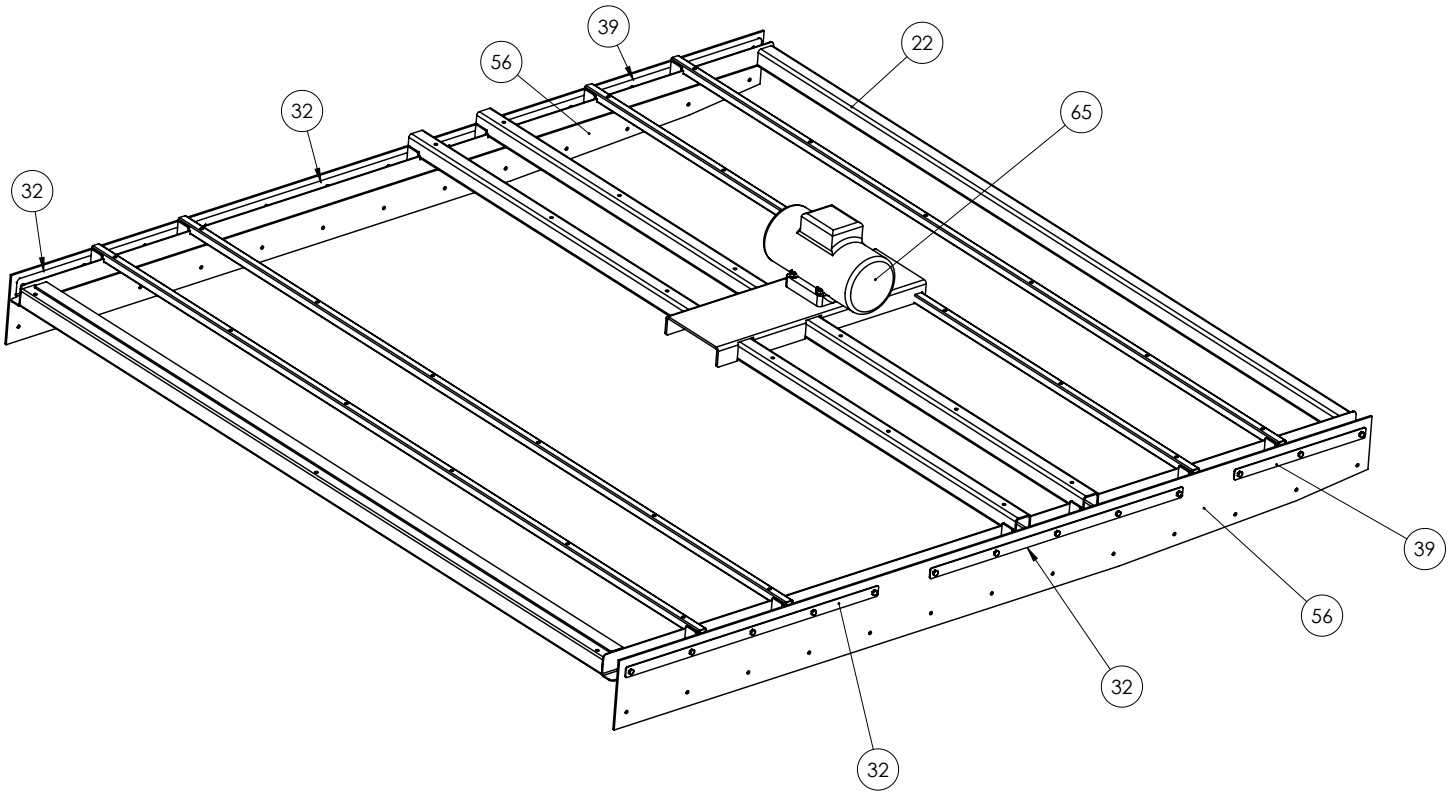

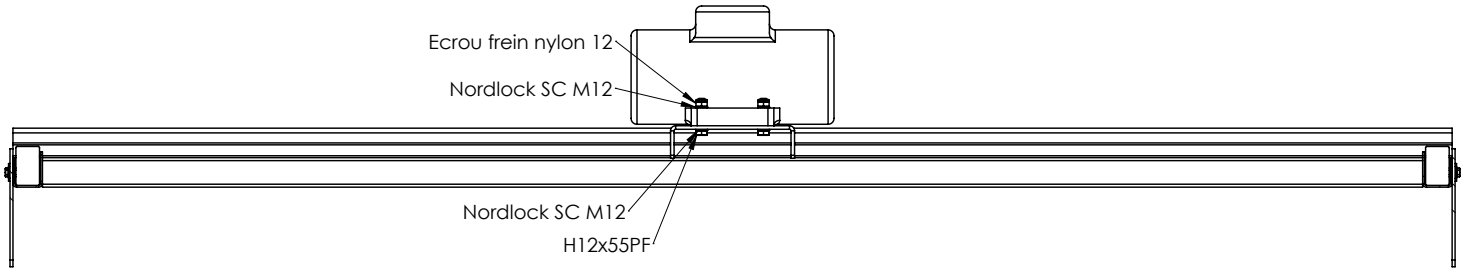

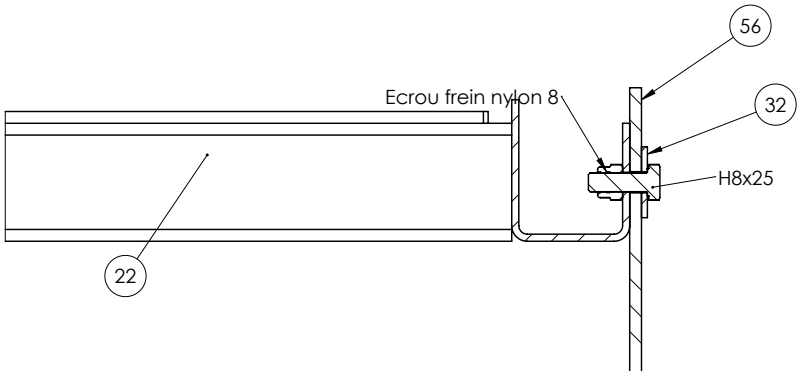

⚠ Les contre-plaques 32 et 39 sont assemblées sans rondelles pour ne pas réduire la course libre du plancher.

⚠ Ne pas serrer trop fort (serrer sans jeux mais sans défomer les contre-plaques)

ÉTAPE 0 : Prémontage

Étape 0.2 : Prémontage des grilles

a) Sens de montage des charnières

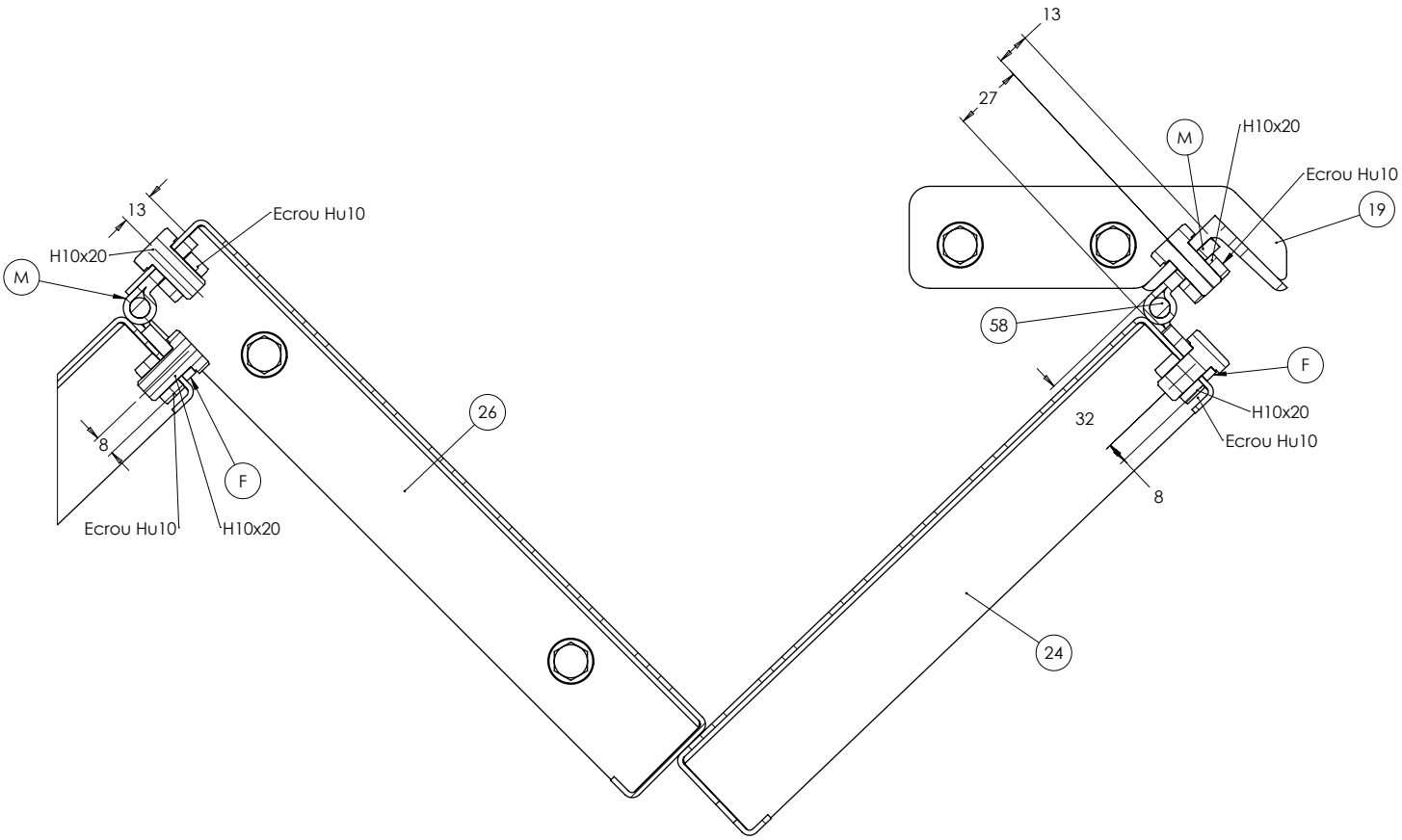

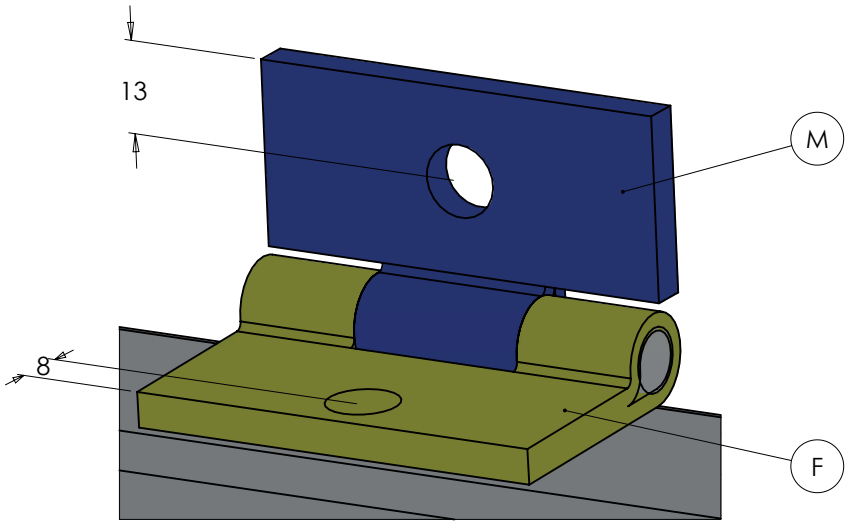

Charnières non symétriques :
vérifier le sens de montage des paumelles mâles (M) et femelles (F)
ATTENTION au sens de montage des vis

ÉTAPE 0 : Prémontage

Étape 0.2 : Prémontage des grilles (suite)

b) Grille mobile sur grille fixe

ATTENTION au sens de montage des charnières et des vis (voir étape 0.2a)

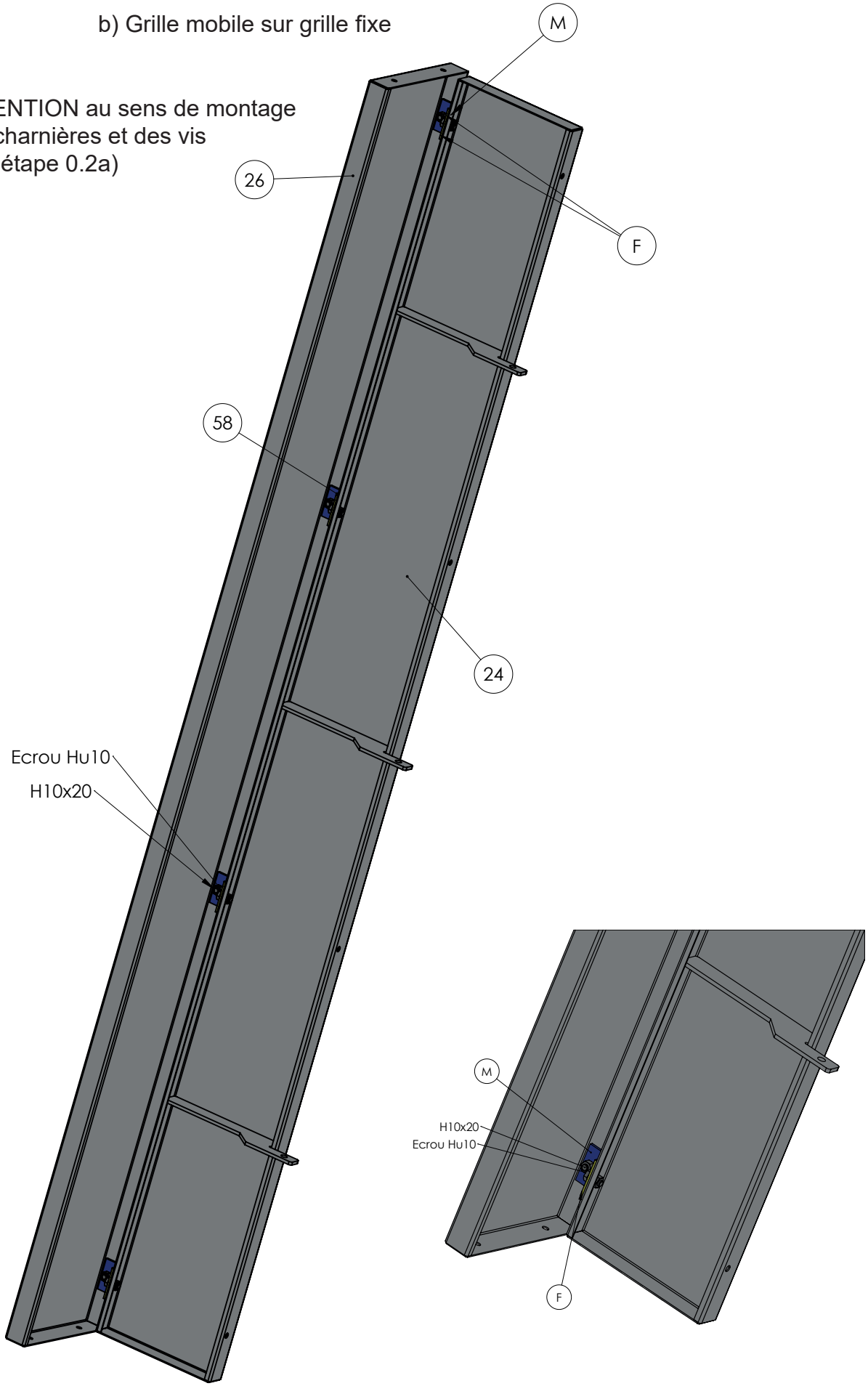

ÉTAPE 0 : Prémontage

Étape 0.2 : Prémontage des grilles (suite)

c) Grille mobile sur cornière

ATTENTION au sens de montage
des charnières et des vis
(voir étape 0.2a)

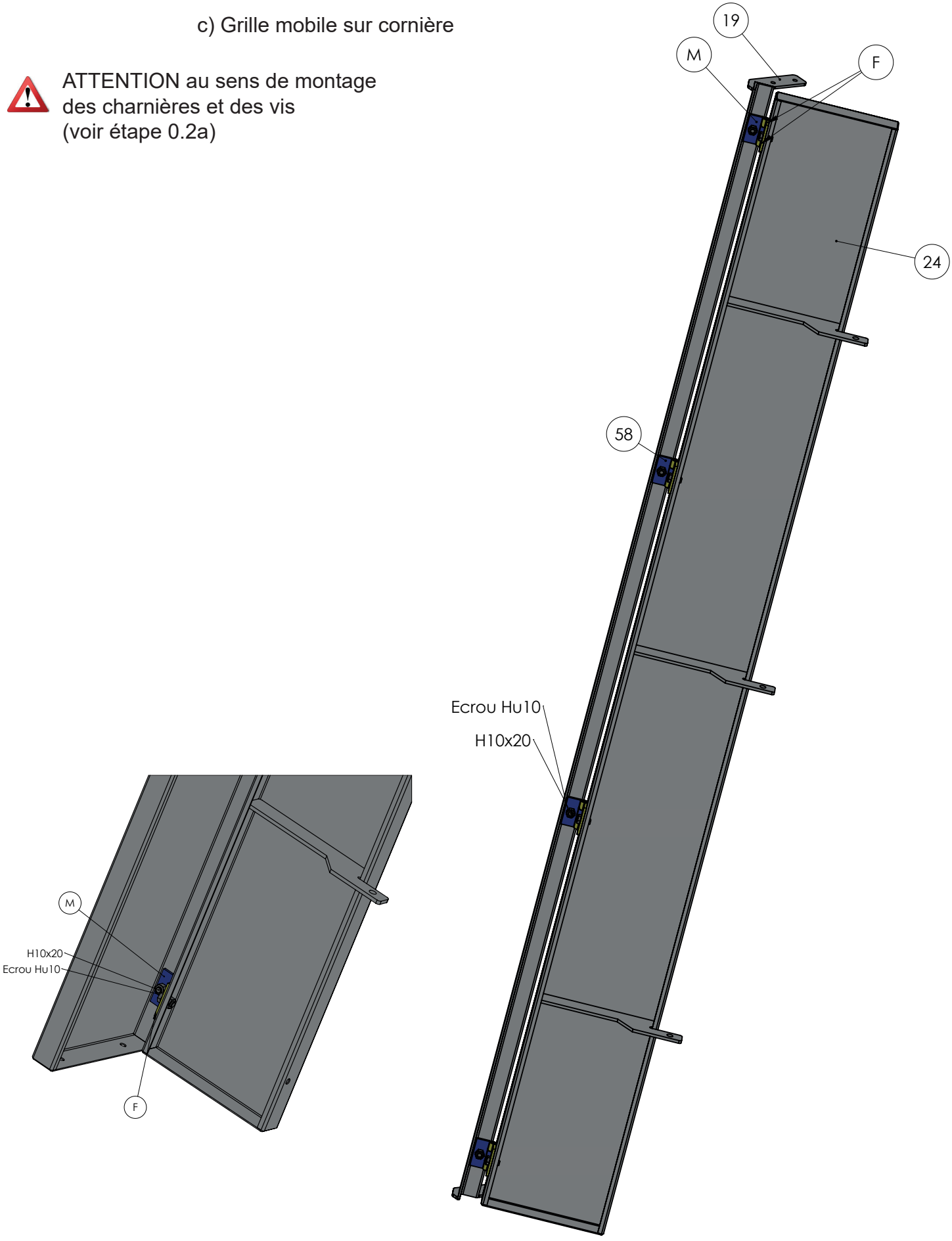

ÉTAPE 0 : Prémontage

Étape 0.3 : Prémontage tôles guichet

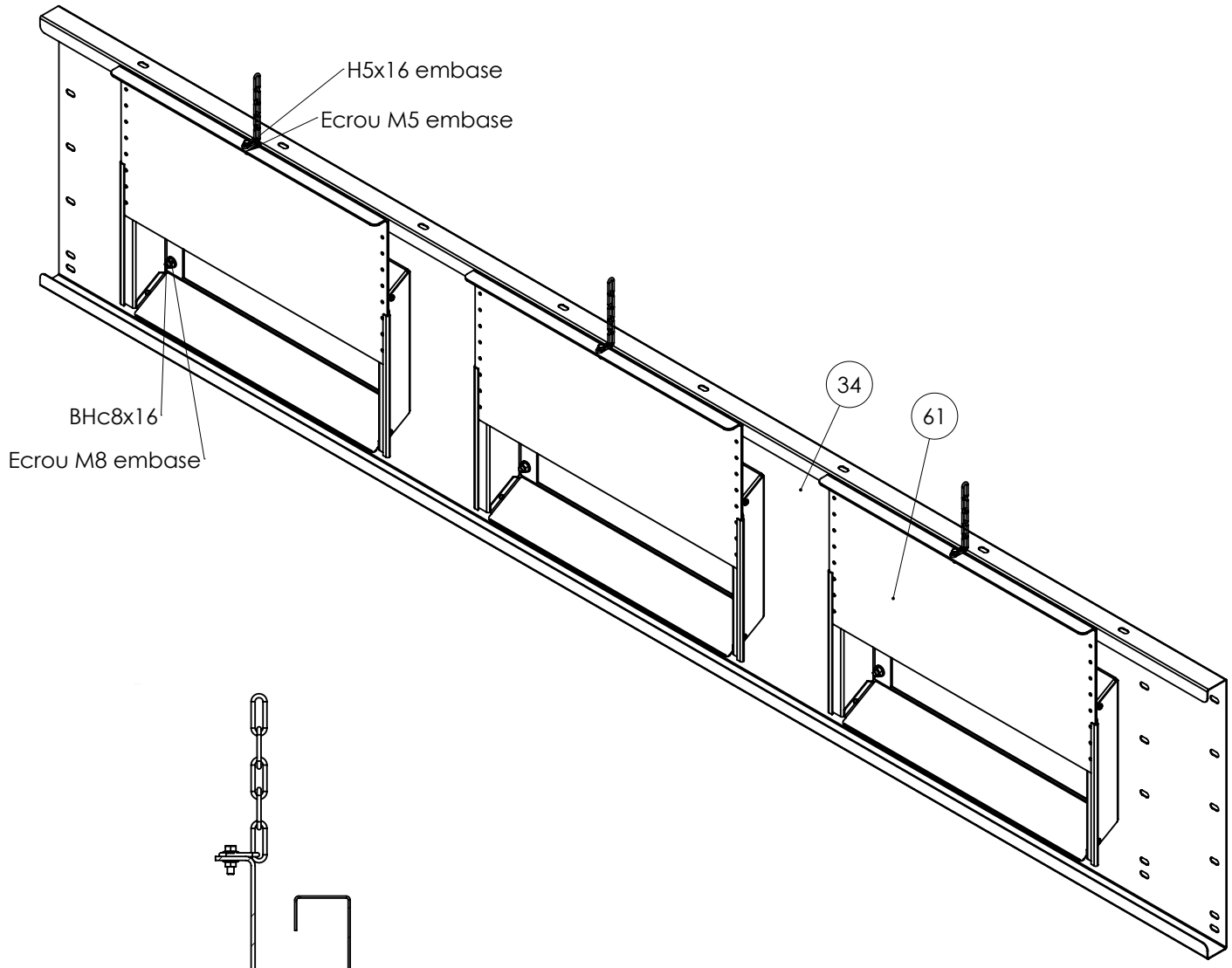

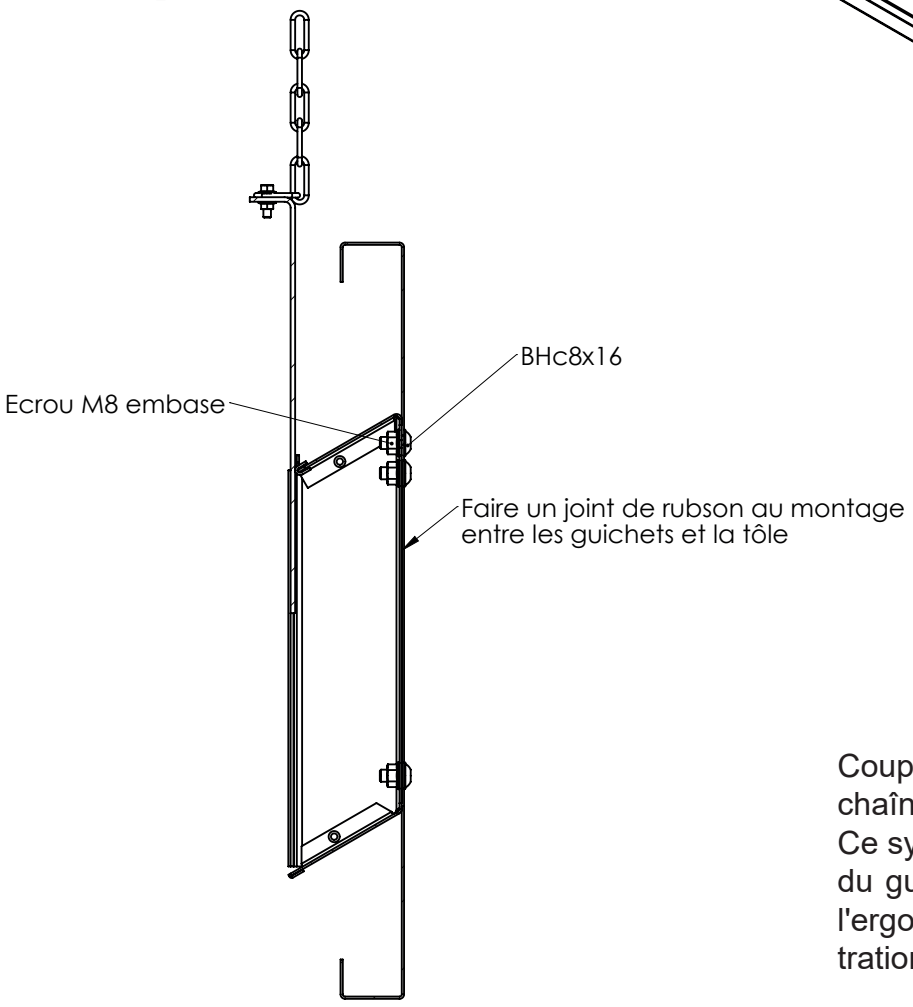

Couper en 3 parties égales de 50cm la chaînette fournie (1,5mL)
Ce système permet de régler l'ouverture du guichet en accrochant la chaîne sur l'ergot de la tôle de commande (voir illustration étape 4.2)

ÉTAPE 0 : Prémontage

Étape 0.4 : Prémontage tôle trappe de visite

Coller le rouleau de profil cellulaire 77 sur la tôle bouchon

ATTENTION Ne pas boulonner la tôle bouchon 38. Elle sera montée en fin de montage du séchoir pour garder un accès ouvert le temps de l'assemblage.

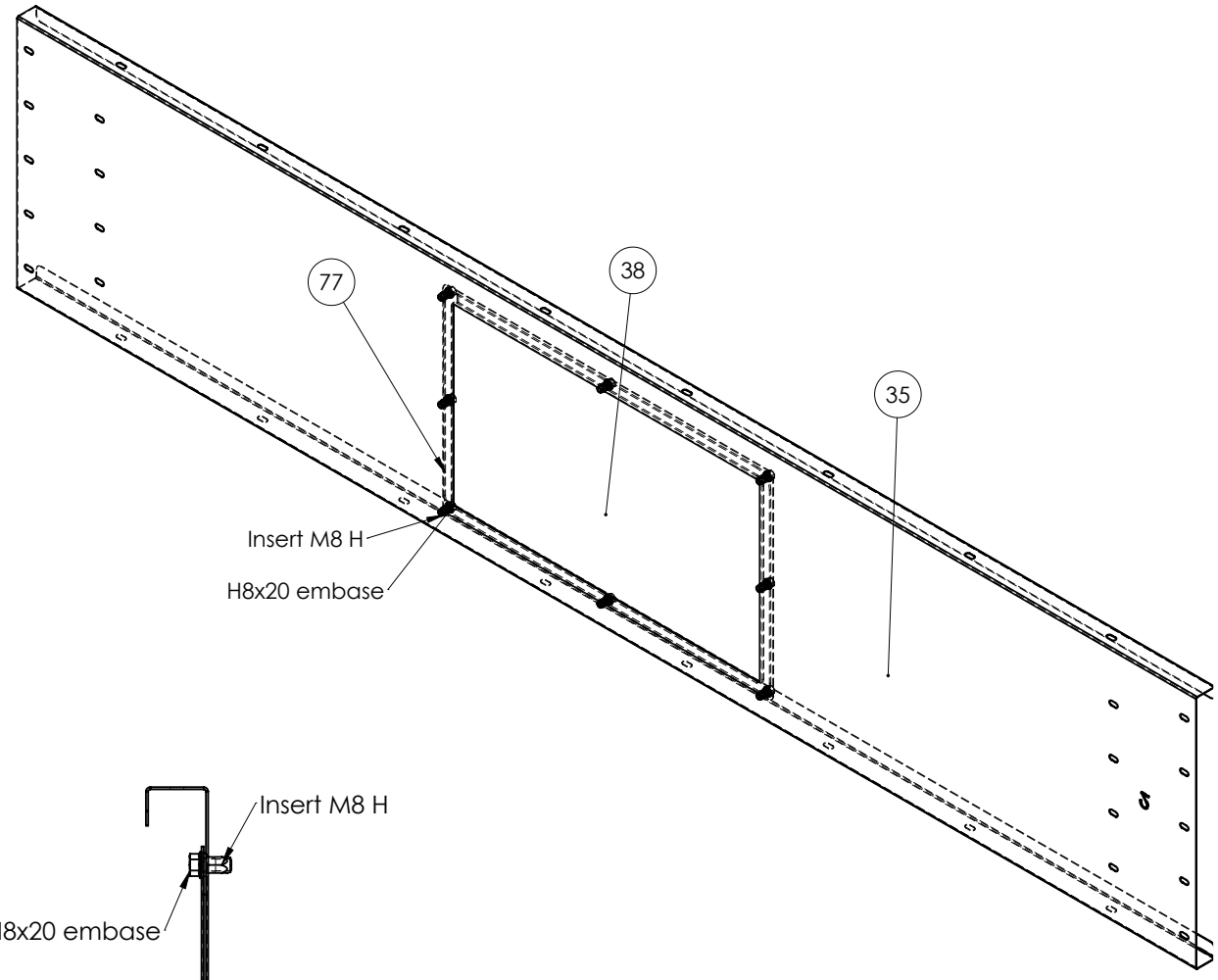

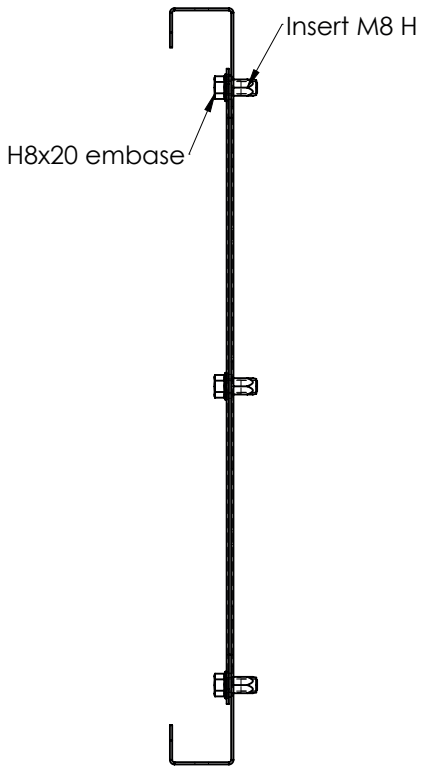

Les trappes de visite figurant sur la face avant et arrière, se trouvent toujours à la même hauteur. Toutefois, en fonction du positionnement du séchoir dans le bâtiment, ces trappes peuvent également se monter sur la face gauche et droite en gardant toujours la même hauteur.

Suivant la position du séchoir dans votre bâtiment, changer de coté les tôles trappe de visite en les laissant au même niveau.

ÉTAPE 0 : Prémontage

Étape 0.5 : Prémontage tôle poulie étage supplémentaire

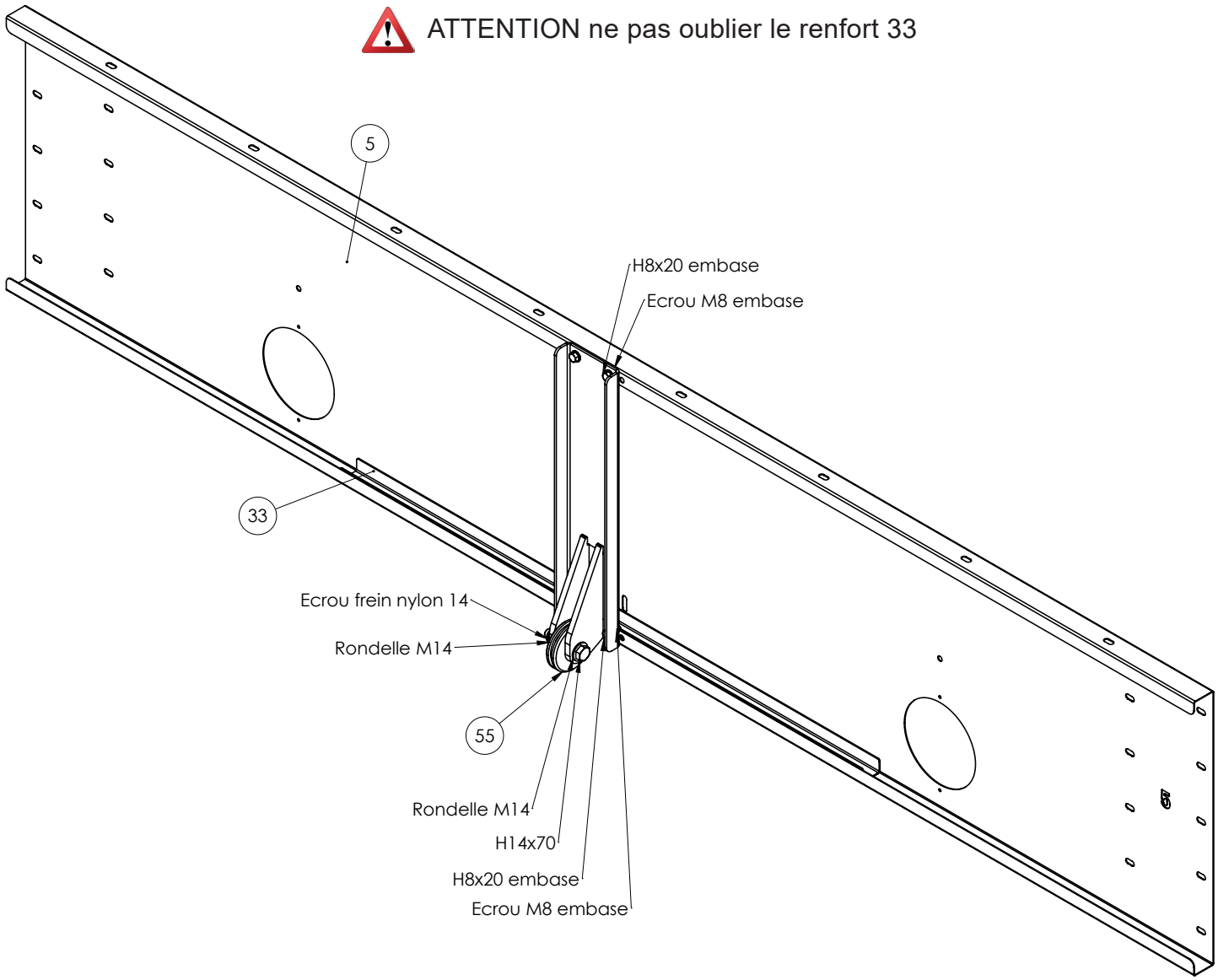

ÉTAPE 0 : Prémontage

Étape 0.6 : Instruction pour le sens de boulonnage de bardage

ATTENTION Les têtes des vis sont placées côté intérieur du séchoir.
Les boulons verticaux sont sérrés étape 7.4
Les boulons sur les lignes horizontales sont mis en place étape 7.1 et sérrés étape 7.5

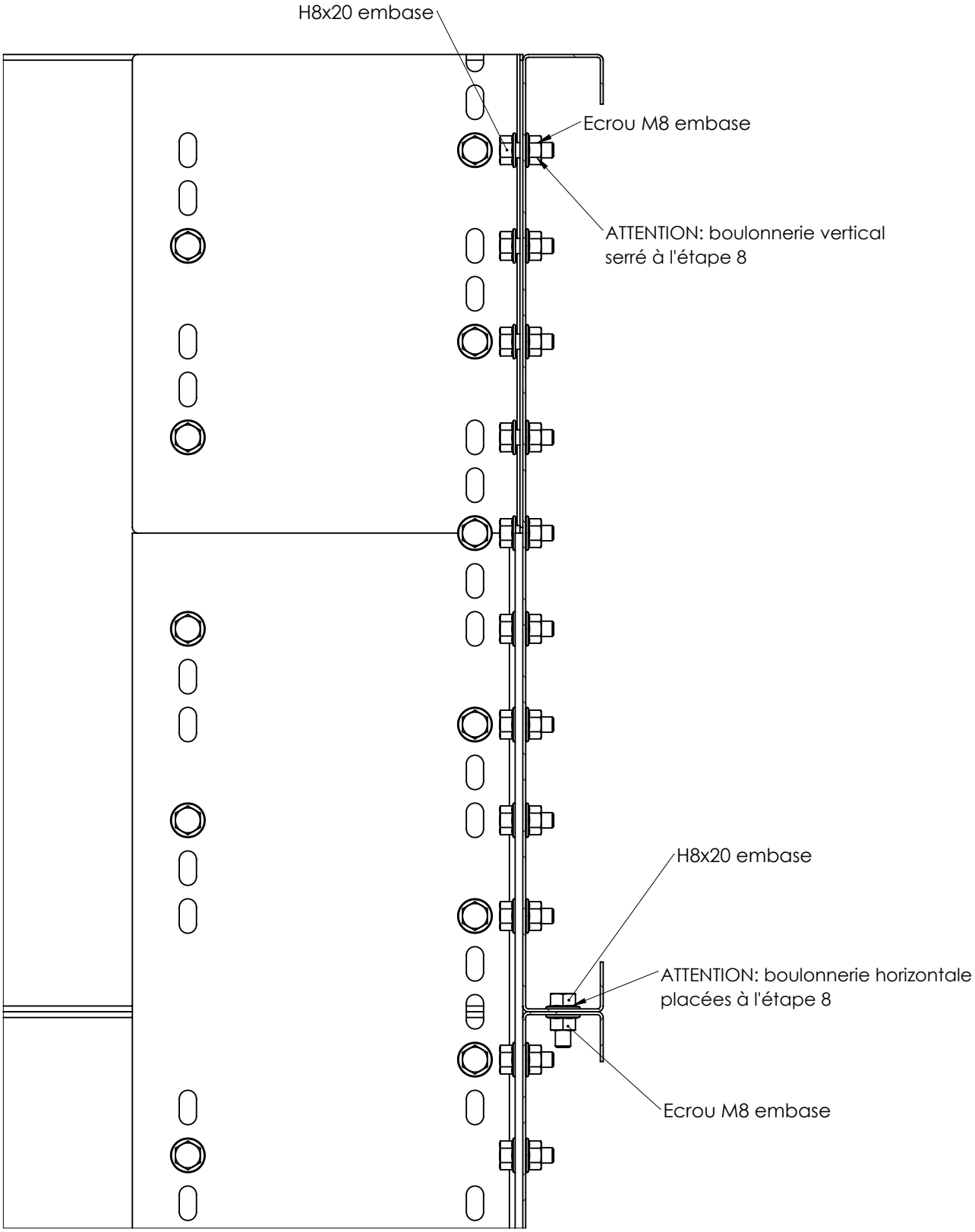

MONTAGE

ÉTAPE 1 : Montage base
(variable selon configurations générateur et réhausse)

Étape 1.0 : Version sans réhausse

Pour les cas avec réhausse, voir étape 1.250 et étape 1.500

- ✓ 2 Cornières verticales (coté fond)
- ✓ tôle générateur (selon positions générateur)
- ✓ tôles complémentaires juqu'à la hauteur du plancher vibrant (selon positions générateur)

Vérifier le sens des cornières
Repère H en haut
Repère B en bas

Remarque : La machine est fournie avec les pièces nécéssaires au montage de chacune des configurations. Selon la configuration il peut rester un exemplaire inutile des repères 4 ou 6.

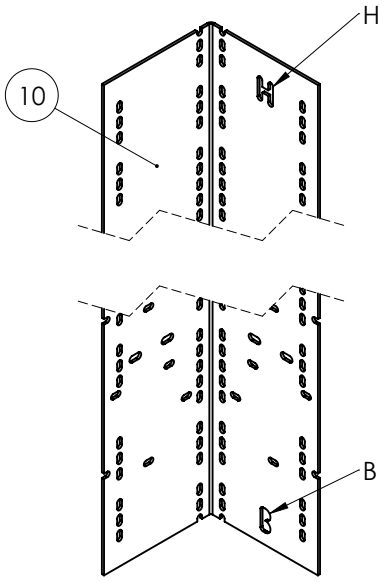

Configuration A-E

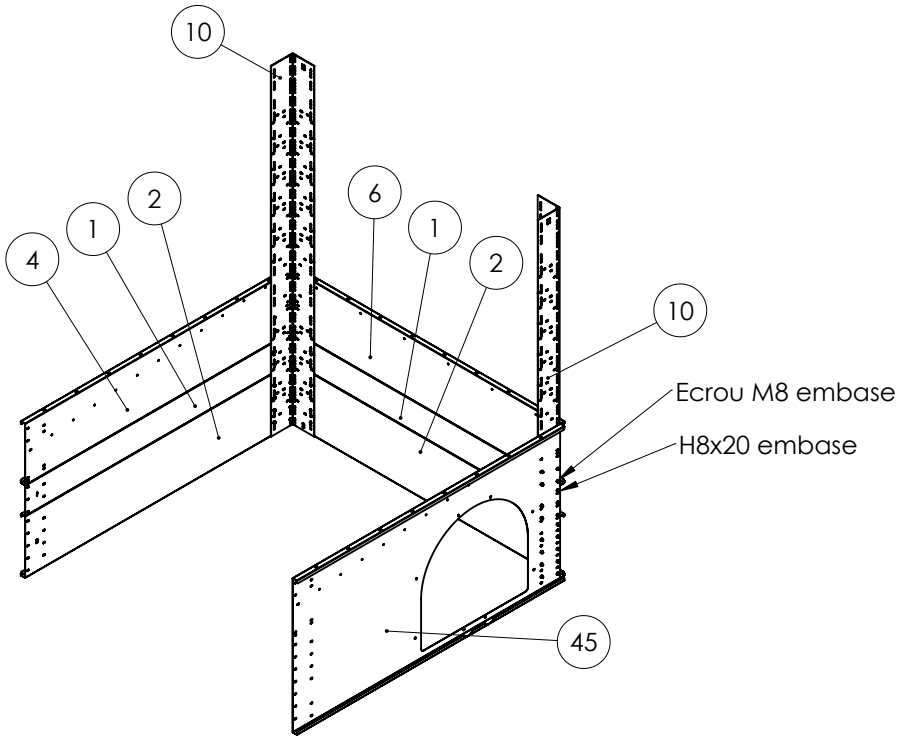

Configuration B-F

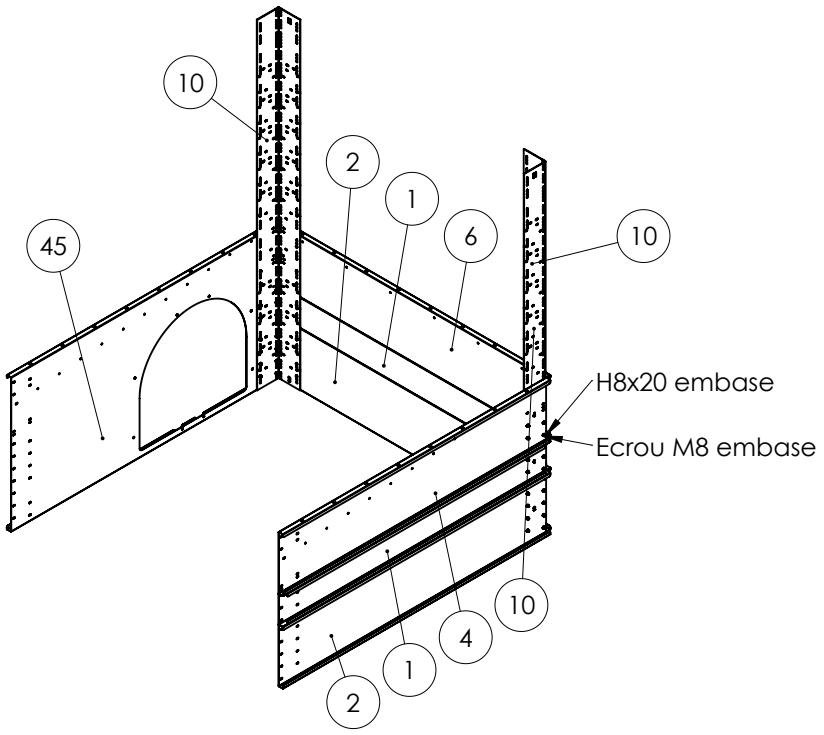

Manuel d'utilisation & entretien - Serie 205 - L205-19588-OM

ÉTAPE 1 : Montage base
(variable selon configurations générateur et réhausse)
Étape 1.0 : Montage selon configuration sans réhausse h0 (suite)

Vérifier le sens des cornières
Repère H en haut
Repère B en bas

Remarque : La machine est fournie avec les pièces nécéssaires au montage de chacune des configurations. Selon la configuration il peut rester un exemplaire inutile des repères 4 ou 6.

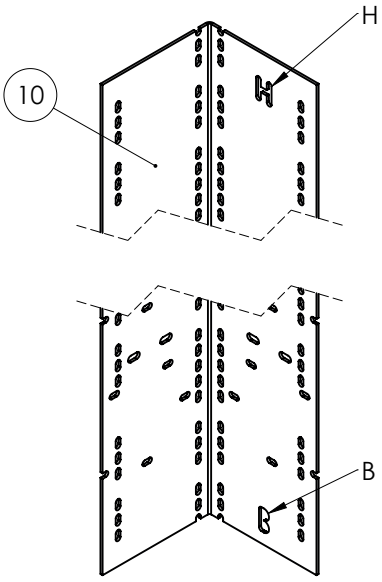

Configuration C-G

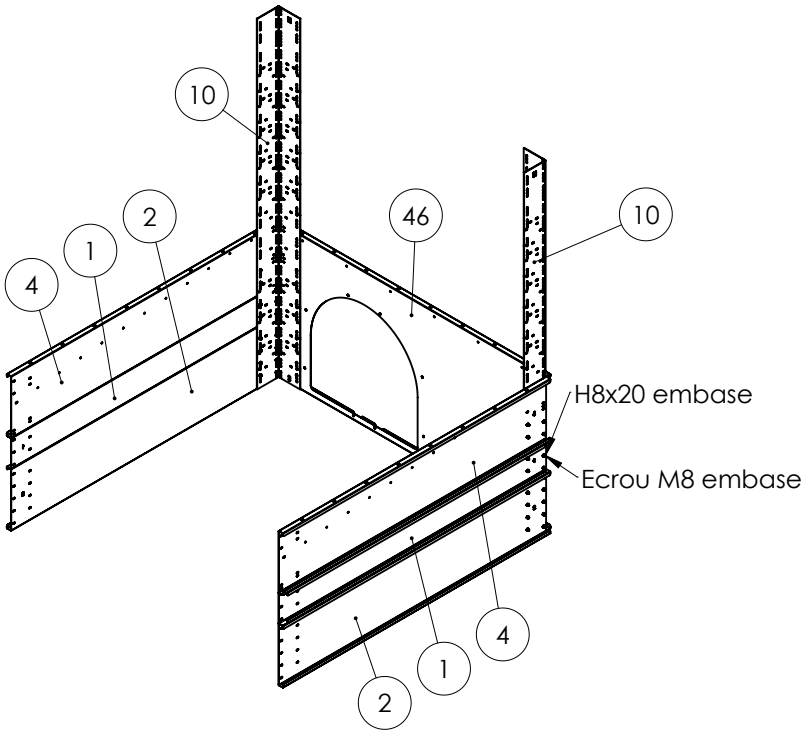

Configuration D-H

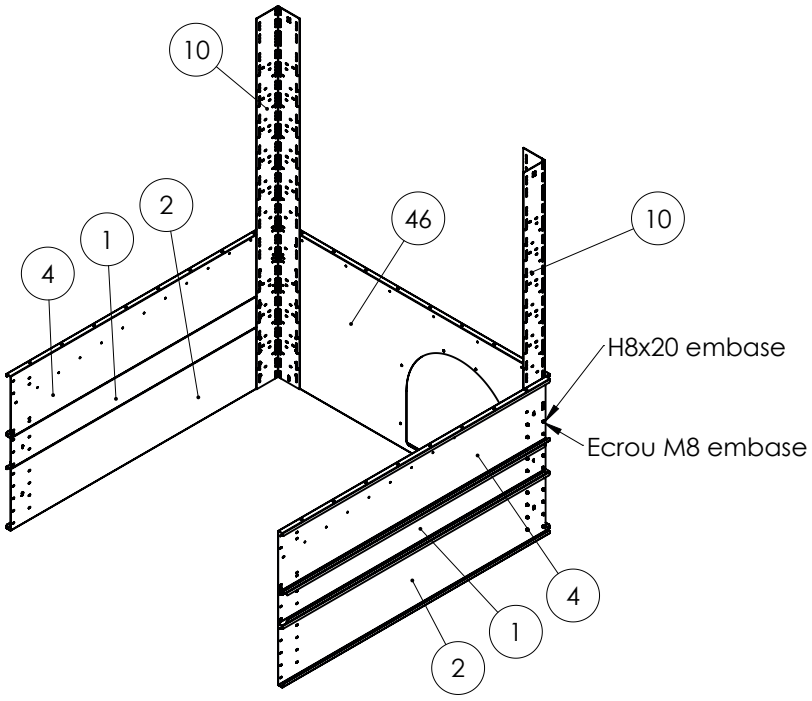

ÉTAPE 1 : Montage base
(variable selon configurations générateur et réhausse)
Étape 1.250 : Version avec réhausse h250 (option)

- ✓ 2 Cornières verticale (coté fond)
- ✓ cornières de réhausse
- ✓ tôle générateur (selon positions générateur)
- ✓ tôles complémentaires juqu'à la hauteur du plancher vibrant (selon positions générateur)

Vérifier le sens des cornières
Repère H en haut
Repère B en bas

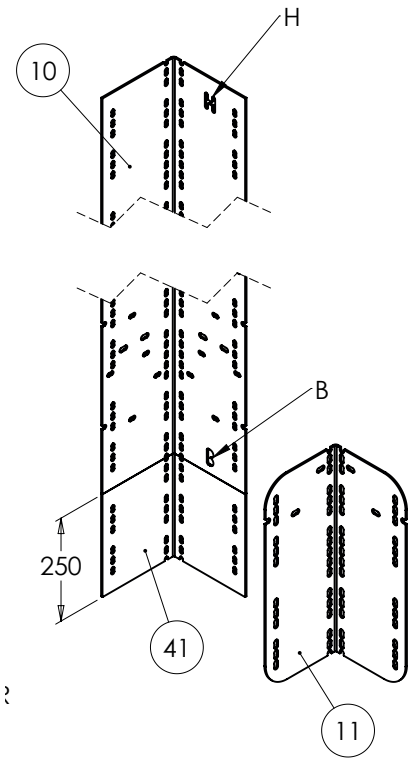

Configuration A-E

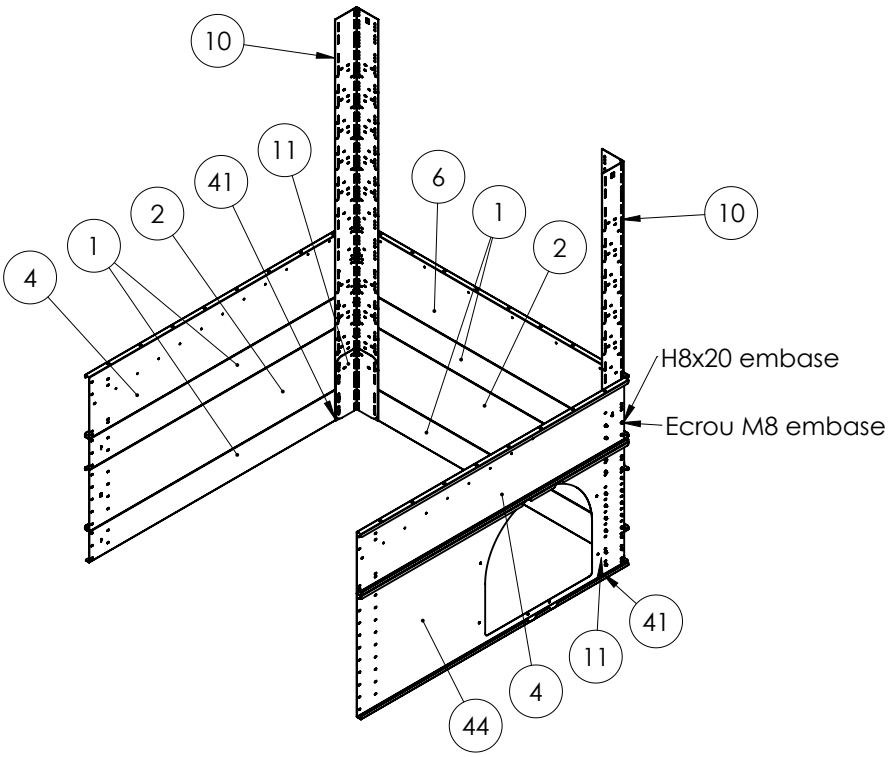

Configuration B-F

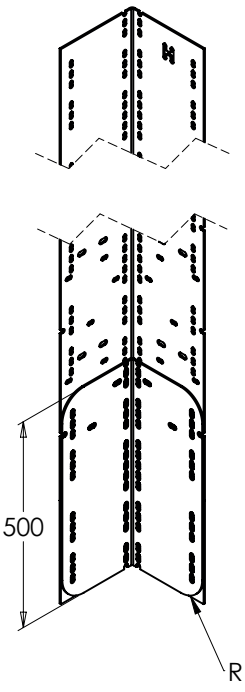

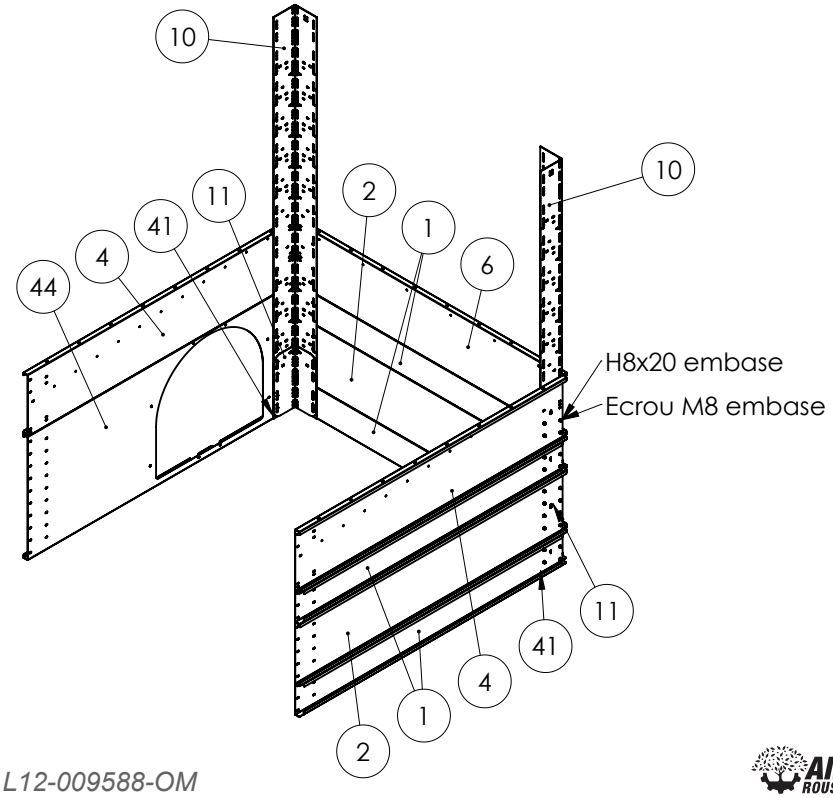

ÉTAPE 1 : Montage partie basse
(variable selon configuration générateur et réhausse)
Étape 1.250 : Version avec réhausse h250 (option) (suite)

Vérifier le sens des cornières
Repère H en haut
Repère B en bas

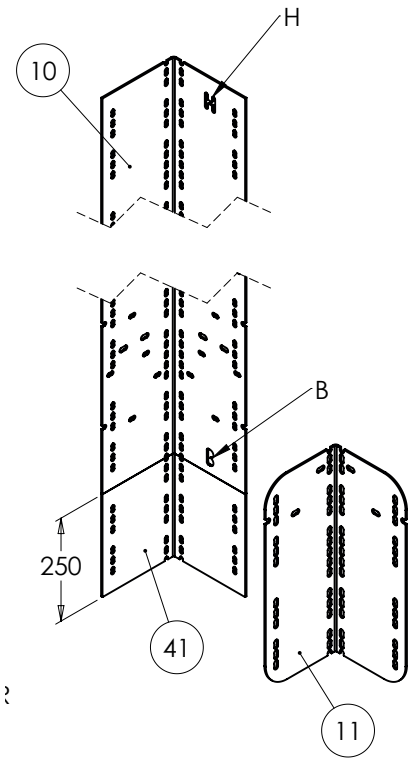

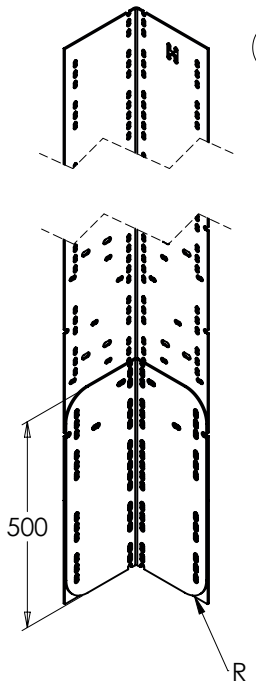

Configuration C-G

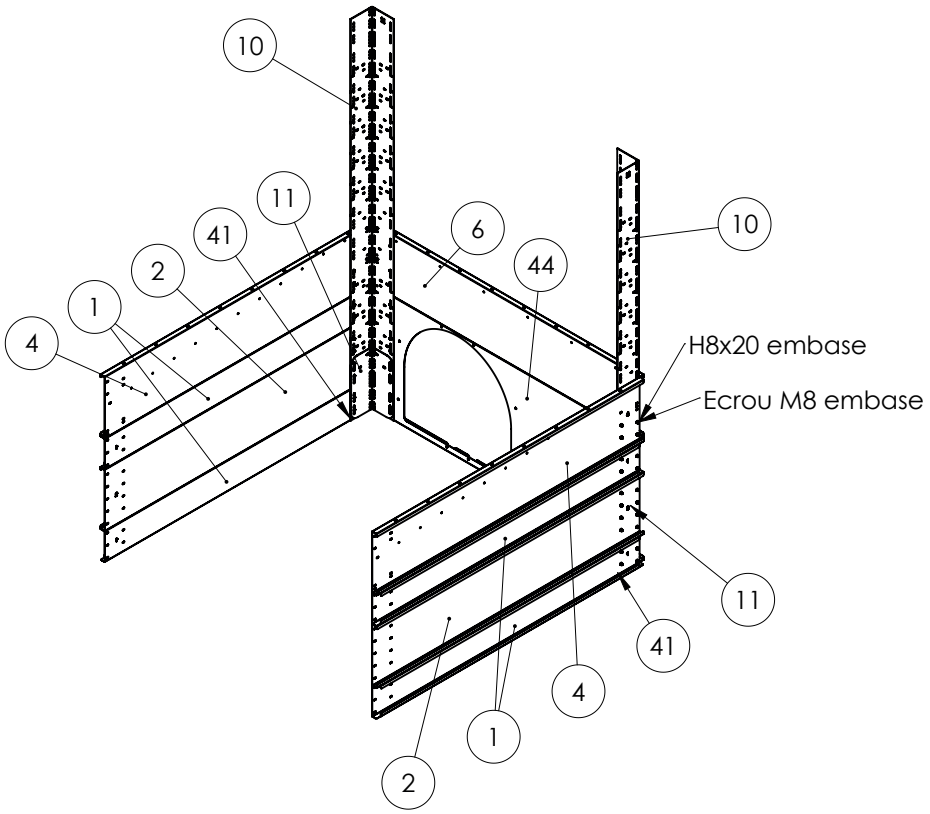

Configuration D-H

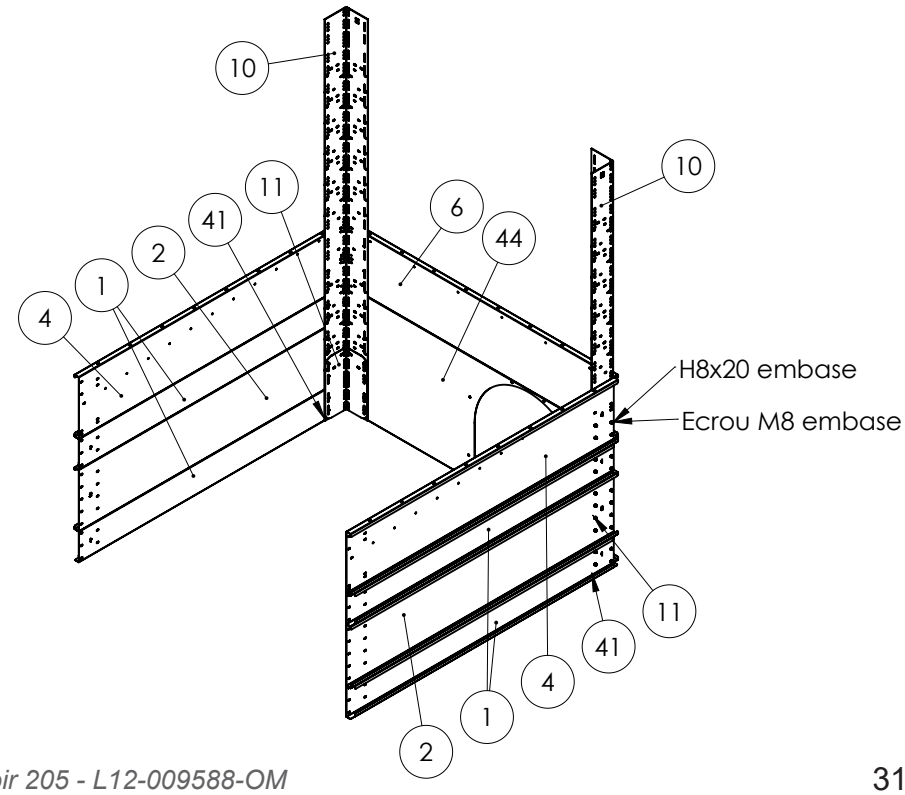

ÉTAPE 1 : Montage base
(variable selon configurations générateur et réhausse)

ÉTAPE 1.500 : Version réhausse h500 (option)

- ✓ 2 Cornières verticale (coté fond)
- ✓ cornières de réhausse
- ✓ tôle générateur (selon positions générateur)
- ✓ tôles complémentaire juqu'a la hauteur du plancher vibrant (selon positions générateur)

Vérifier le sens des cornières
Repère H en haut
Repère B en bas

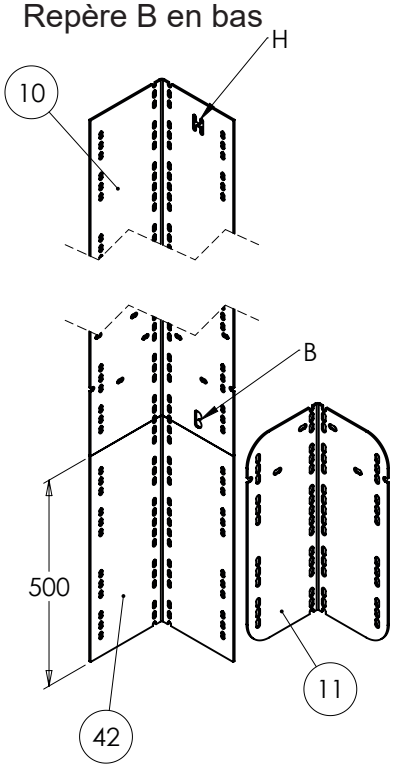

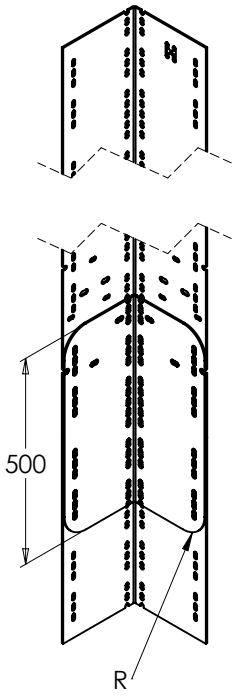

Configuration A-E

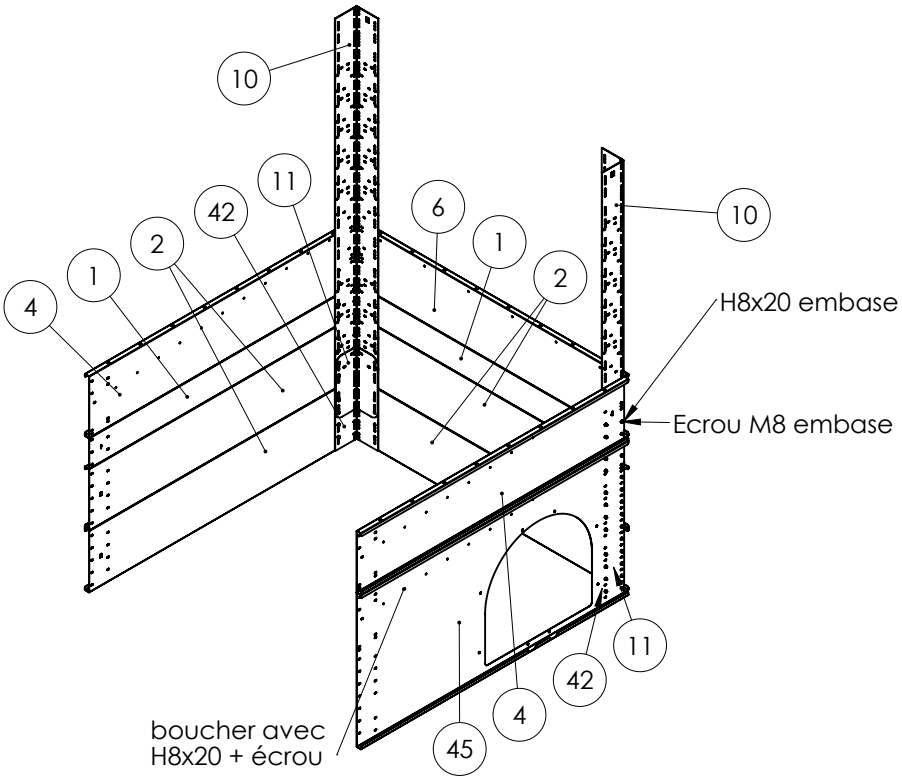

Configuration B-F

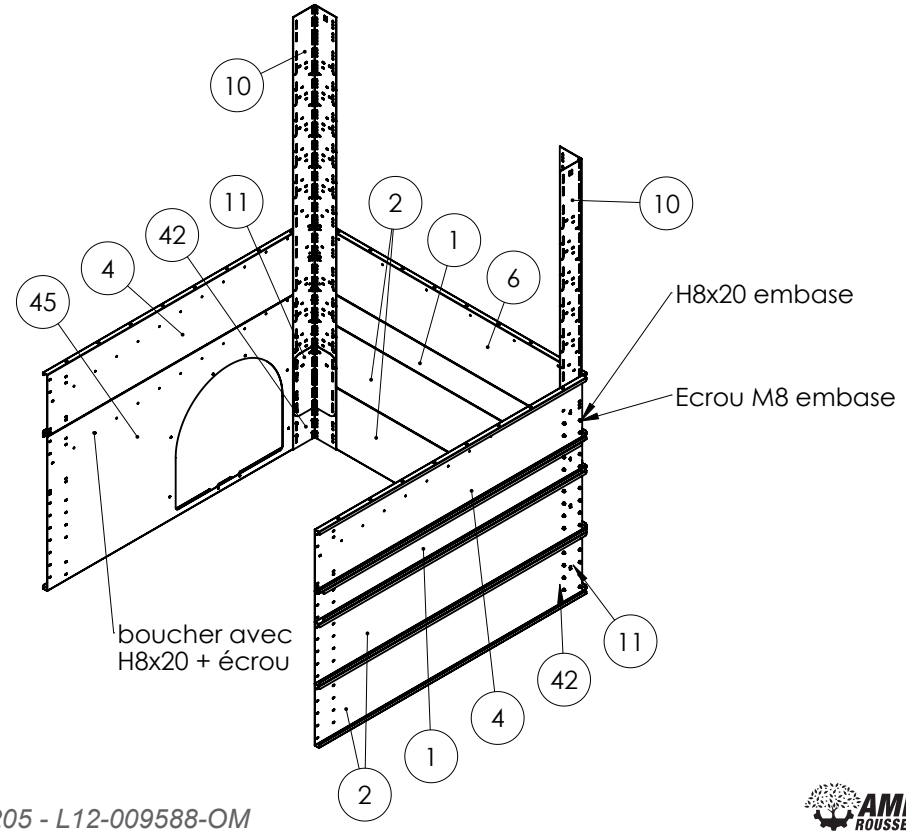

ÉTAPE 1 : Montage base
(variable selon configurations générateur et réhausse)

ÉTAPE 1.500 : Version réhausse h500 (option) suite

- ✓ 2 Cornières verticale (coté fond)
- ✓ cornières de réhausse
- ✓ tôle générateur (selon positions générateur)
- ✓ tôles complémentaire juqu'a la hauteur du plancher vibrant (selon positions générateur)

Vérifier le sens des cornières
Repère H en haut
Repère B en bas

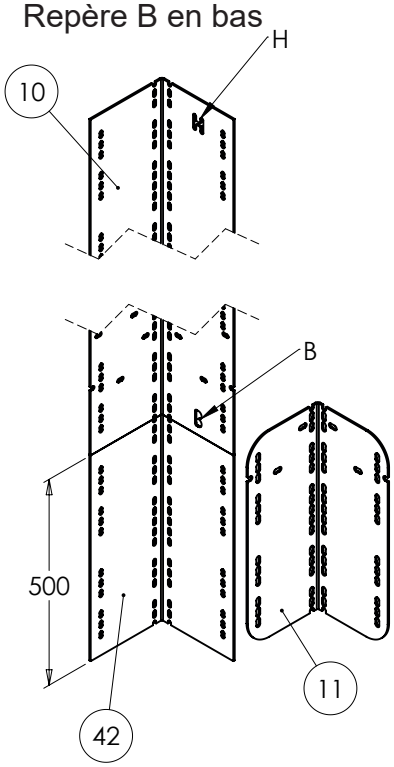

Configuration C-G

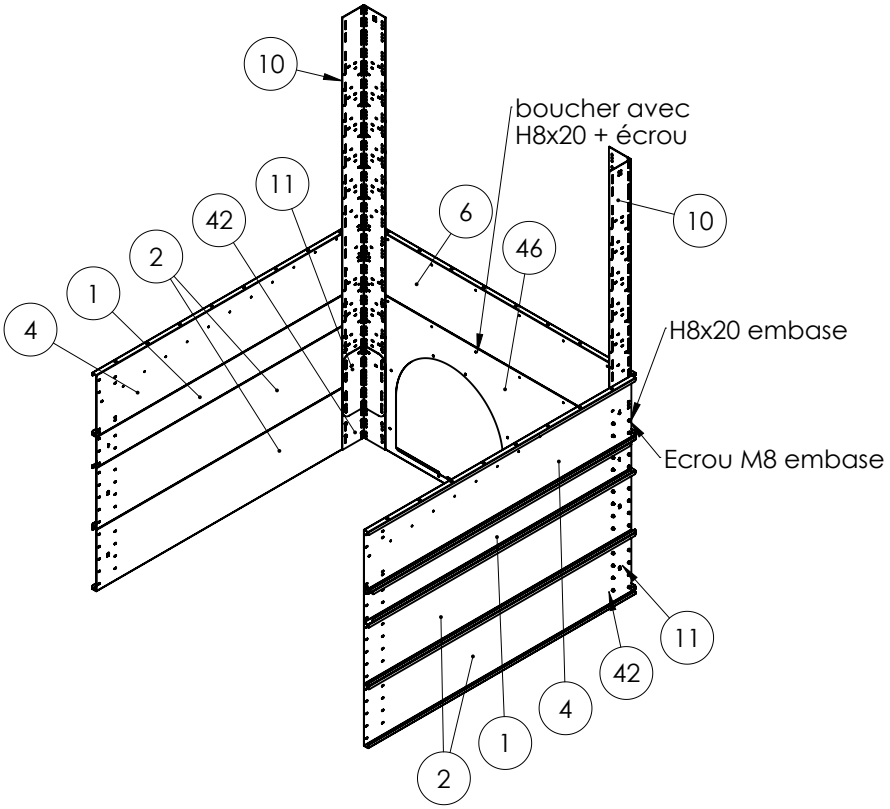

Configuration D-H

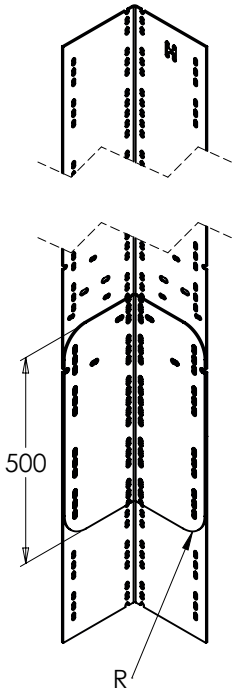

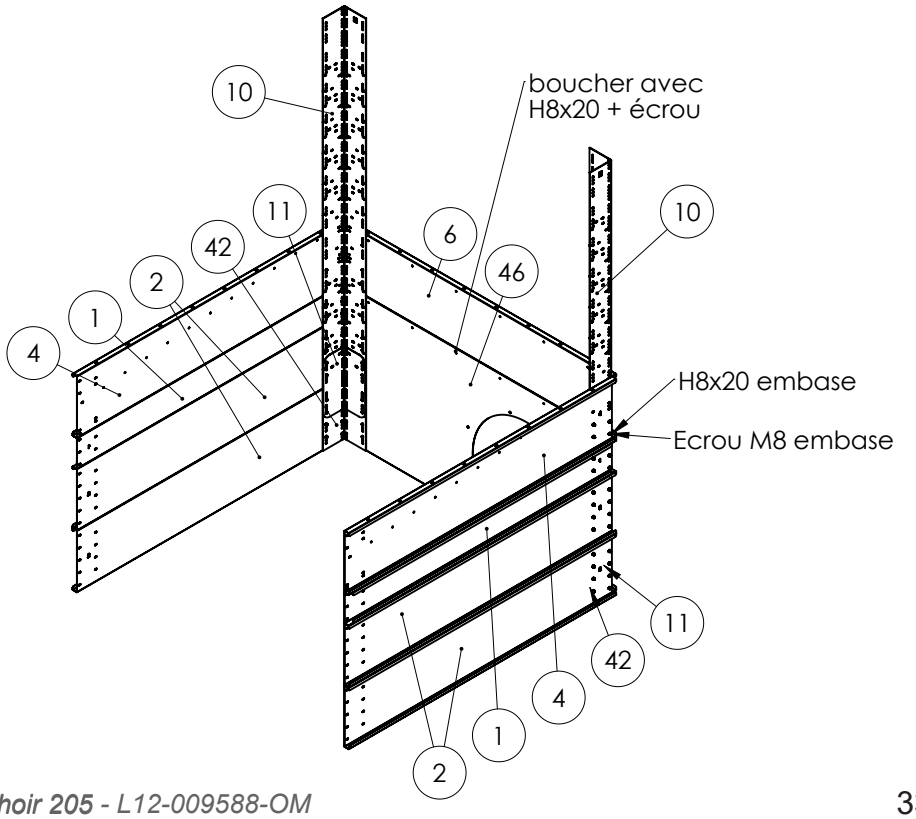

ÉTAPE 2 : Montage plancher vibrant

Étape 2.1 : Mise en place du plancher

- ✓ Mise en place du plancher par l'avant
- ✓ sécurisation par 6 vis

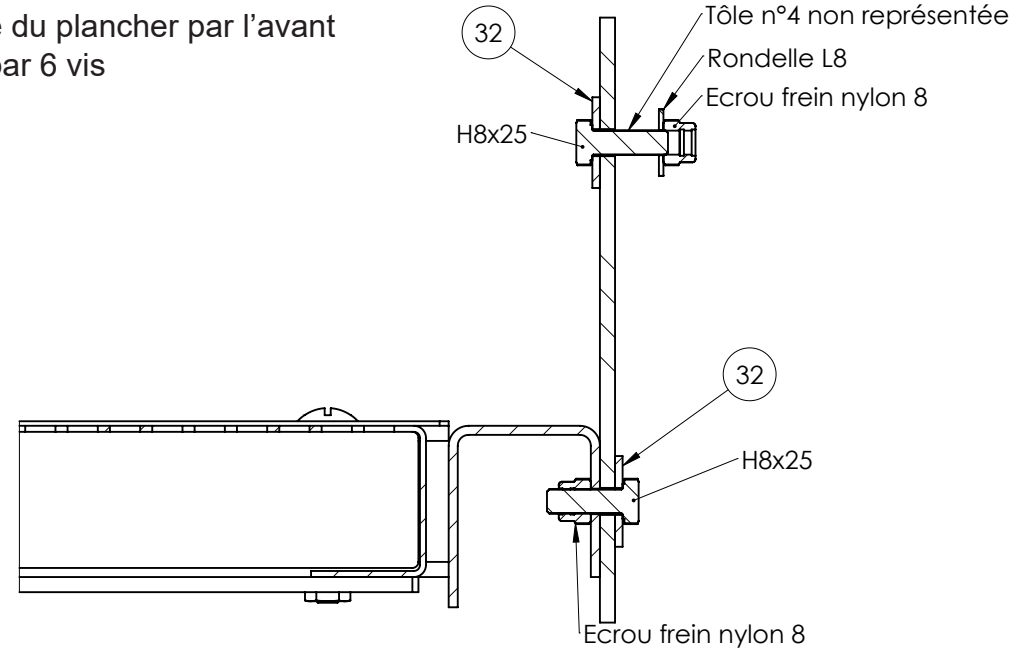

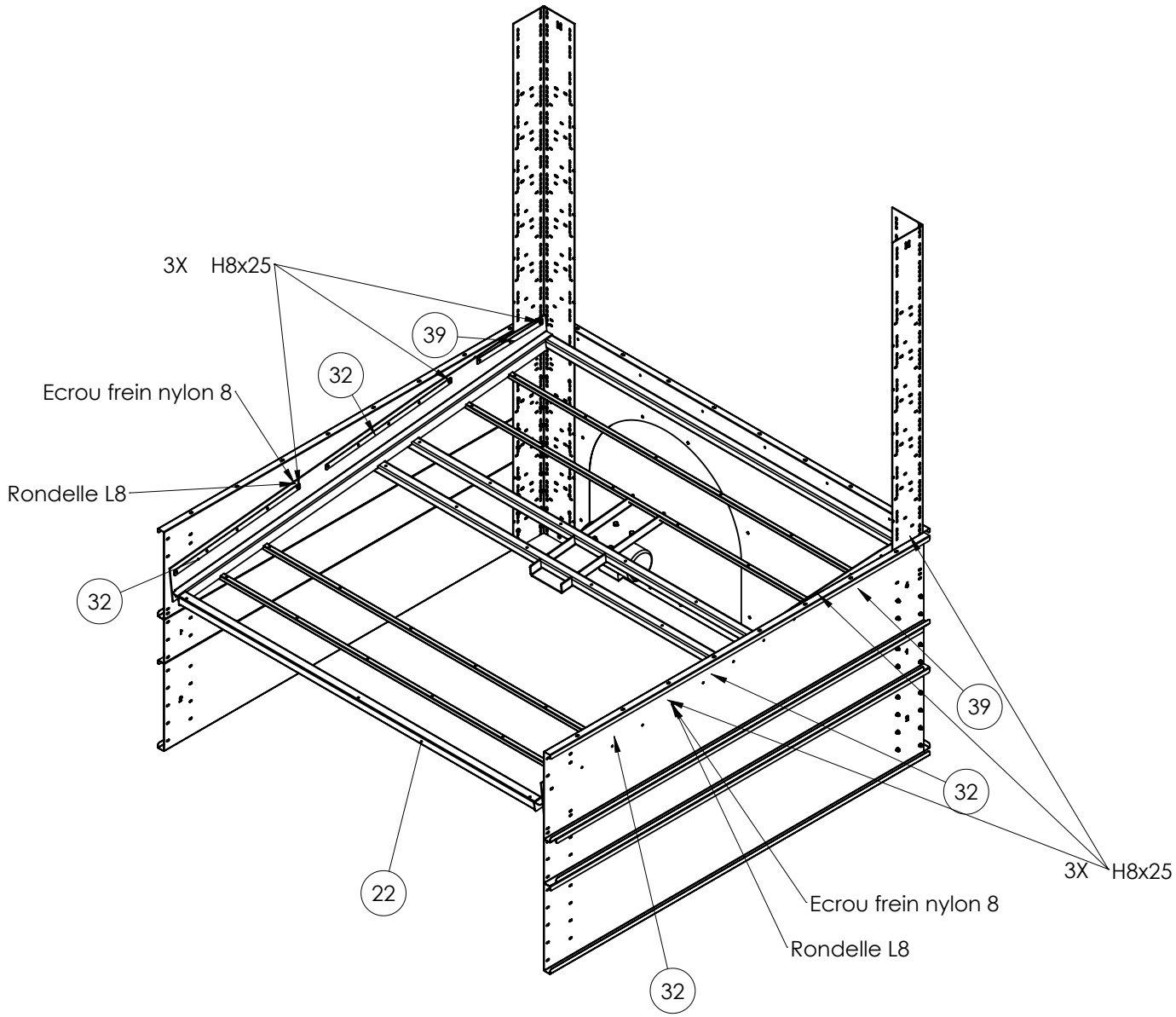

ÉTAPE 2 : Montage plancher vibrant

Étape 2.2 : Mise en place cornière façade

- ✓ 2 Cornières verticale (coté façade)
- ✓ Tôle trappe de visite en façade
- ✓ Boulonnerie restante du plancher

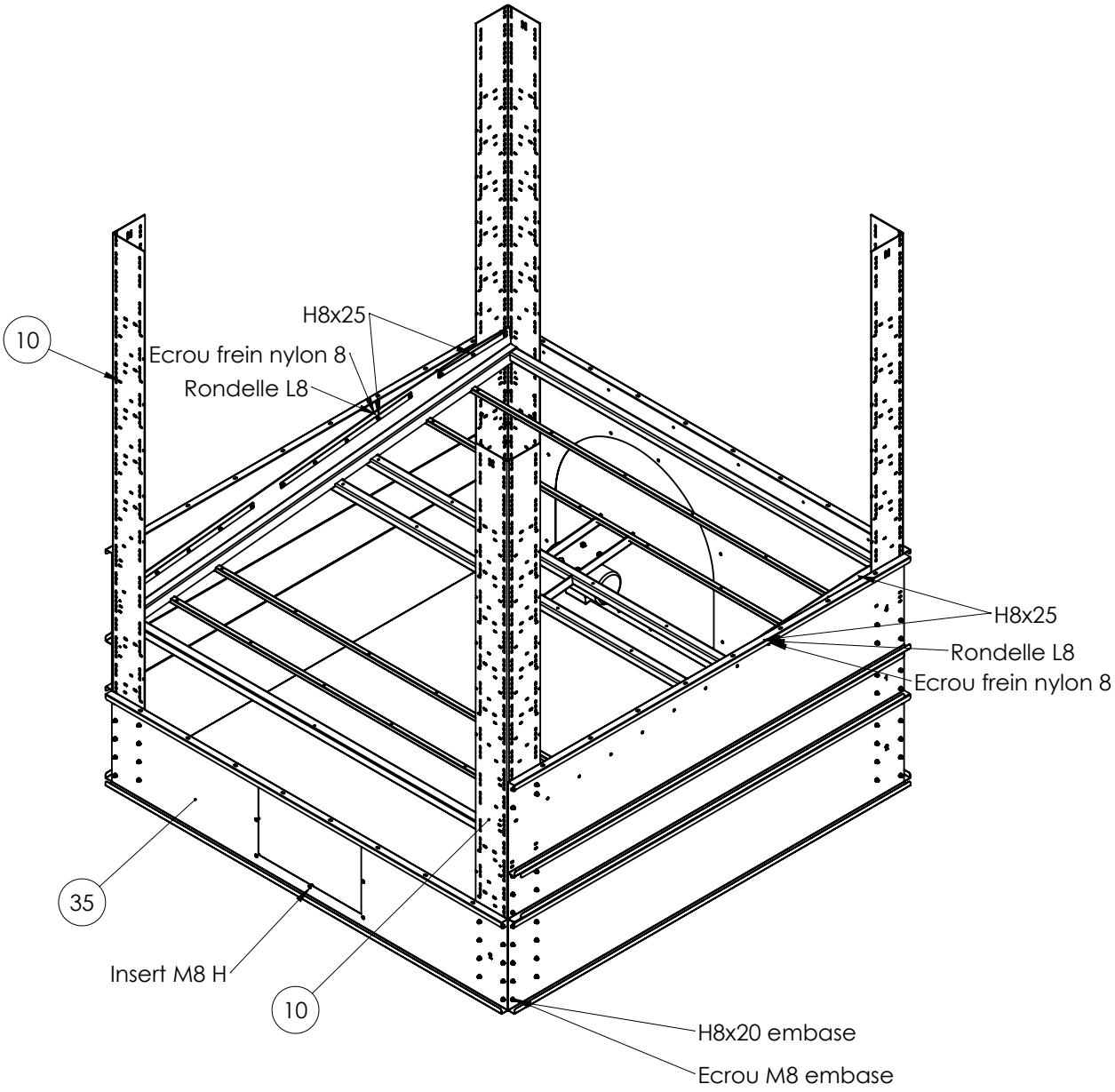

ÉTAPE 2 : Montage plancher vibrant

Étape 2.3 : Contrôle

- ✓ Contrôle des diagonales au sol
  - Point de mesure à choisir en fonction de la situation.
  - Il est important de mesurer les digonales intérieures D1 et D2 de la même manière.
  - L'écart entre D1-D2 doit être inférieur à 5mm.
- ✓ Mettre à l'aplomb les 4 cornières.

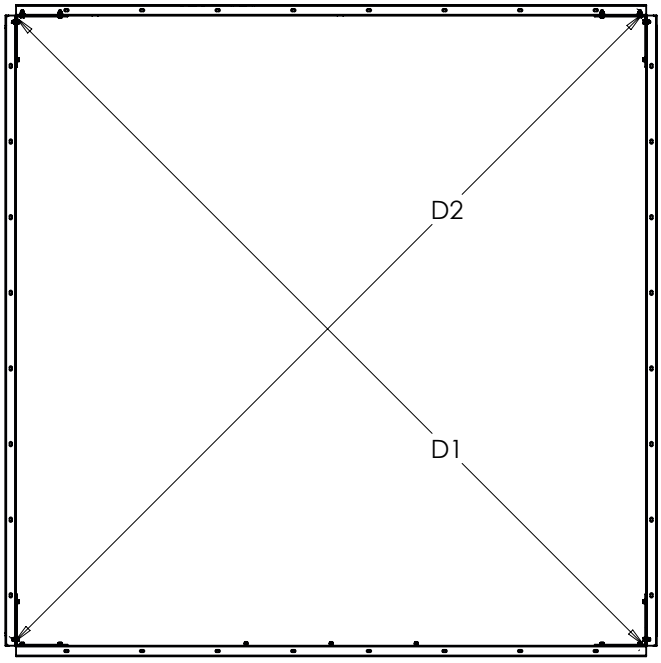

ÉTAPE 2 : Montage plancher vibrant

Étape 2.4 : Serrage vis d'angle

✓ Serrage de vis dans chaque angle pour laisser de la souplesse aux étapes suivantes

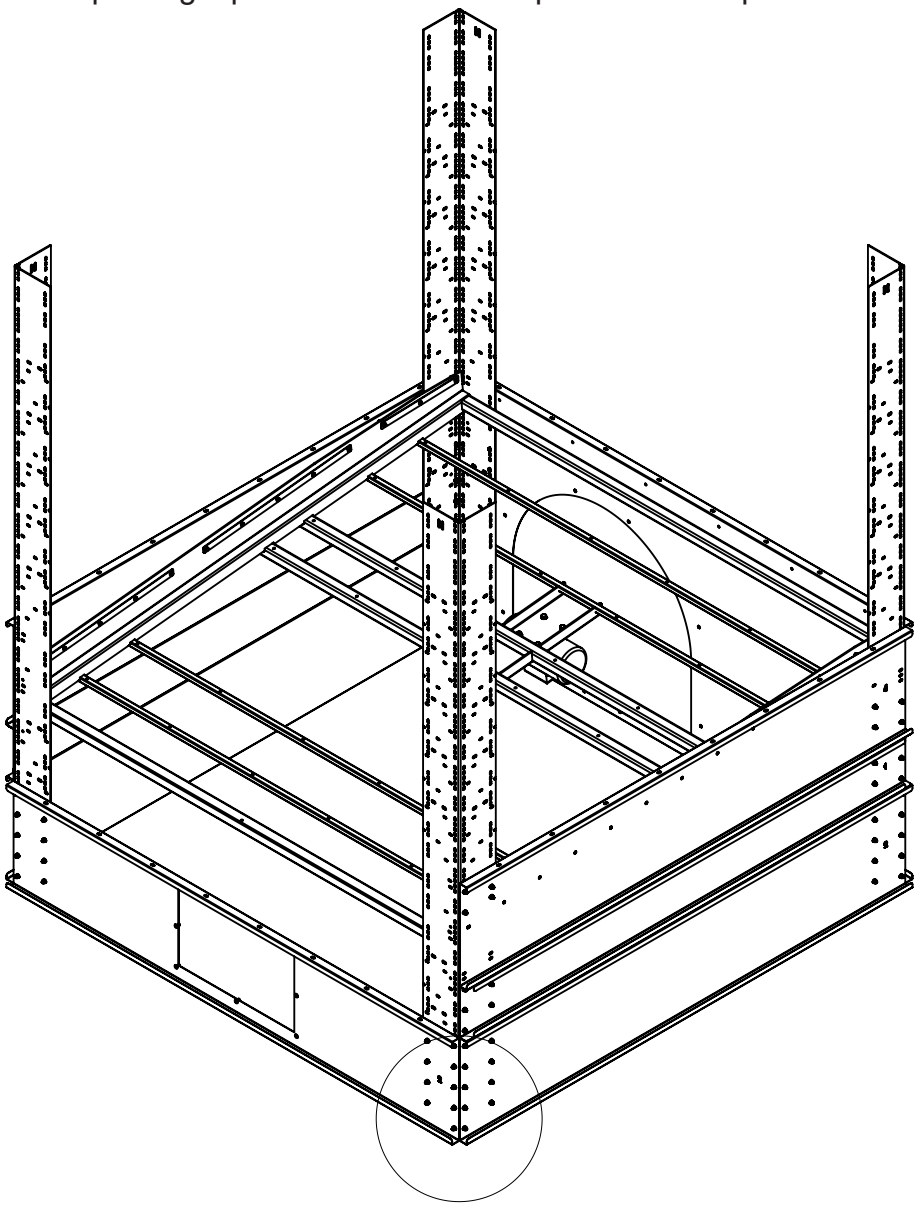

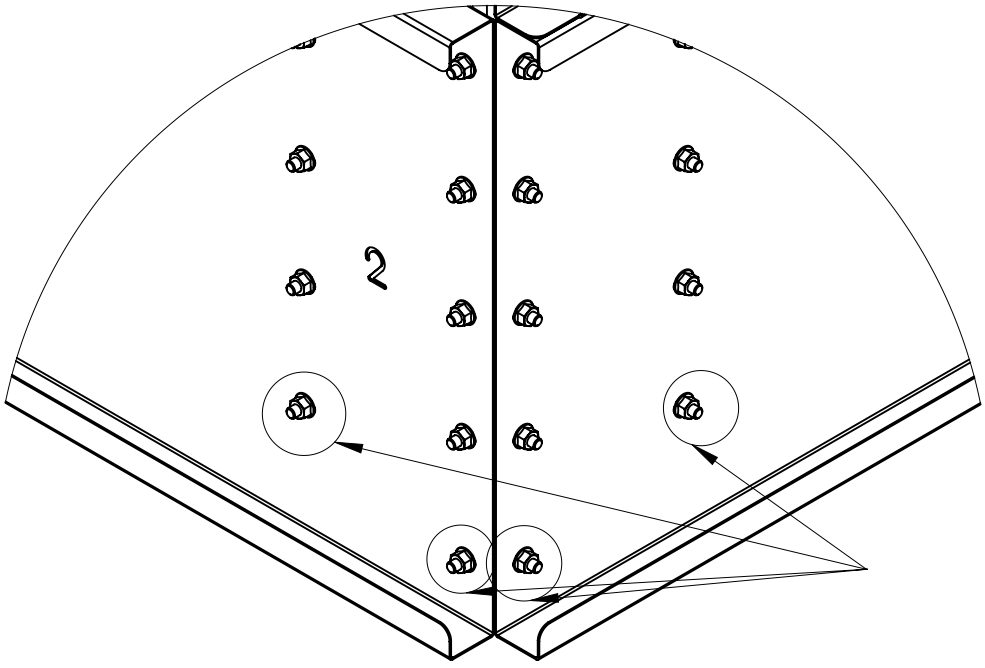

Serrer les 2 vis du bas dans chaque angle de chaque face. Pour laisser de la souplesse aux étapes suivantes

ÉTAPE 2 : Montage plancher vibrant

Étape 2.5 : Cornière de sécurité et dflecteur arrière

- ✓ Cornière de sécurité
- ✓ Déflecteur arrière avec caoutchouc

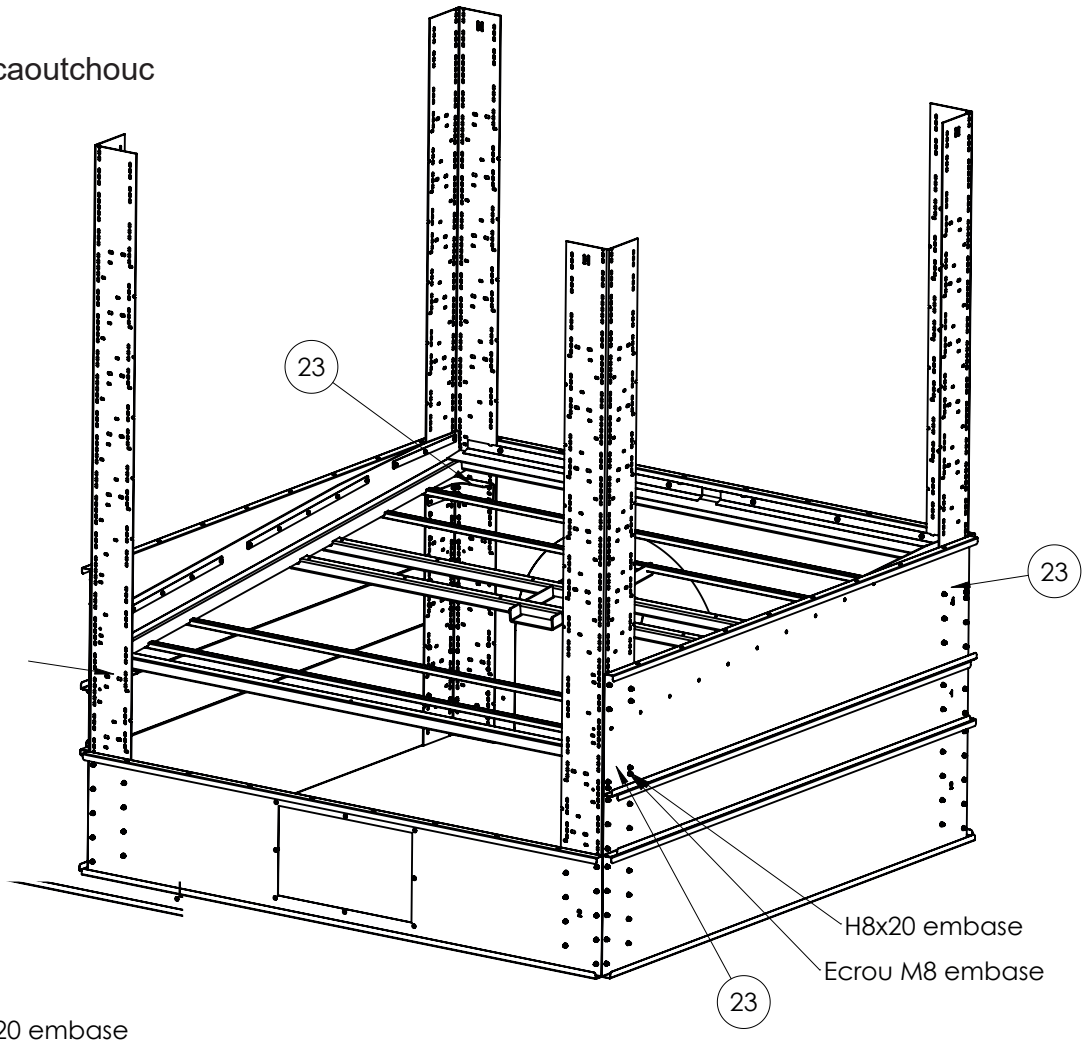

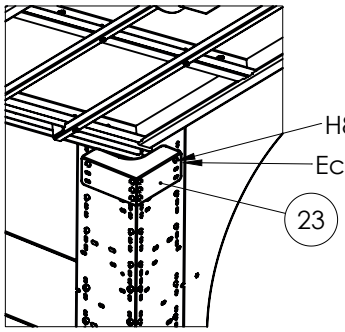

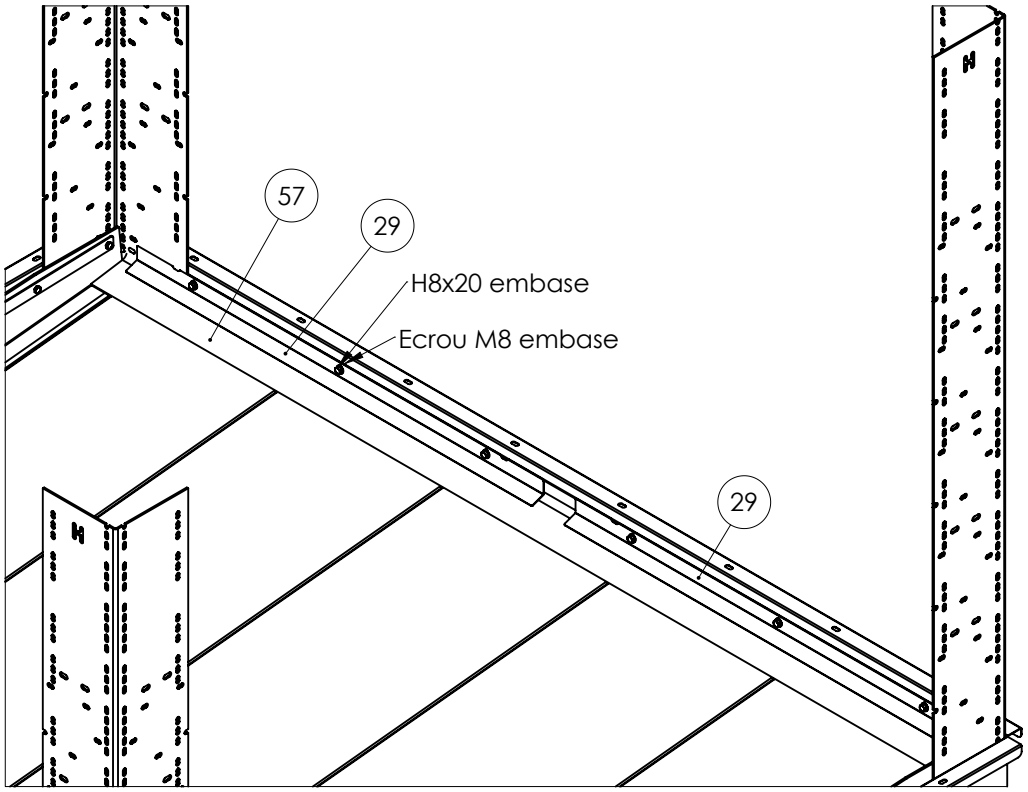

ÉTAPE 2 : Montage plancher vibrant

Étape 2.6 : Grilles et cornière rebord

- ✓ Grilles plancher
- ✓ Cornière rebord plancher

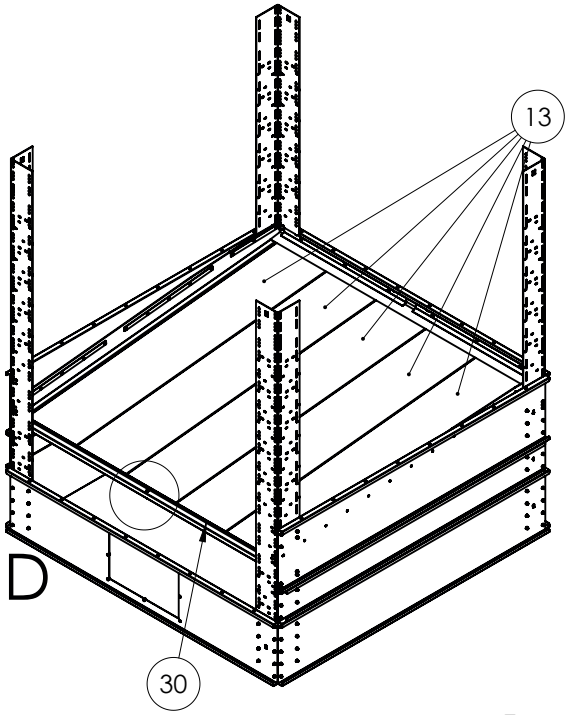

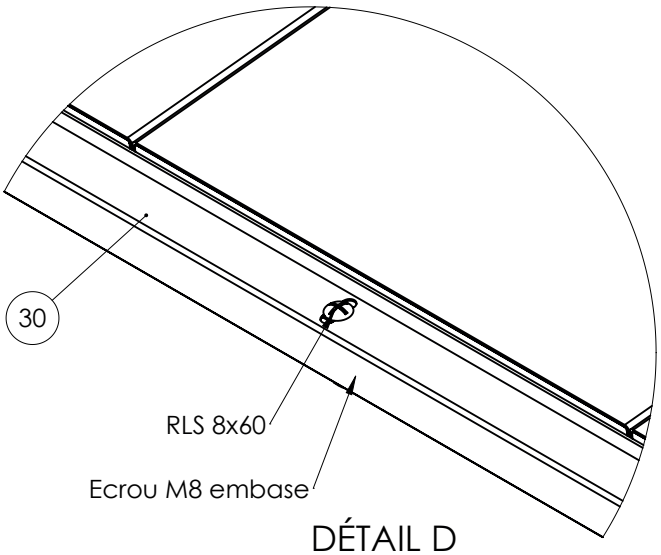

DÉTAIL D
ECHELLE 1 : 5

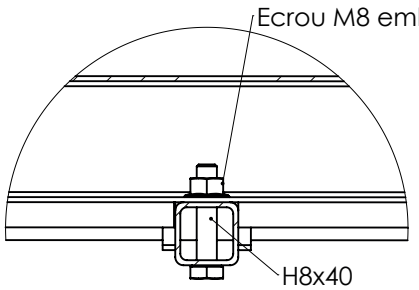

DÉTAIL B
ECHELLE 1 : 3

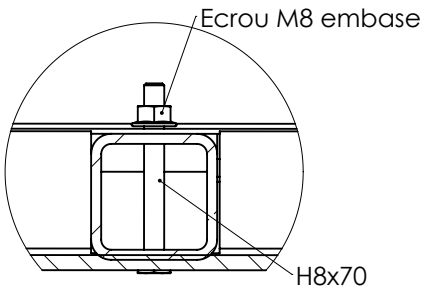

DÉTAIL C
ECHELLE 1 : 3

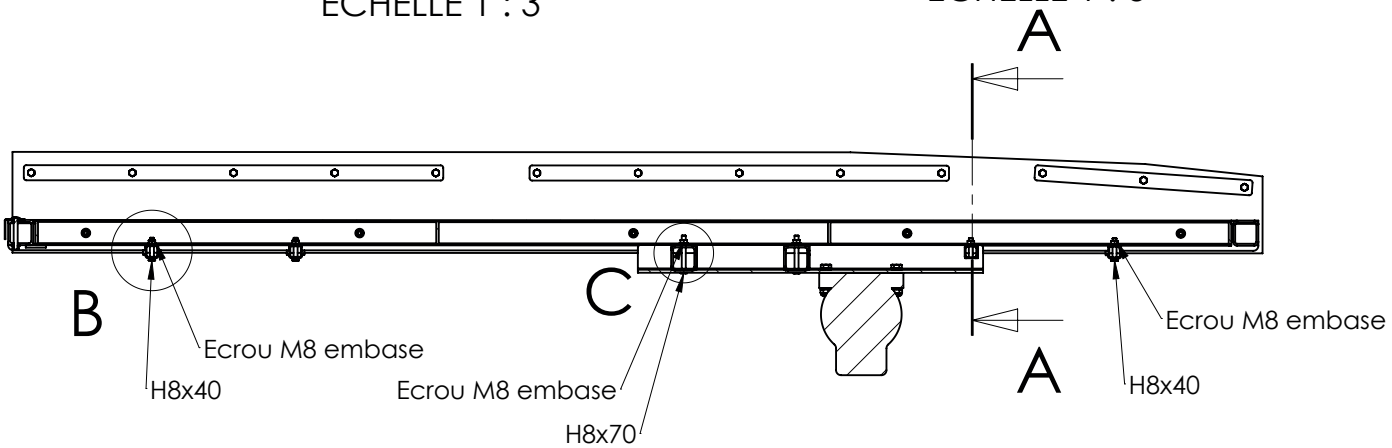

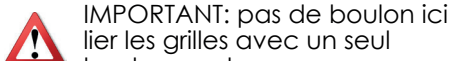

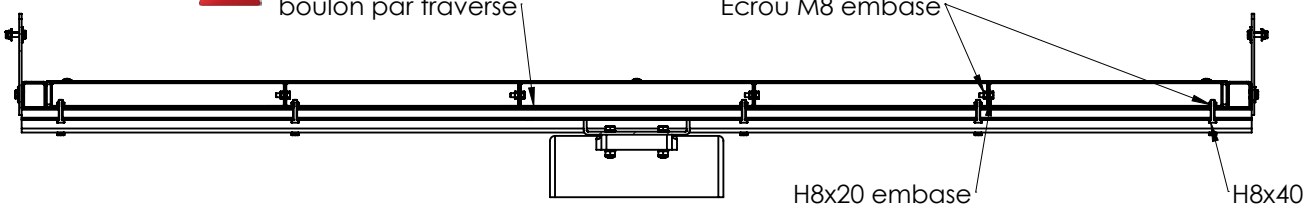

COUPE A-A

ÉTAPE 3 : Montage étage inversé

Étape 3.1 : Tôle sous étage

- ✓ Tôles jusqu'à la hauteur de l'étage inversé pour coté droit, gauche et fond
- ✓ Mécanisme de renvoi sur le fond

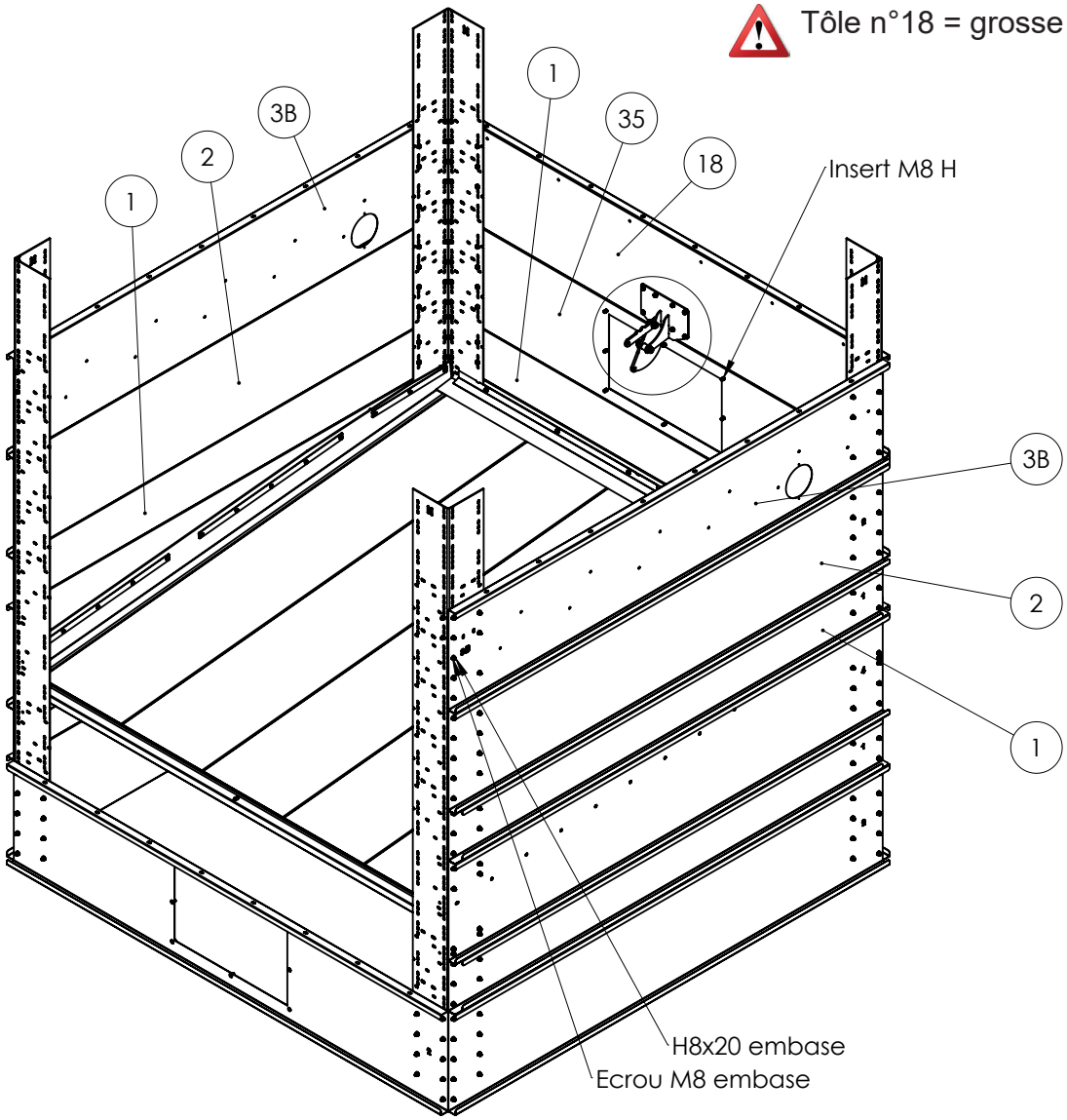

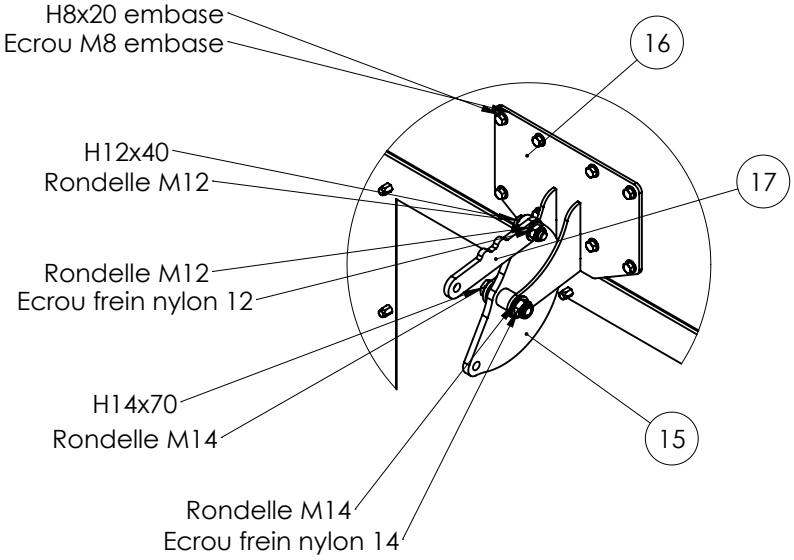

ÉTAPE 3 : Montage étage inversé

Étape 3.2 : Grille fixe courte et déflecteur

- ✓ Grille fixe courte repérée (peinture aux extrémités) dirigée à l'avant
- ✓ Déflecteur haut coté fond

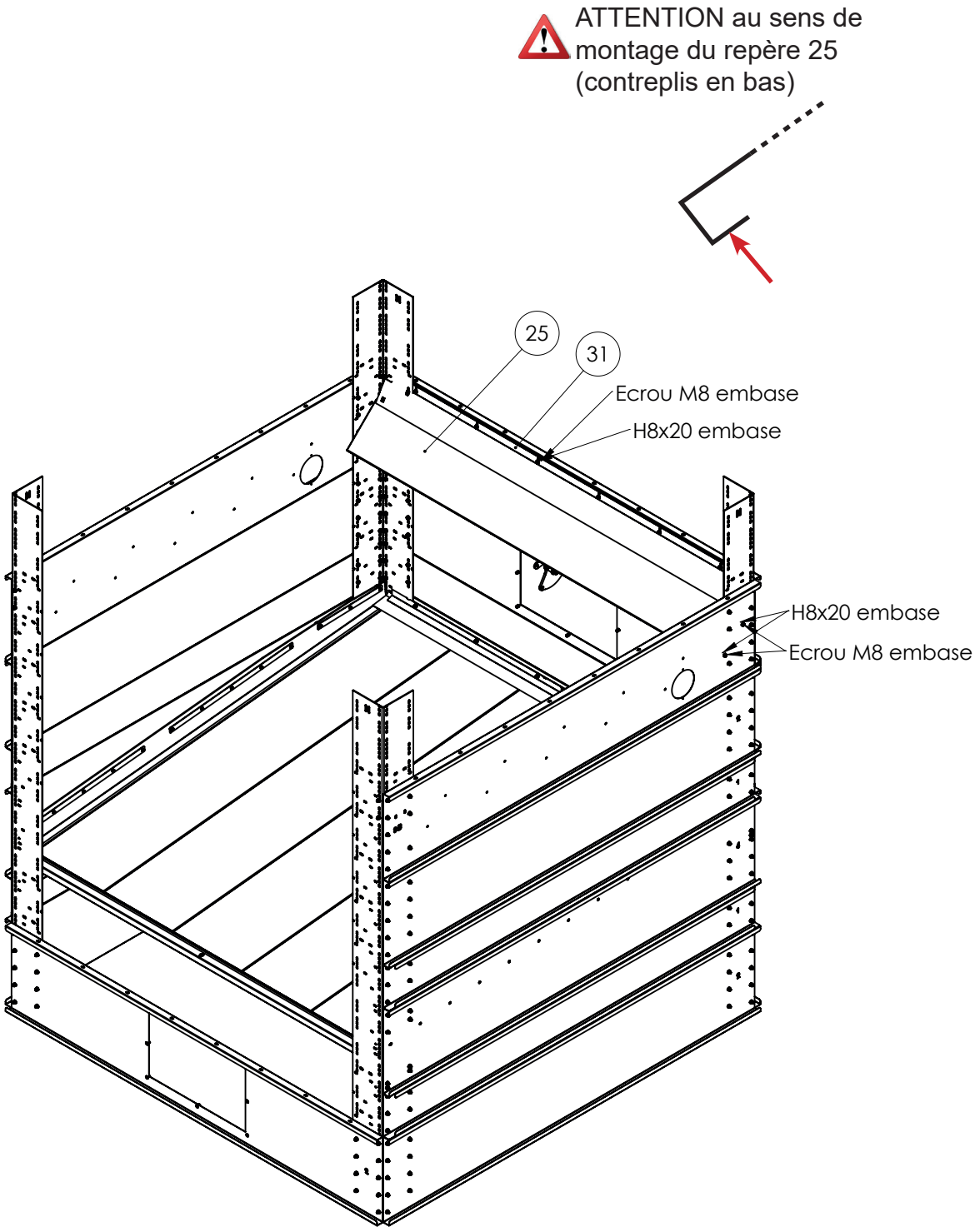

ÉTAPE 3 : Montage étage inversé

Étape 3.3 : Étage inversé

- ✓ Ensemble de grilles mobiles dirigées à l'arrière,
- ✓ Ensemble de grilles fixes dirigées à l'avant contre tôle n°3B
- ✓ 3 tirans de raccordement entre grilles mobiles et système de renvoi
- ✓ Installer les prémontages grille mobile sur grille fixe ou cornière

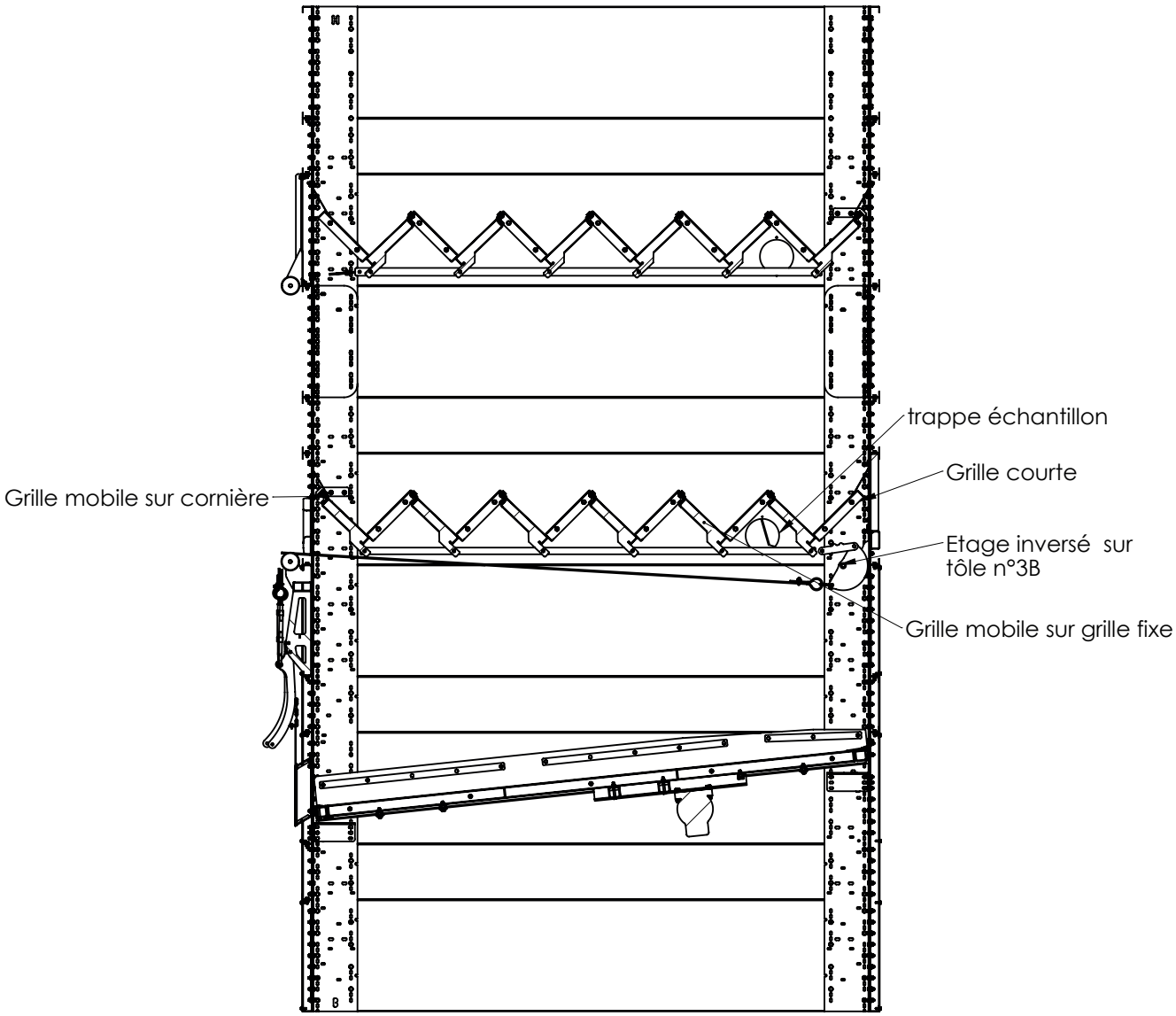

ÉTAPE 3 : Montage étage inversé

Étape 3.3 : Étage inversé (suite)

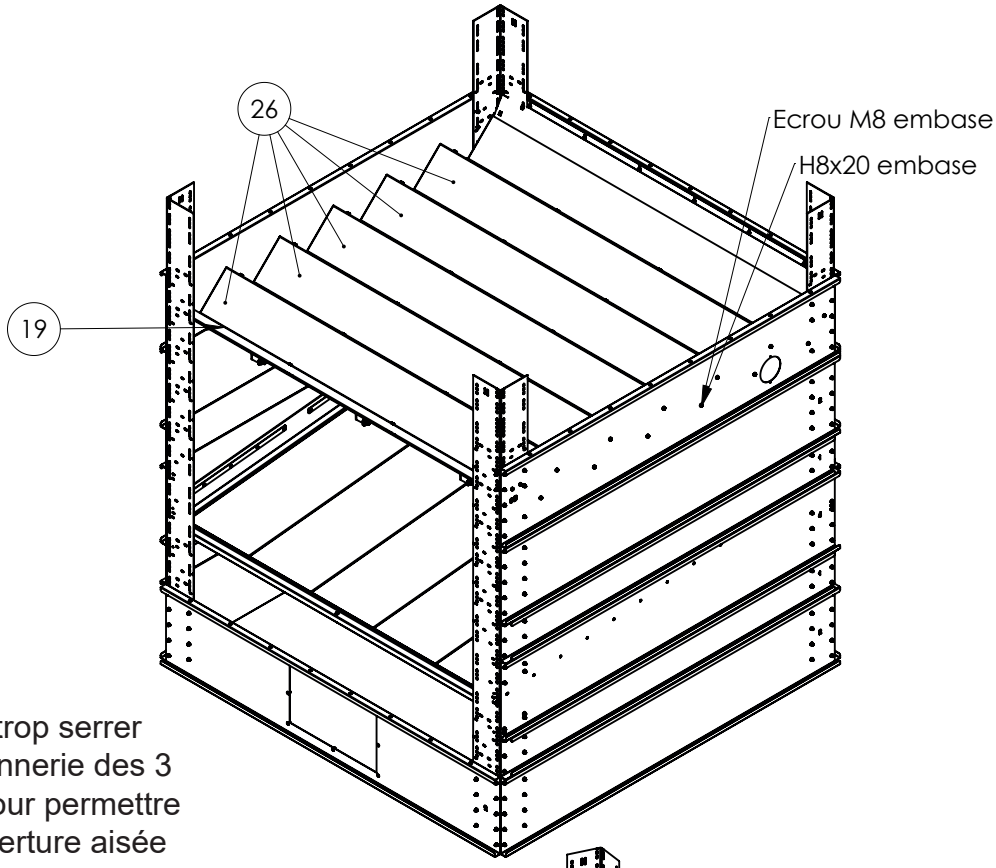

Ne pas trop serrer la boulonnerie des 3 tirans pour permettre une ouverture aisée des grilles

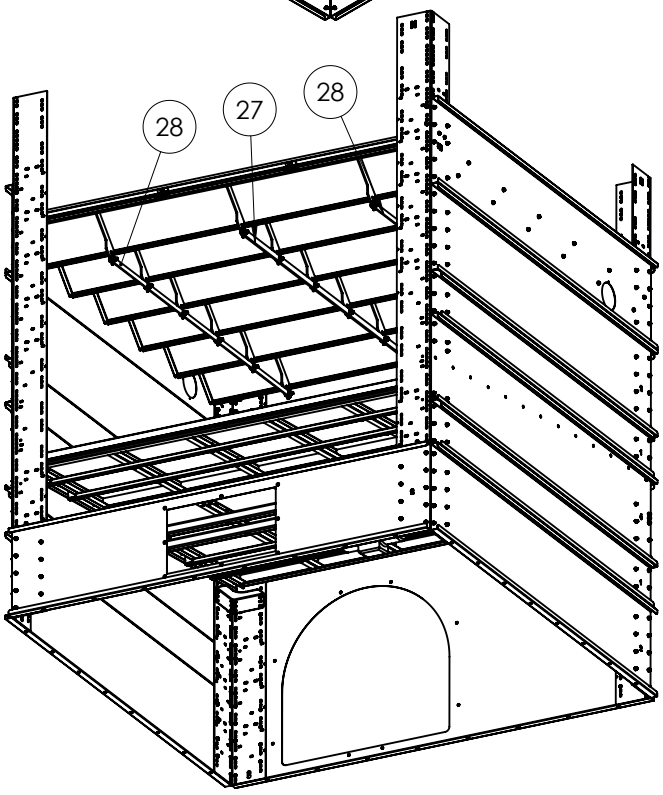

ÉTAPE 3 : Montage étage inversé

Étape 3.3 : Étage inversé (suite)

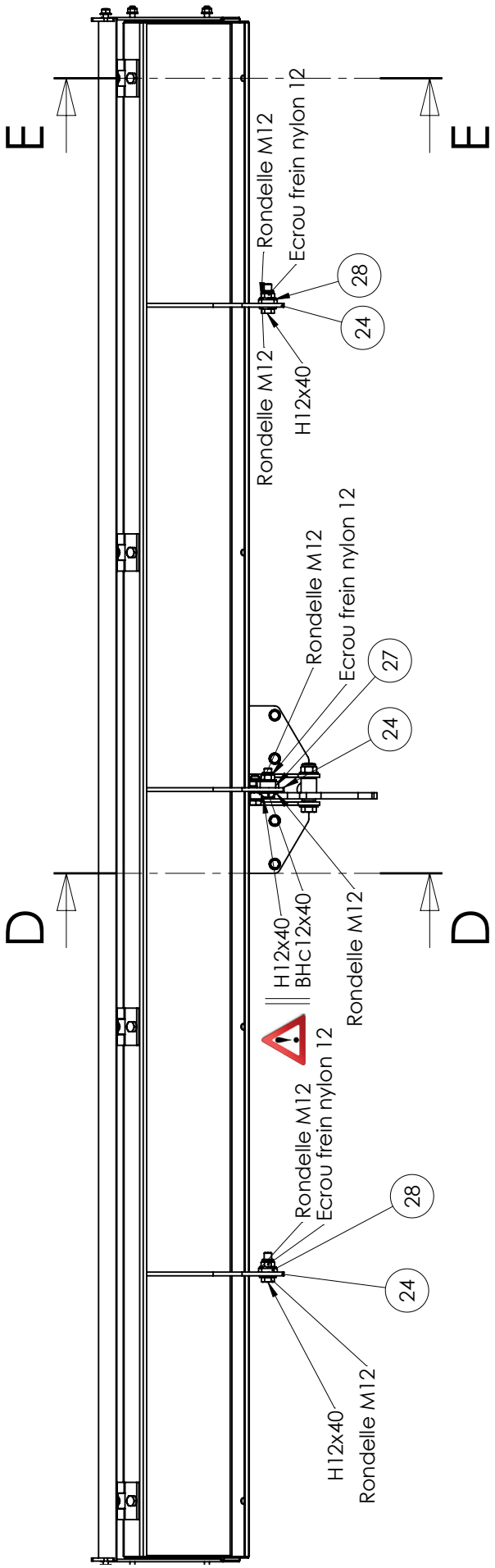

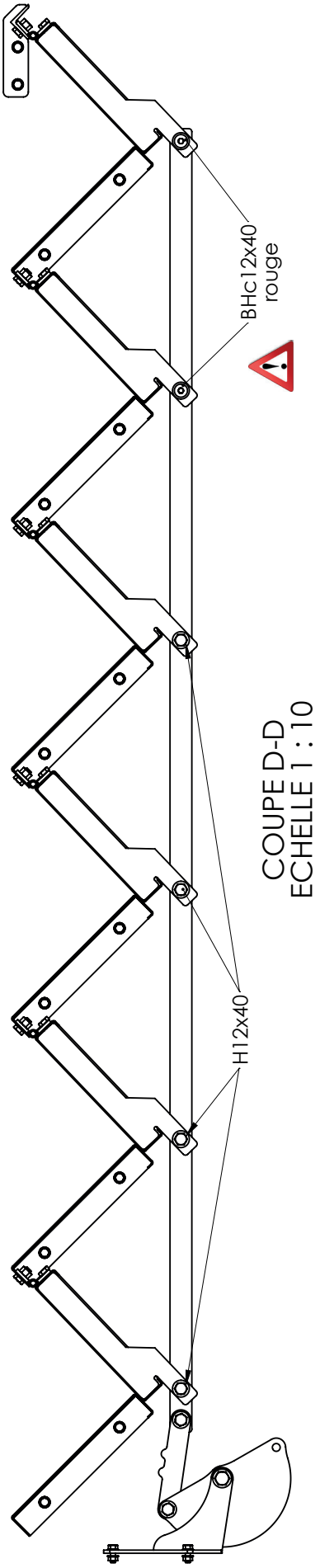

COUPE D-D
ECHELLE 1 : 10

ÉTAPE 3 : Montage étage inversé

Étape 3.3 : Étage inversé (suite)

Ne pas trop serrer la boulonnerie du mécanisme pour permettre une ouverture aisée des grilles

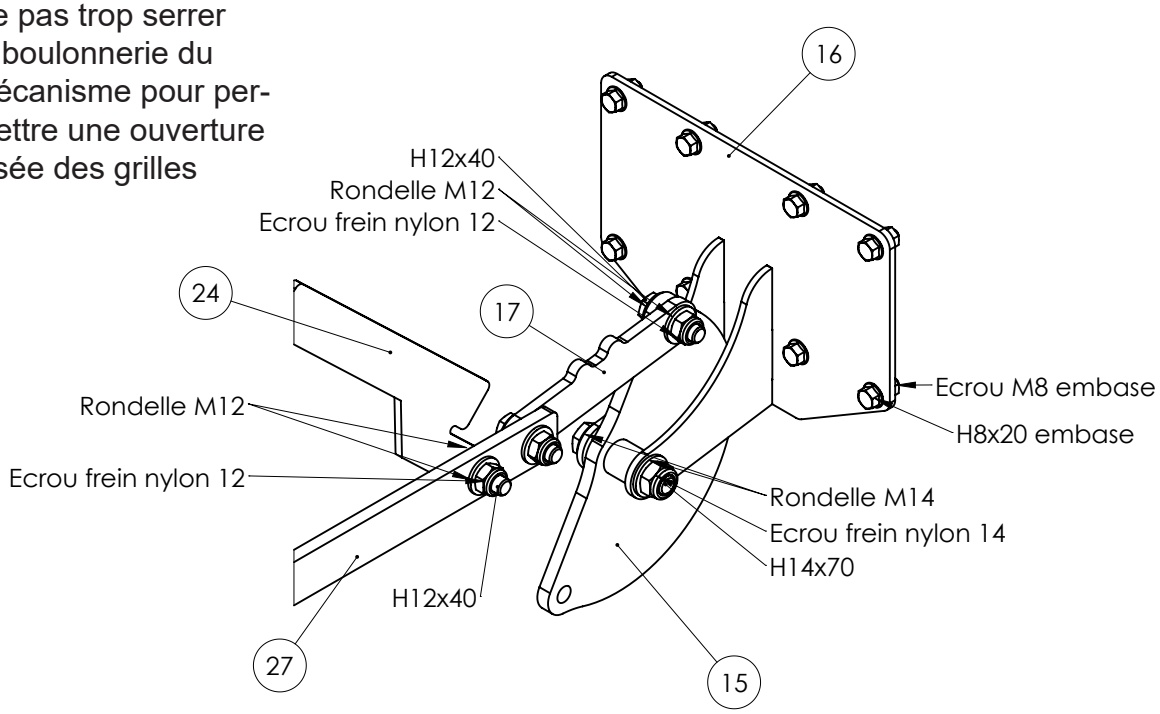

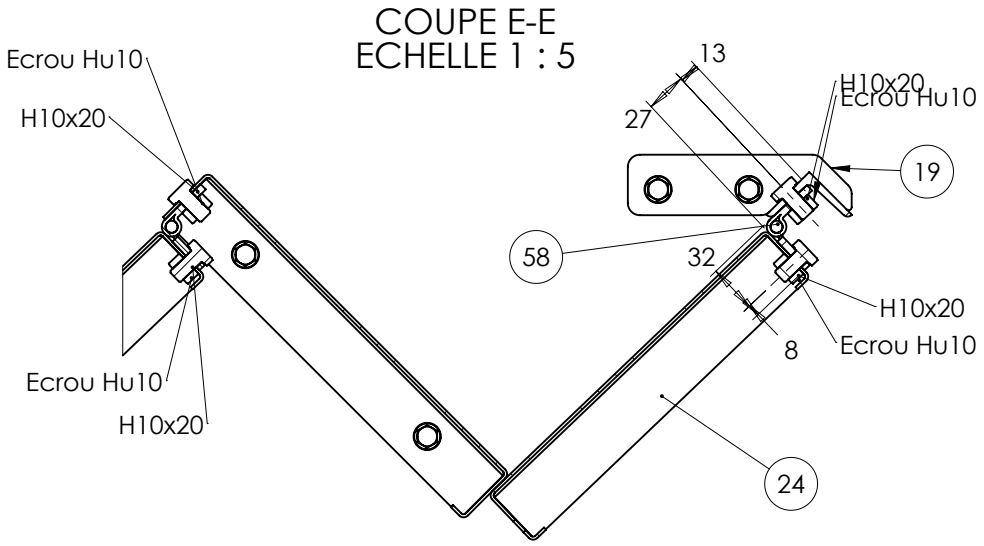

ÉTAPE 3 : Montage étage inversé

Étape 3.4 : Tôle complémentaire (sans option étage supplémentaire)

✓ Tôles complémentaires jusq'en haut de la machine pour coté droit, gauche et fond

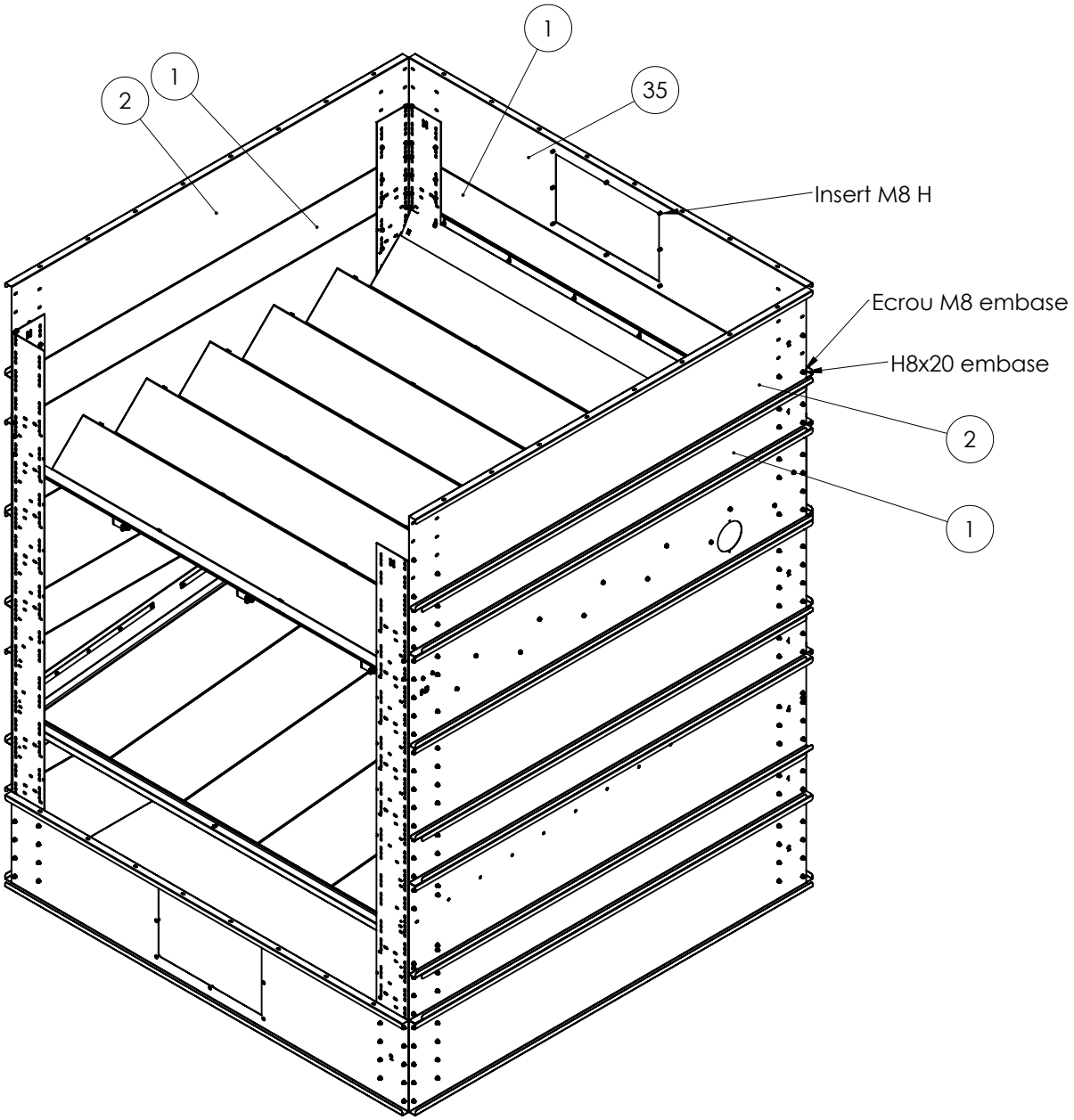

⚠ Il est interdit de monter directement sur l'étage à grille ouvrable, risque d'ouverture et de chute.

ÉTAPE 3 : Montage étage inversé

Étape 3.5 : Tôle complémentaire (avec option étage supplémentaire)

- ✓ Tôles complémentaires jusq'en haut de la machine pour coté droit, gauche et fond
- ✓ 4 cornières de raccordement
- ✓ 8x3 boulons temporaires

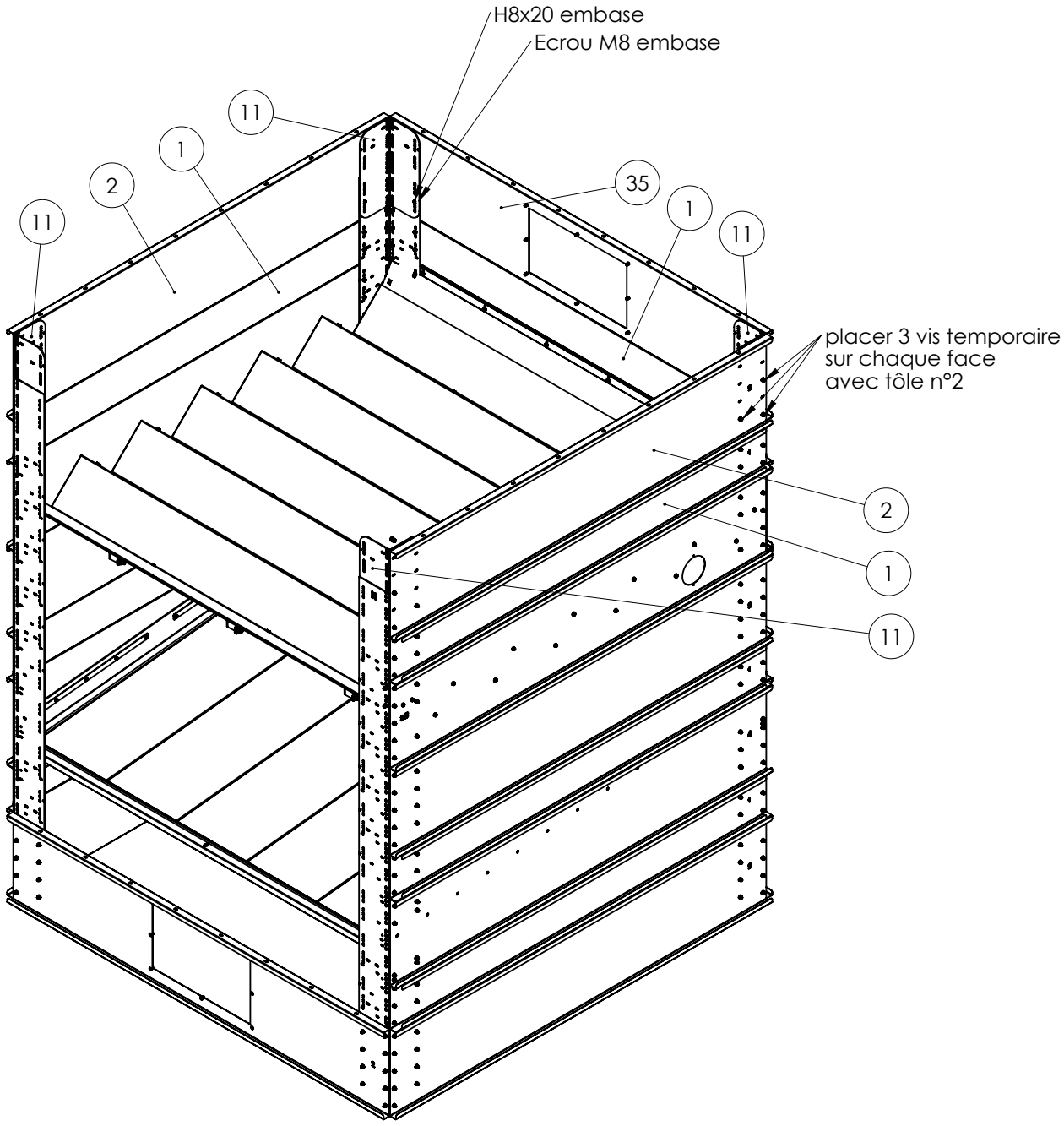

⚠ Il est interdit de monter directement sur l'étage à grille ouvrable, risque d'ouverture et de chute.

ÉTAPE 4 : Montage facade machine de base (uniquement cas sans option étage supplémentaire)

Étape 4.1 : Cornières de haut

Pour la configuration avec un 3ème étage supplémentaire passer directement à l'étape 5

✓ 4 Cornières de haut de machine h250mm

REMARQUE : Le repère 37 est fourni avec toutes les machines. Il n'est pas utilisé en présence de l'option étage supplémentaire.

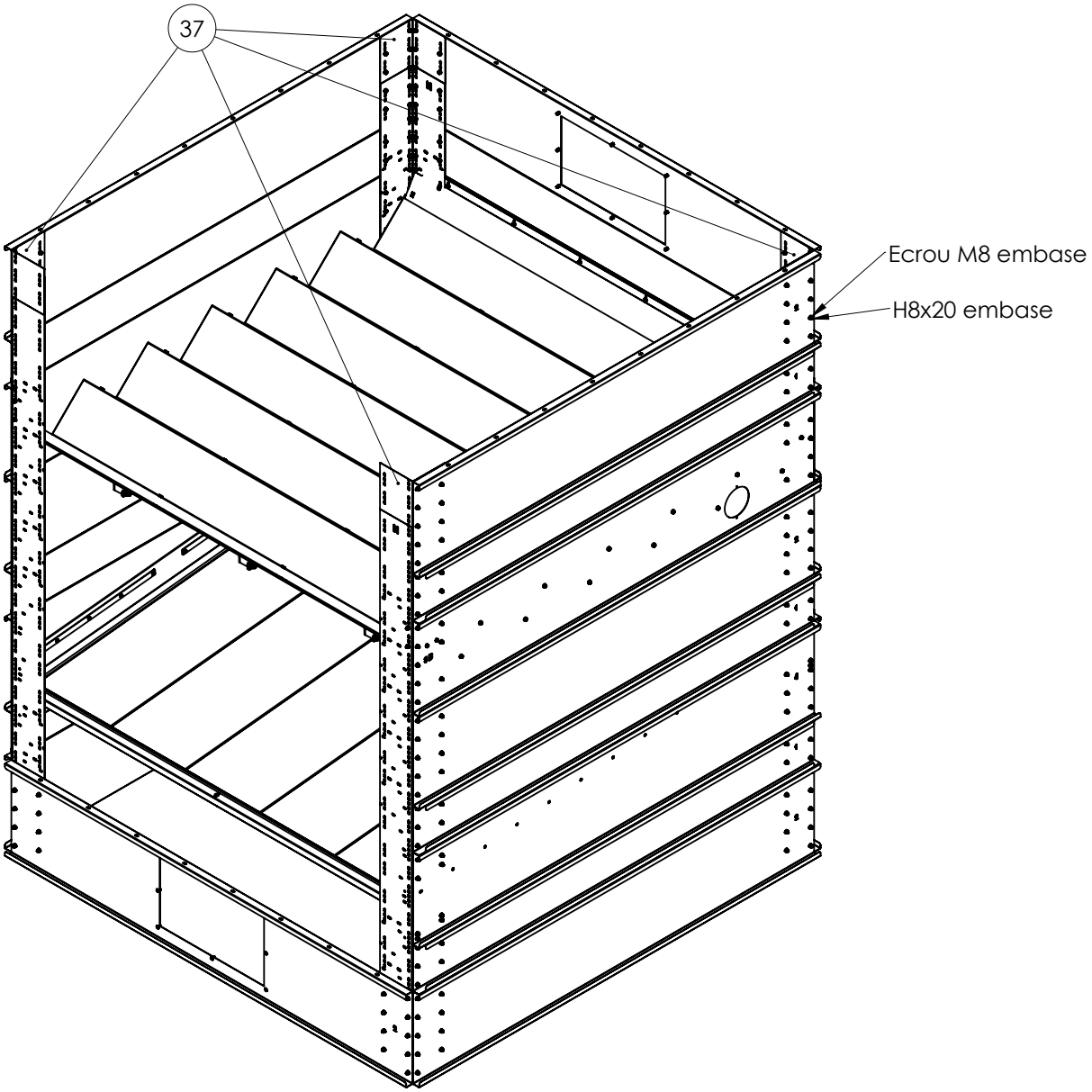

ÉTAPE 4 : Montage facade machine de base (uniquement cas sans option étage supplémentaire)

Étape 4.2 : Tôle façade sous étage inversé

✓ Tôles de façade juqu'à la hauteur de l'étage inversé (guichet, commande, échantillon...)

a) Cas machine de base sans réhausse par le bas

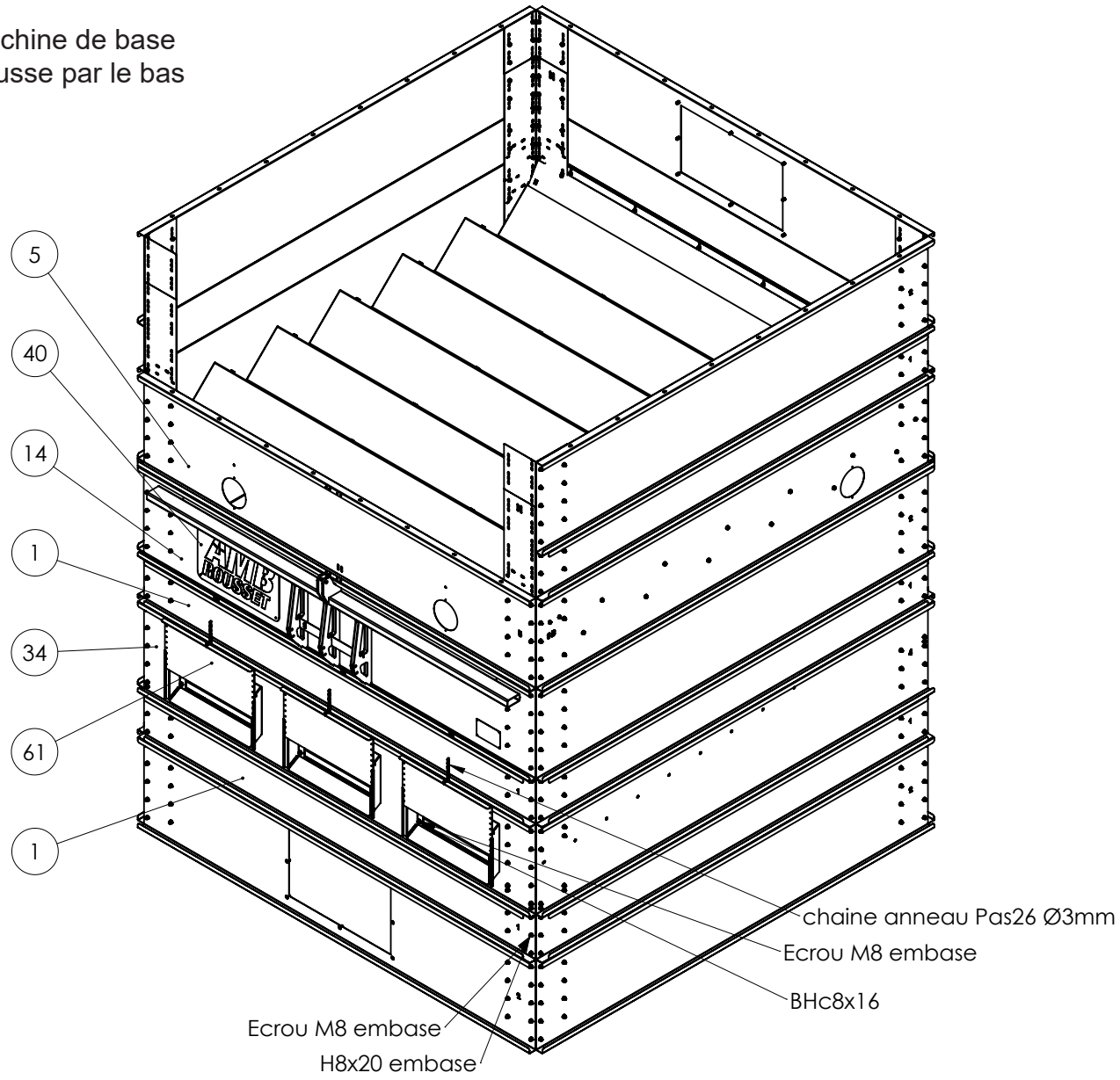

ÉTAPE 4 : Montage facade machine de base (uniquement cas sans option étage supplémentaire)

Étape 4.2 : Tôle façade sous étage inversé (suite)

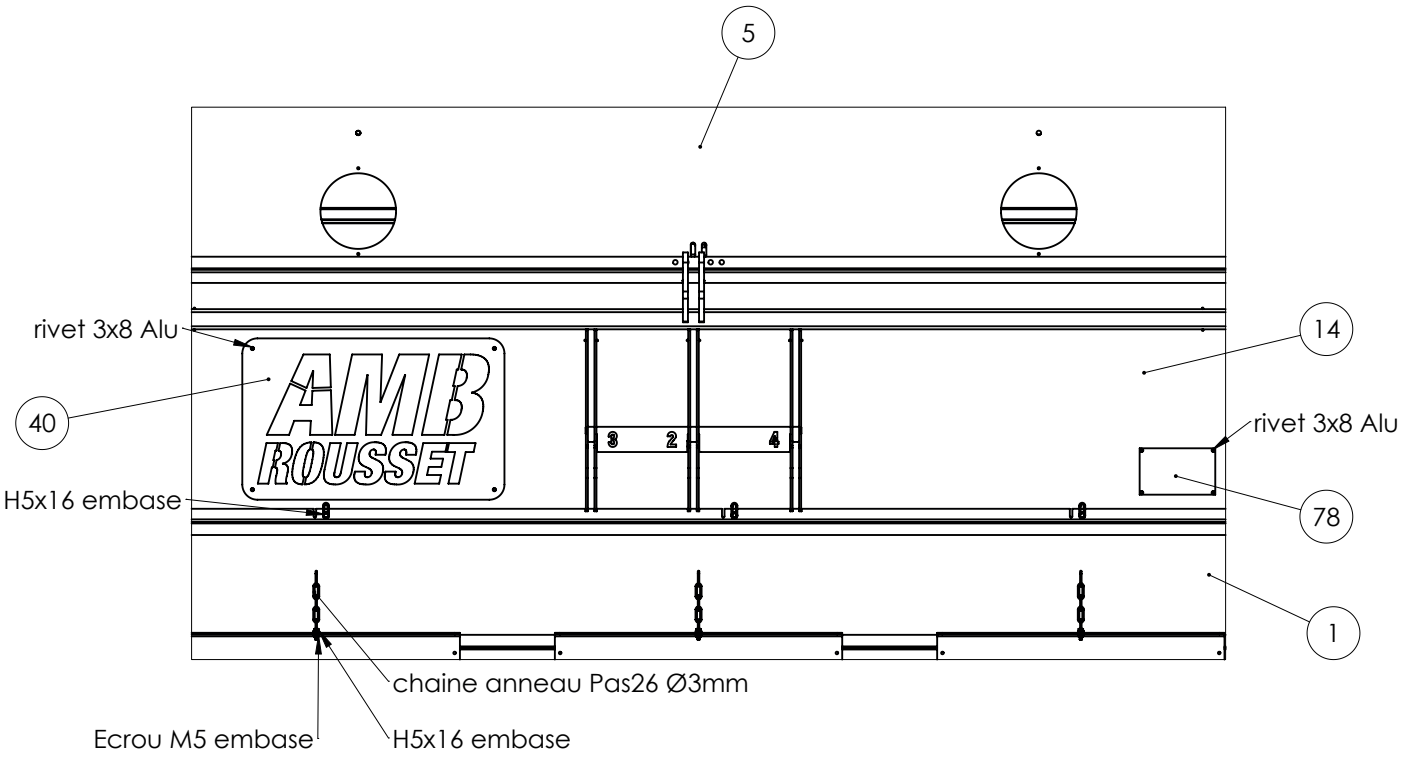

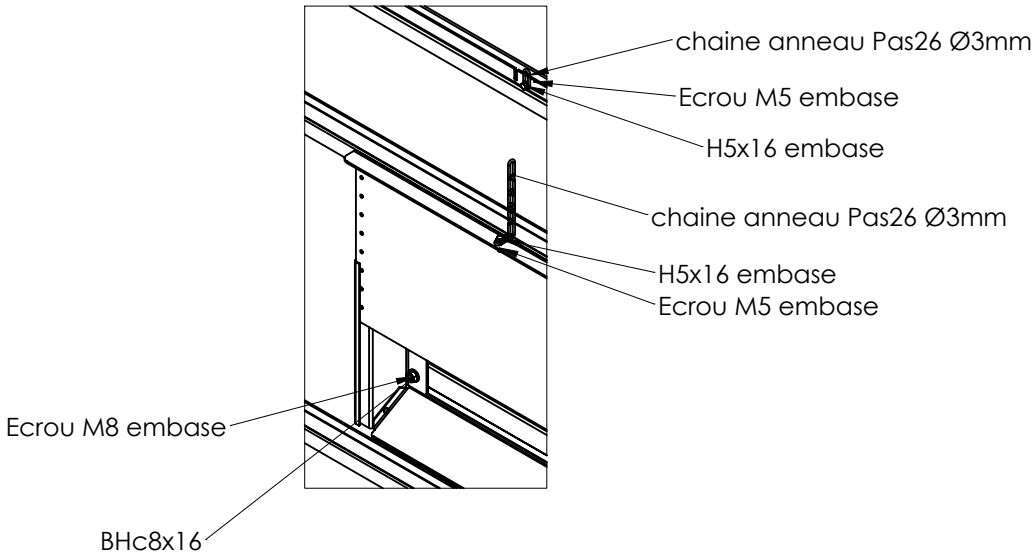

ÉTAPE 4 : Montage facade machine de base (uniquement cas sans option étage supplémentaire)

Étape 4.2 : Tôle façade sous étage inversé (suite)

b) Spécificité option réhausse 250mm par le bas

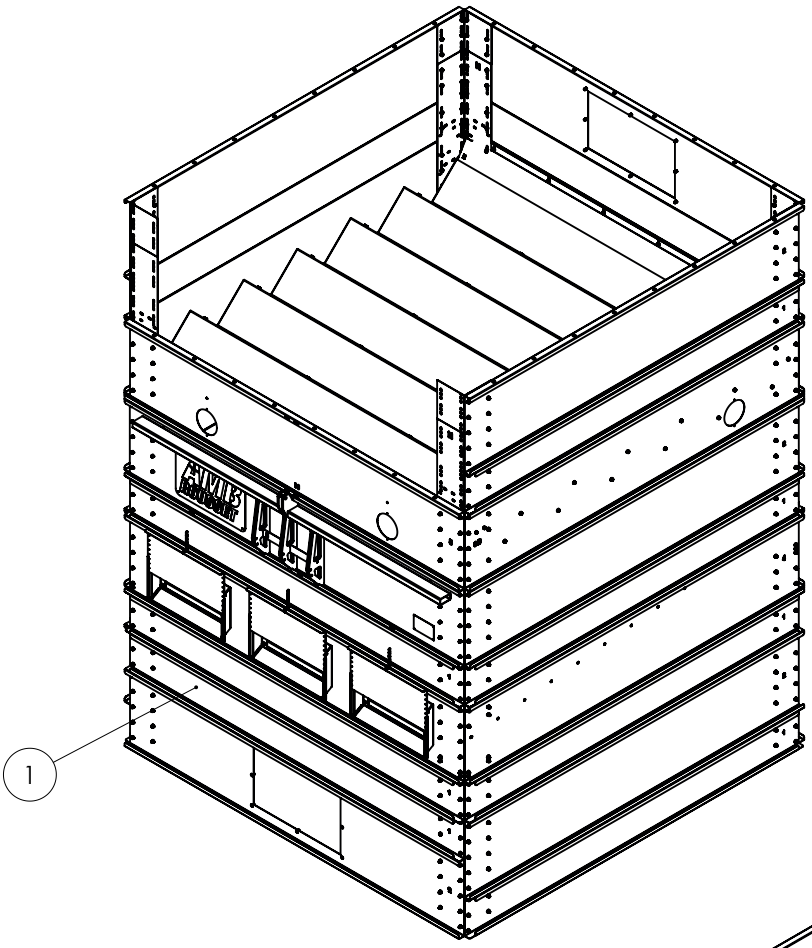

c) Spécificité option réhausse 500mm par le bas

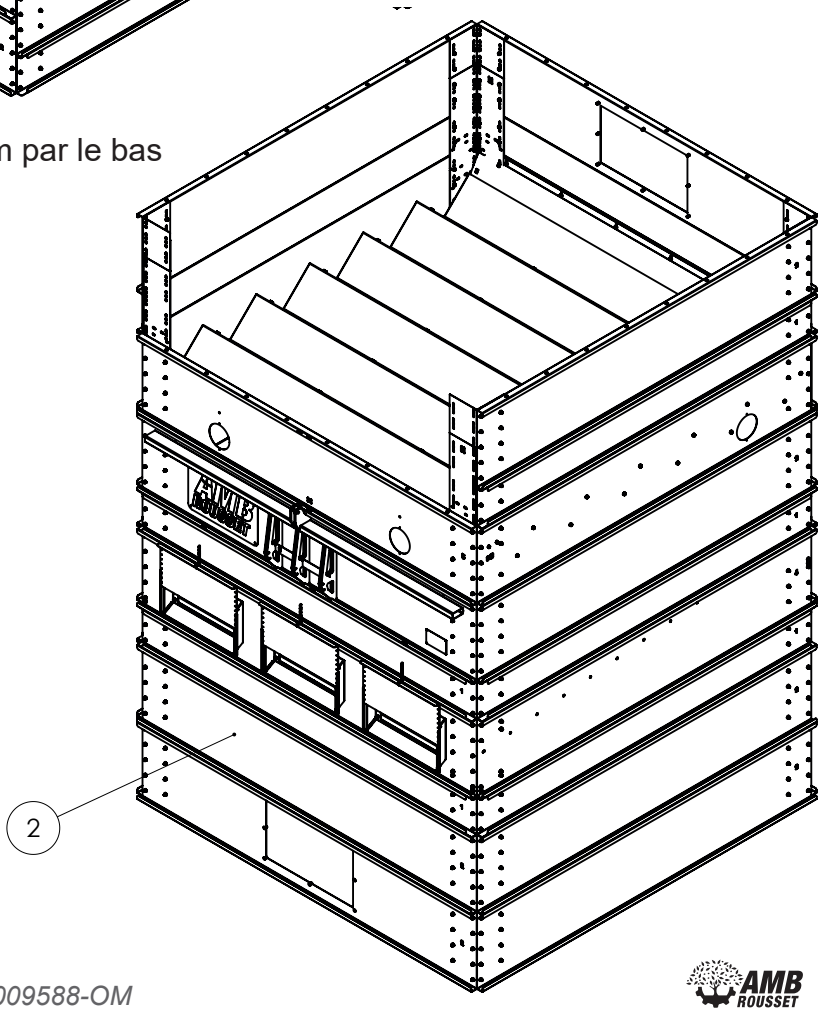

ÉTAPE 4 : Montage facade machine de base (uniquement cas sans option étage supplémentaire)

Étape 4.3 : Déflecteur avant

✓ Déflecteur haut coté facade

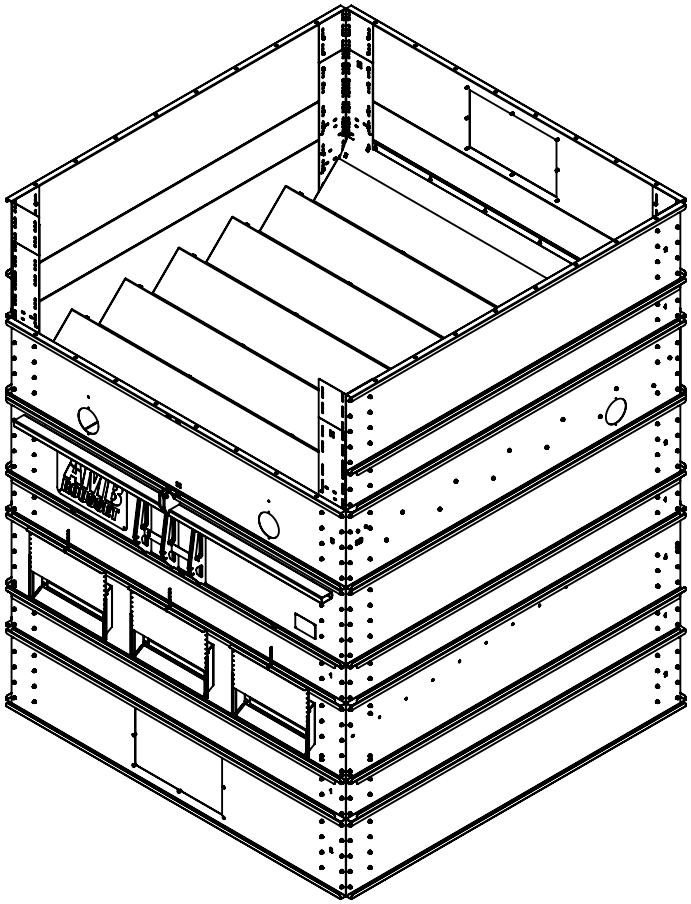

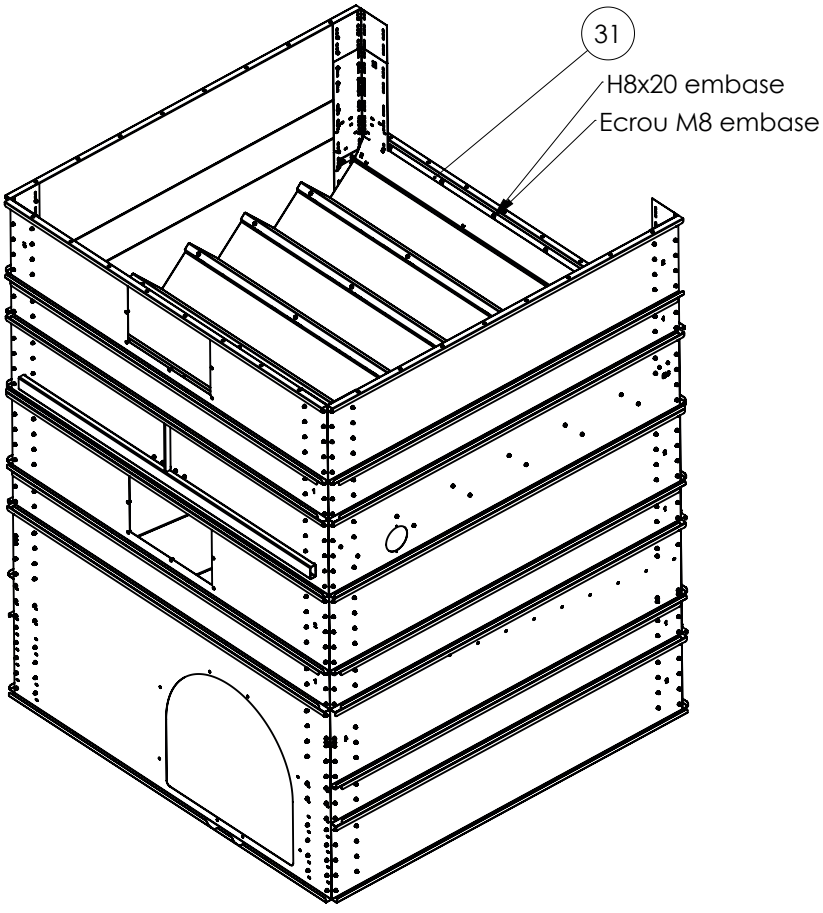

ÉTAPE 4 : Montage facade machine de base (uniquement cas sans option étage supplémentaire)

Étape 4.4 : Tôles complémentaires

✓ Tôles de facade complémentaire jusq'en haut de la machine

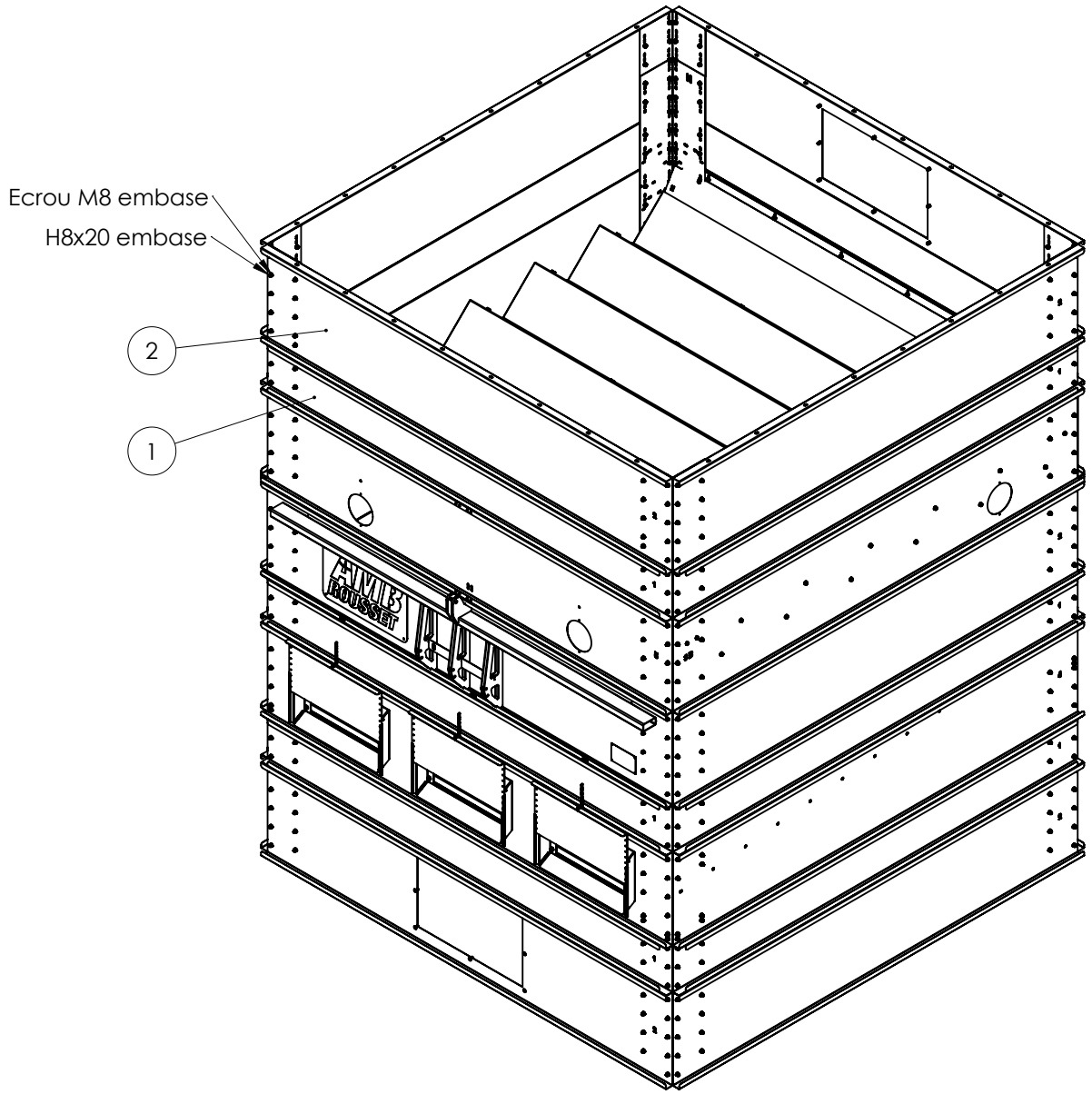

ÉTAPE 5 : Montage facade pour étage supplémentaire (option)

Étape 5.1 : Cornières d'étage supplémentaires

Pour la configuration sans option étage supplémentaire passer directement à l'étape 7

- ✓ 4 Cornières d'étage 1m50
- ✓ boulonage définitif sans serrage

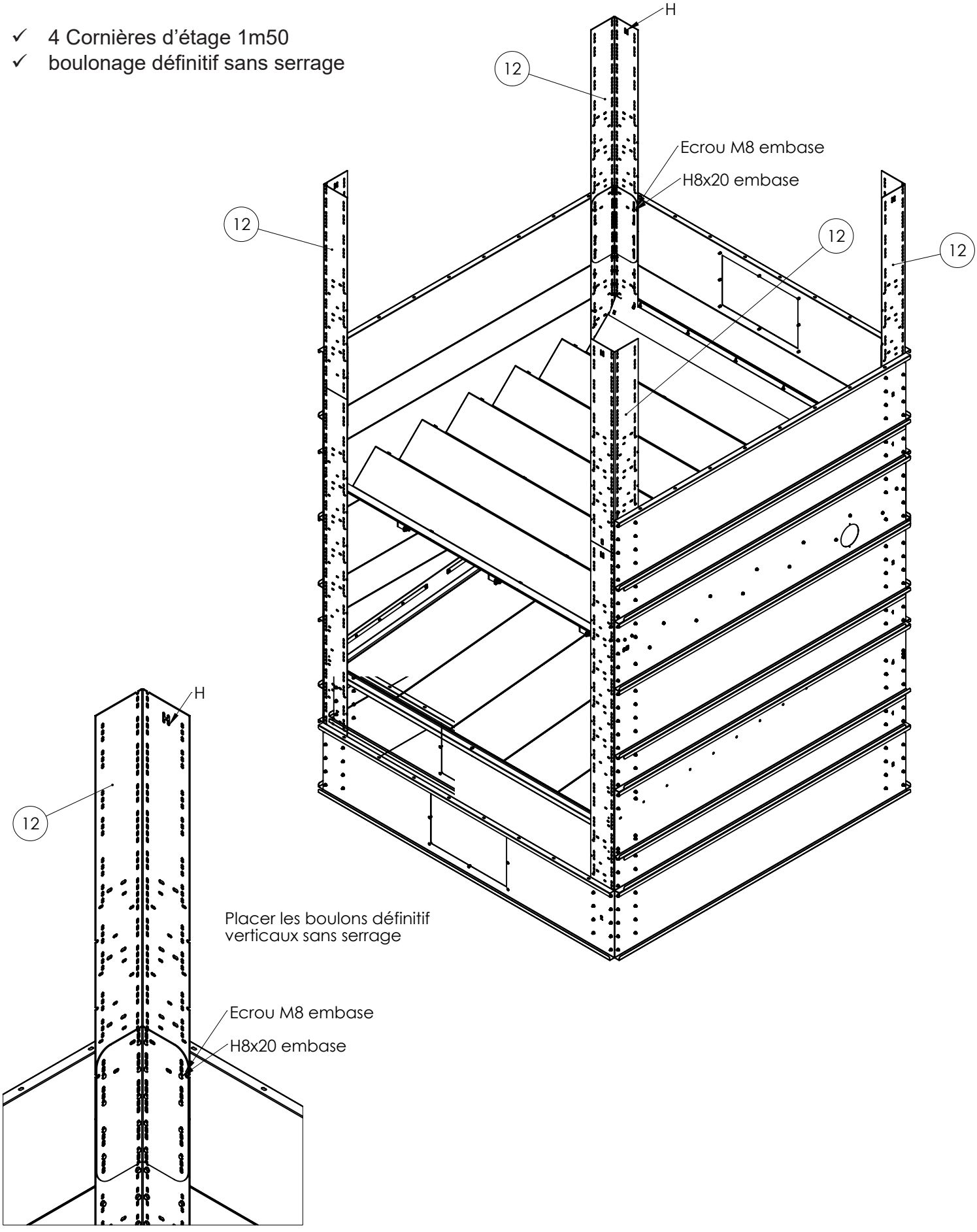

ÉTAPE 5 : Montage facade pour étage supplémentaire (option)

Étape 5.2 : Tôle façade sous étage inversé

✓ Tôles de facades juqu'a la hauteur de l'étage inversé (guichet, commande, échantillon...)

a) Cas machine à étages supplémentaires sans réhausse par le bas

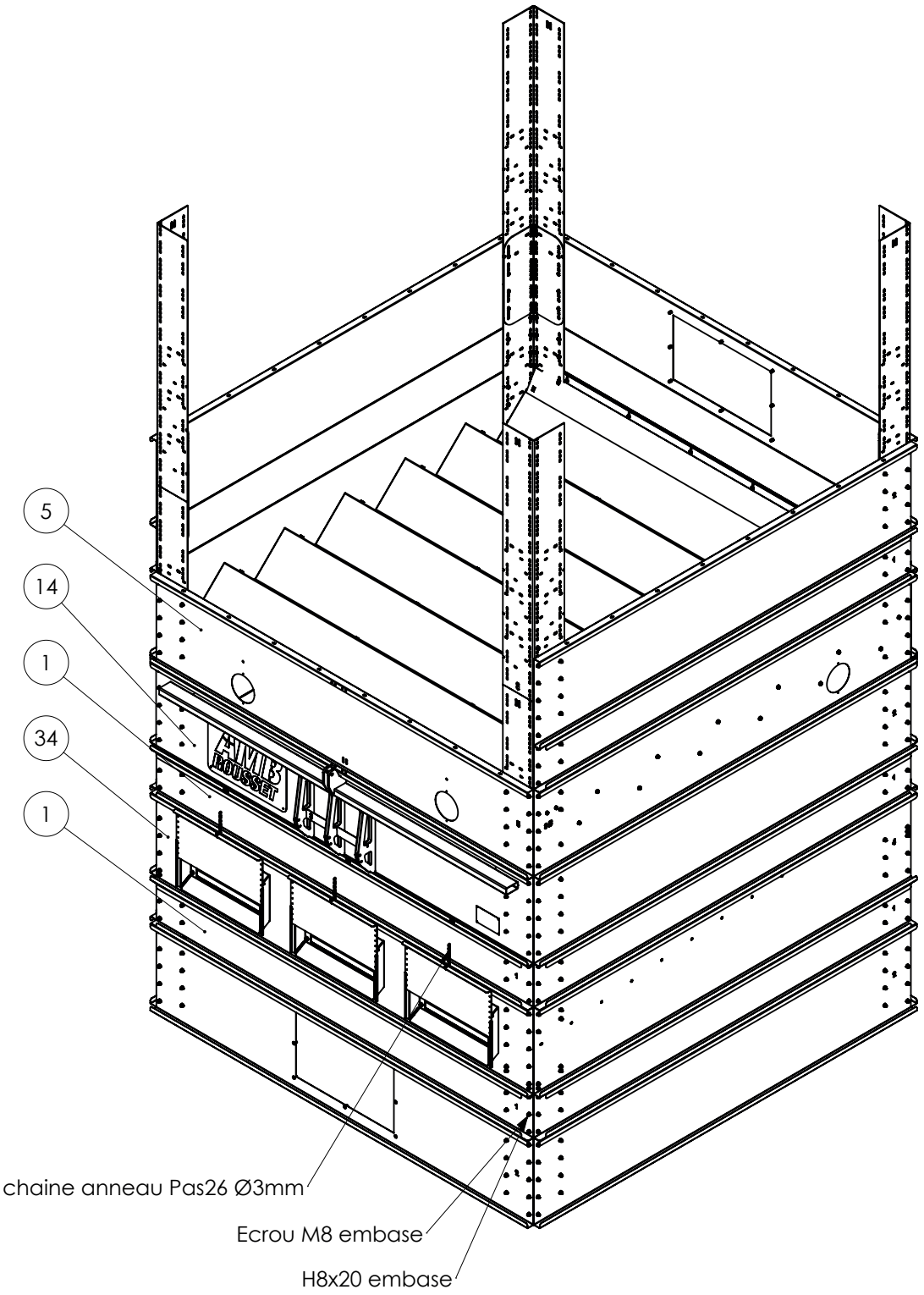

ÉTAPE 5 : Montage facade pour étage supplémentaire (option)

Étape 5.2 : Tôle façade sous étage inversé (suite)

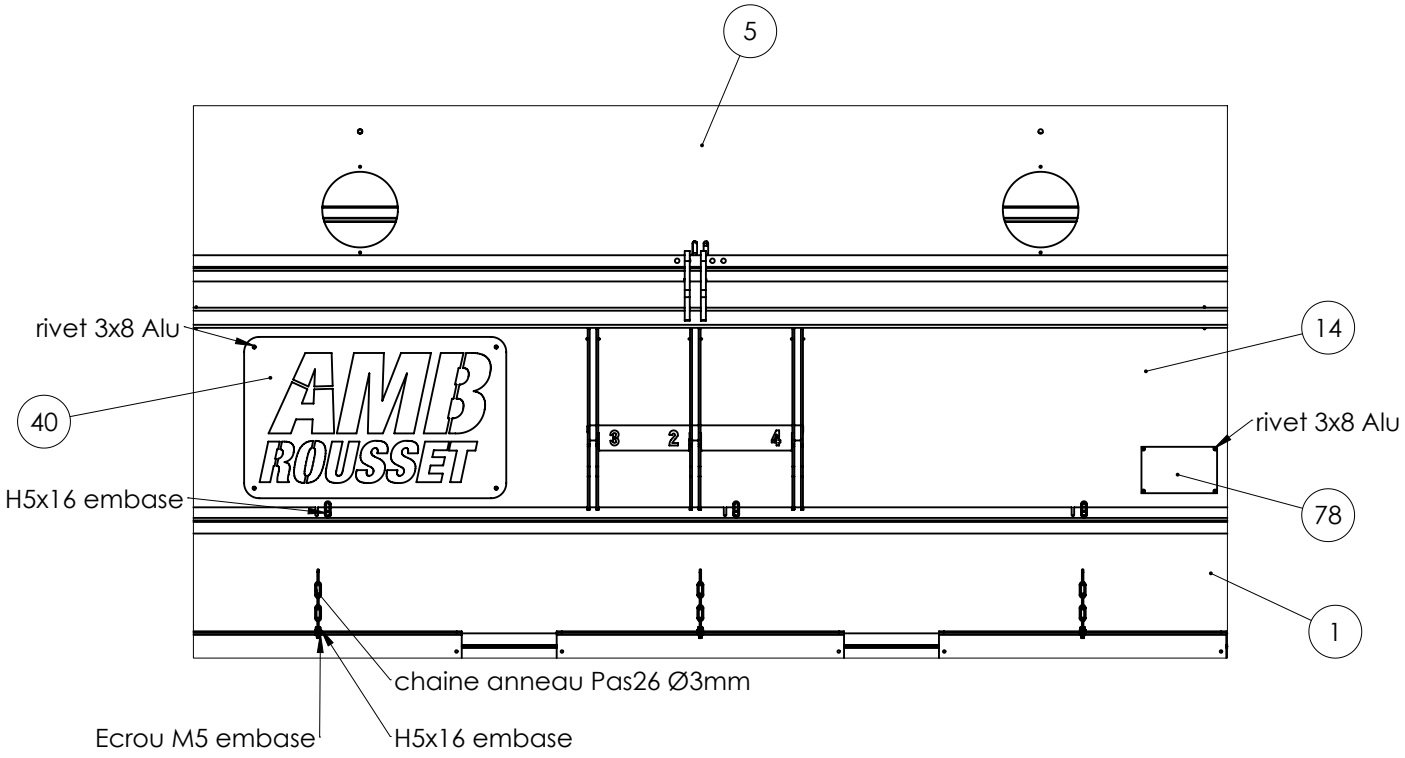

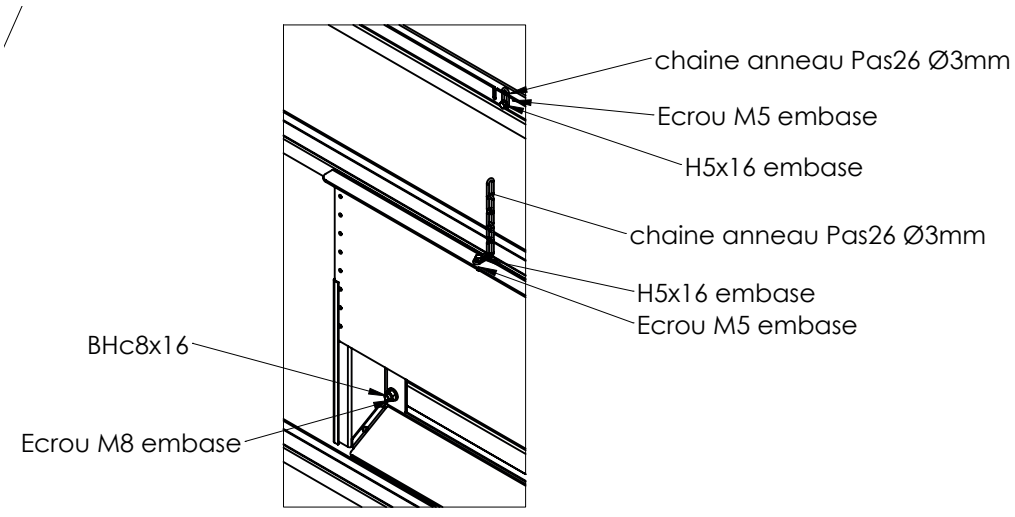

ÉTAPE 5 : Montage facade pour étage supplémentaire (option)

Étape 5.2 : Tôle façade sous étage inversé (suite)

b) Spécificité option réhausse 250mm par le bas

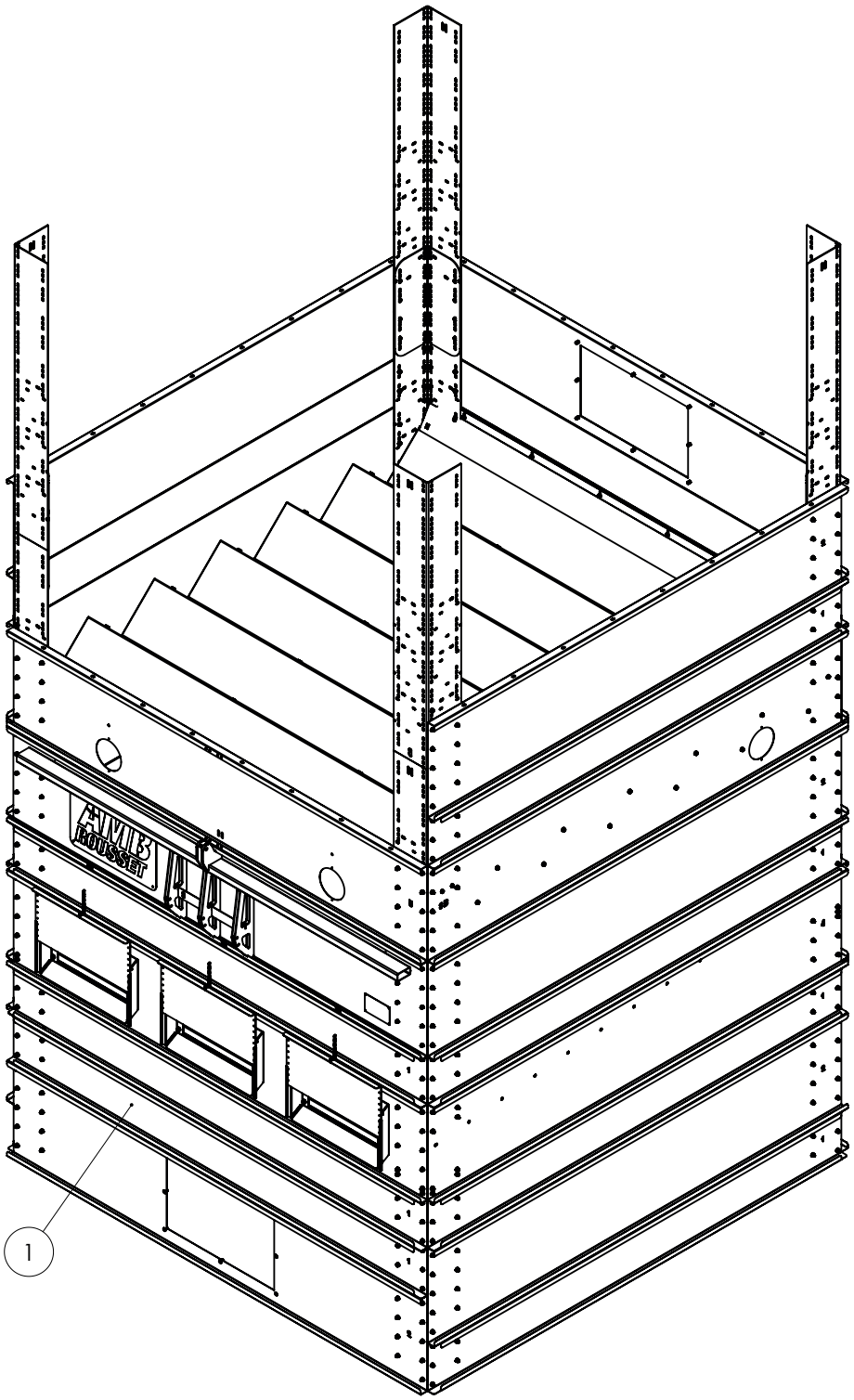

ÉTAPE 5 : Montage facade pour étage supplémentaire (option)

Étape 5.2 : Tôle façade sous étage inversé (suite)

c) Spécificité option réhausse 500mm par le bas

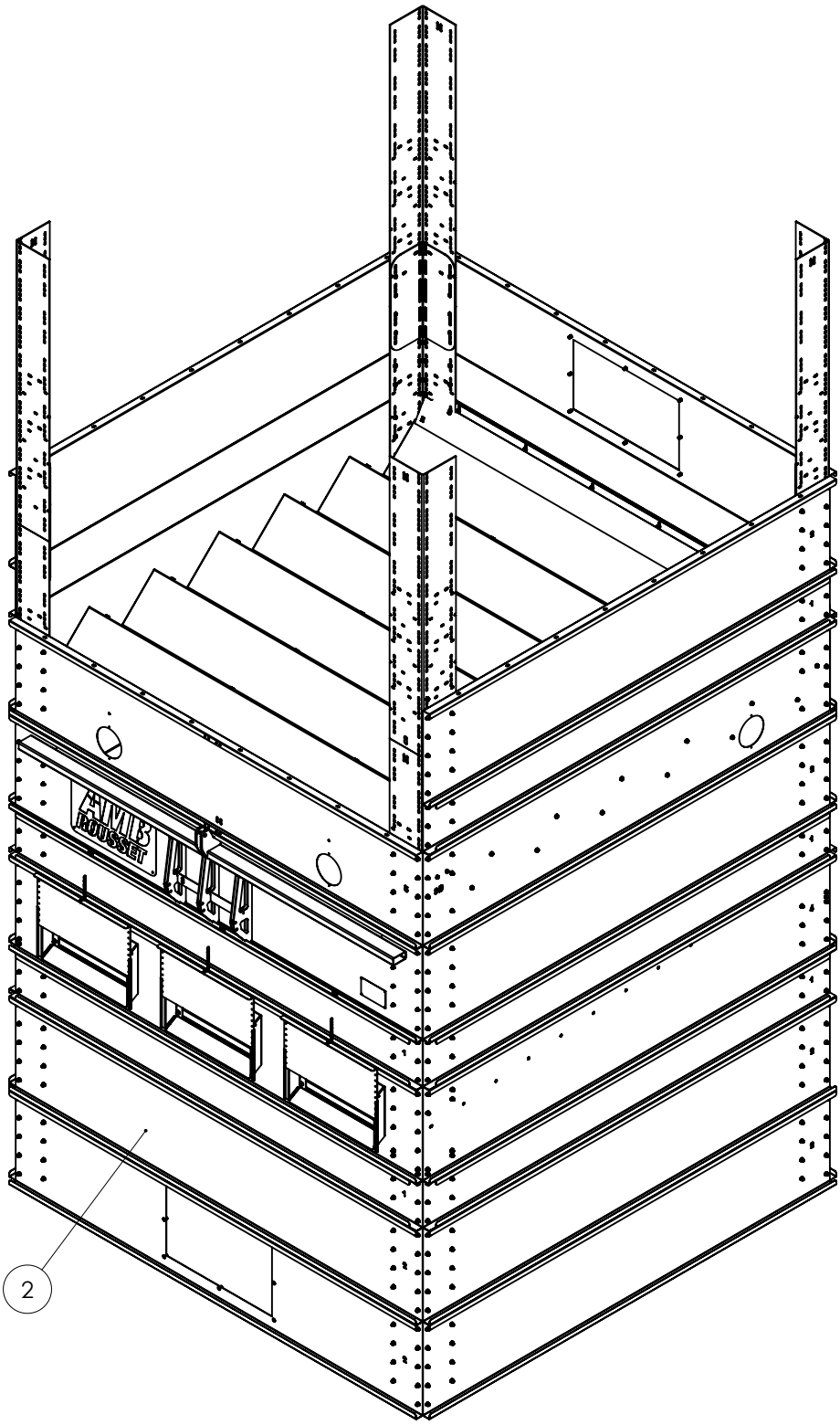

ÉTAPE 5 : Montage facade pour étage supplémentaire (option)

Étape 5.3 : Déflecteur avant

✓ Déflecteur haut coté facade

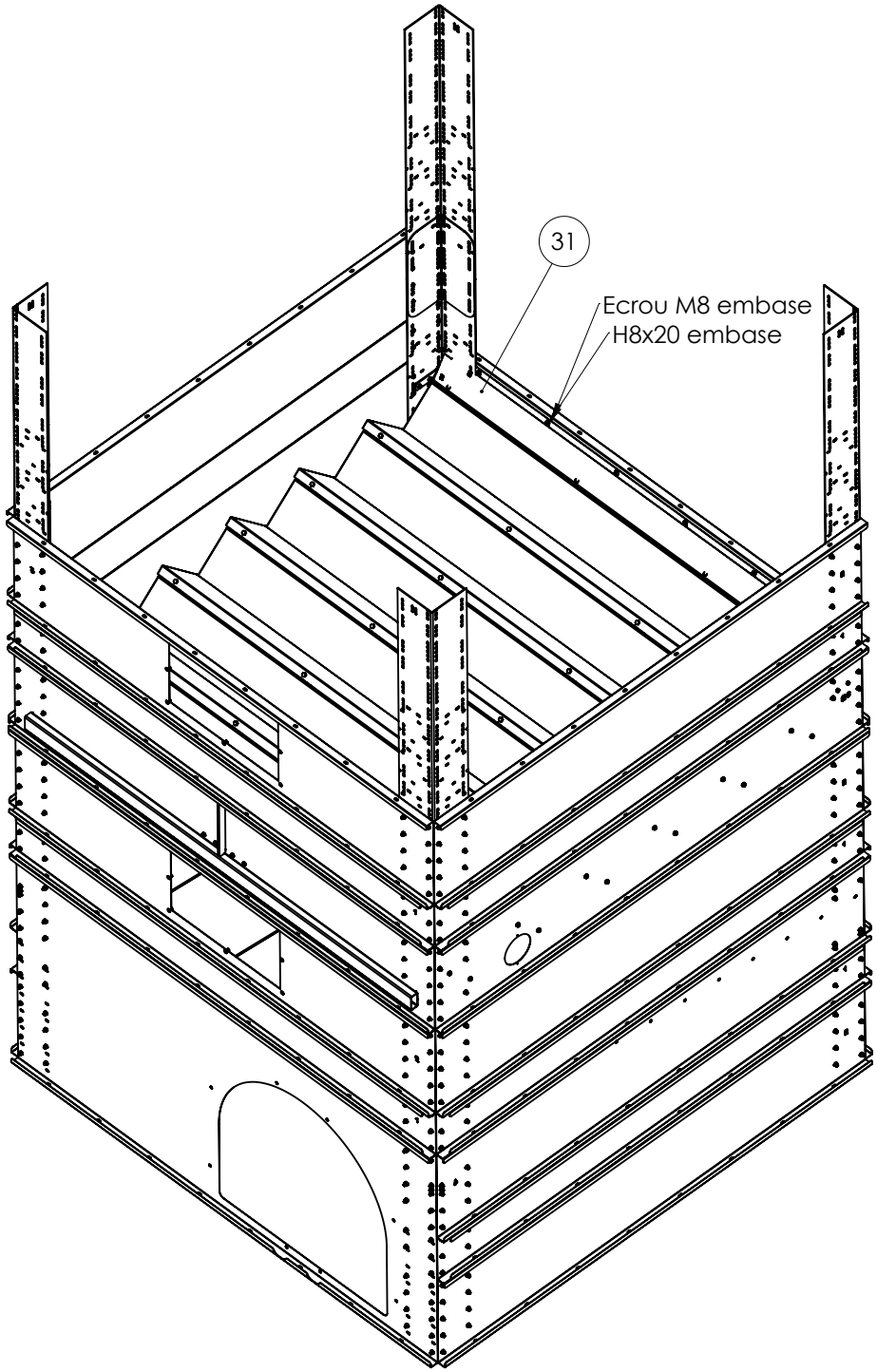

ÉTAPE 5 : Montage facade pour étage supplémentaire (option)

Étape 5.4 : Tôle complémentaire et tôle sous étage supplémentaire

- ✓ Tôles de facade complémentaire jusq'en haut de la cornière de 3m
- ✓ Tôles juqu'a la hauteur de l'étage supplémentaire pour coté droite, gauche et fond

Le 2ème étage monté étape 3 est un étage inversé sur tôle n°3B.
Les étages supplémentaires fonctionnent dans l'autre sens et sont montés sur des tôles n°3.
Vérifier la position et le sens de montage des tôles 3 et 3B en localisant la trappe échantillon.

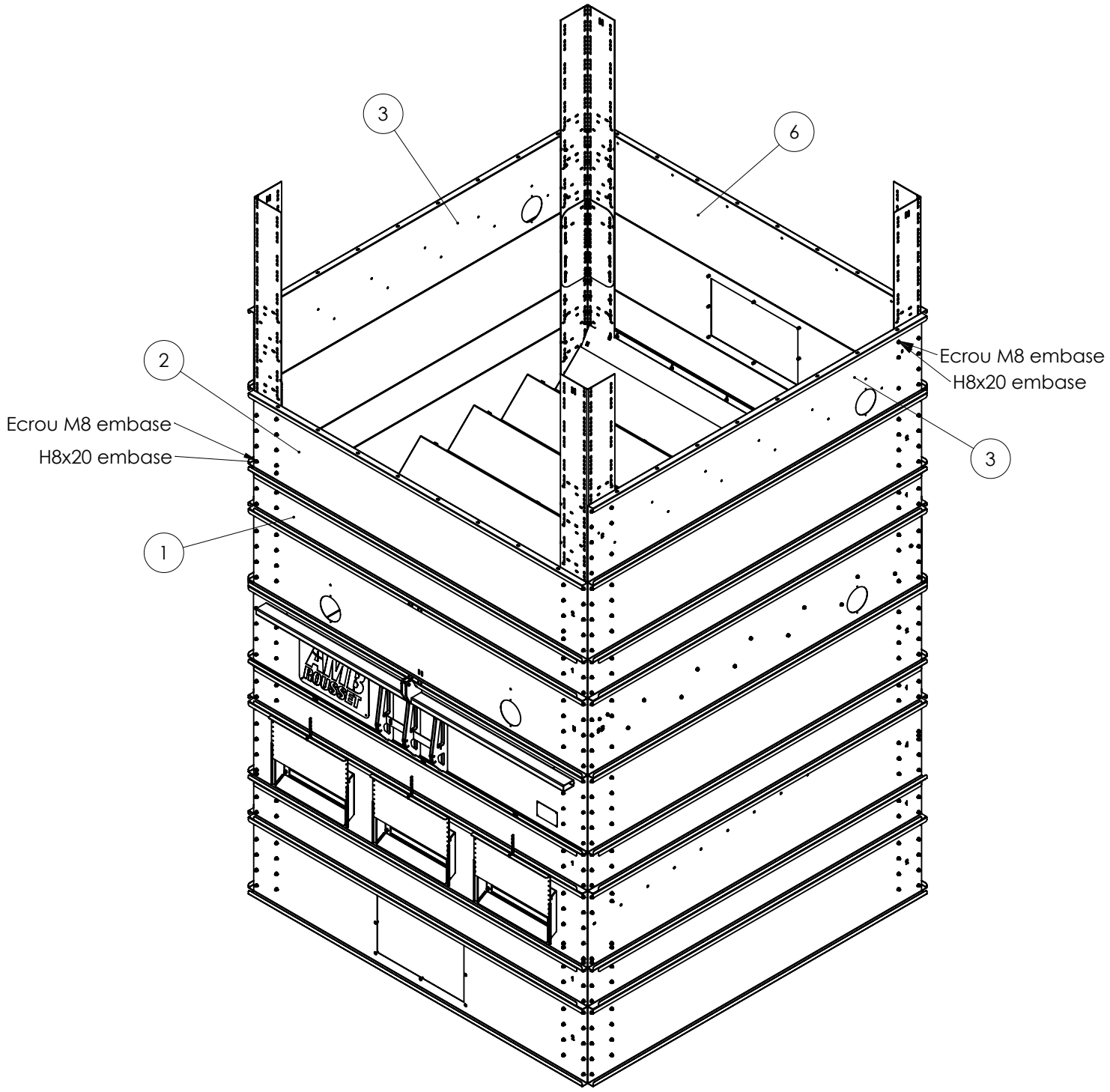

ÉTAPE 6 : Montage étage supplémentaire (option)

Étape 6.1 : Grille mobile sur cornière et déflecteur

- ✓ Grille mobile diriger a l'avant,cornière a l'arrière contre n°3
- ✓ Déflecteur haut coté fond

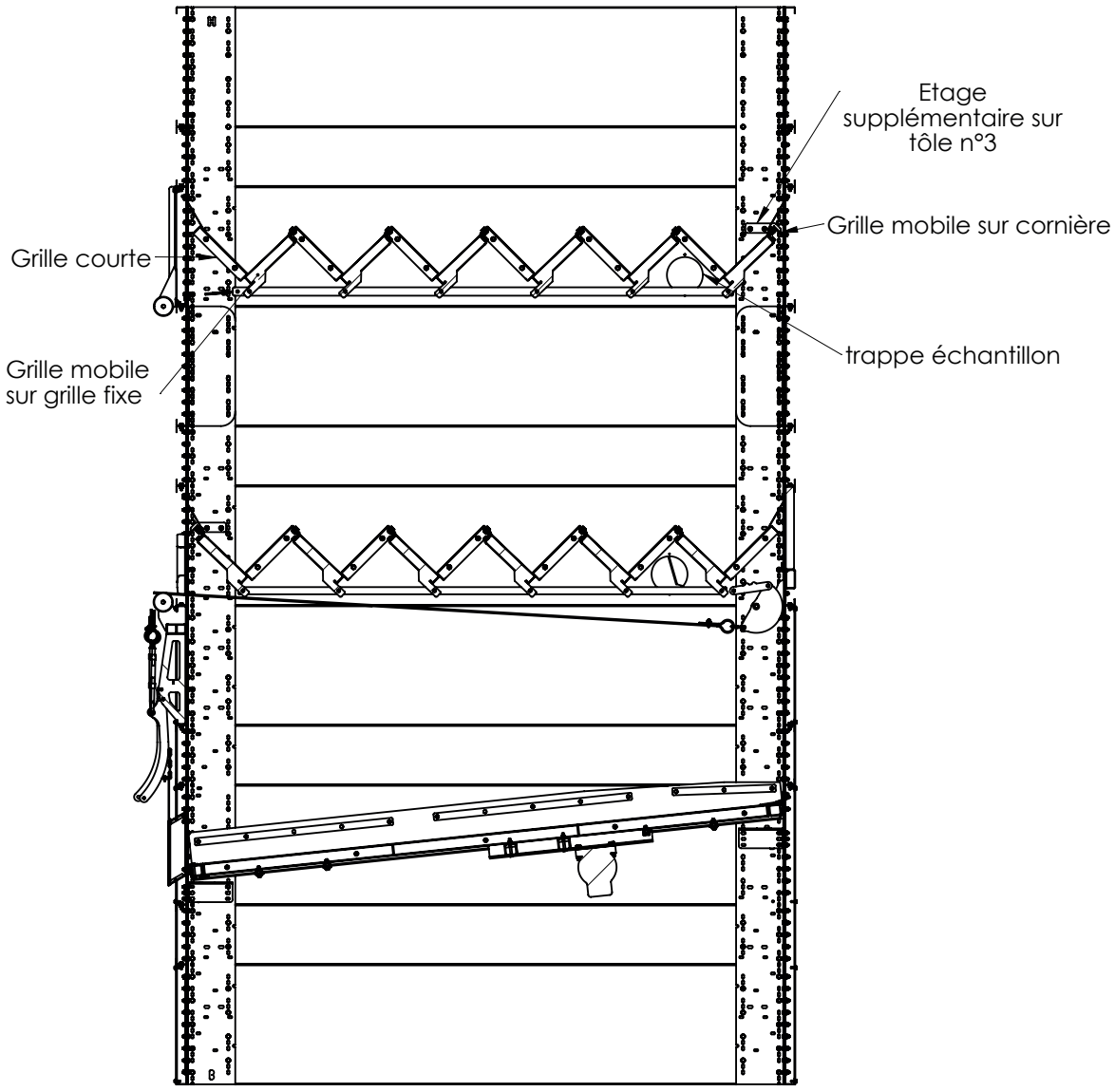

ÉTAPE 6 : Montage étage supplémentaire (option)

Étape 6.1 : Grille mobile sur cornière et déflecteur (suite)

- ✓ Grille mobile diriger a l'avant,cornière a l'arrière contre n°3
- ✓ Déflecteur haut coté fond

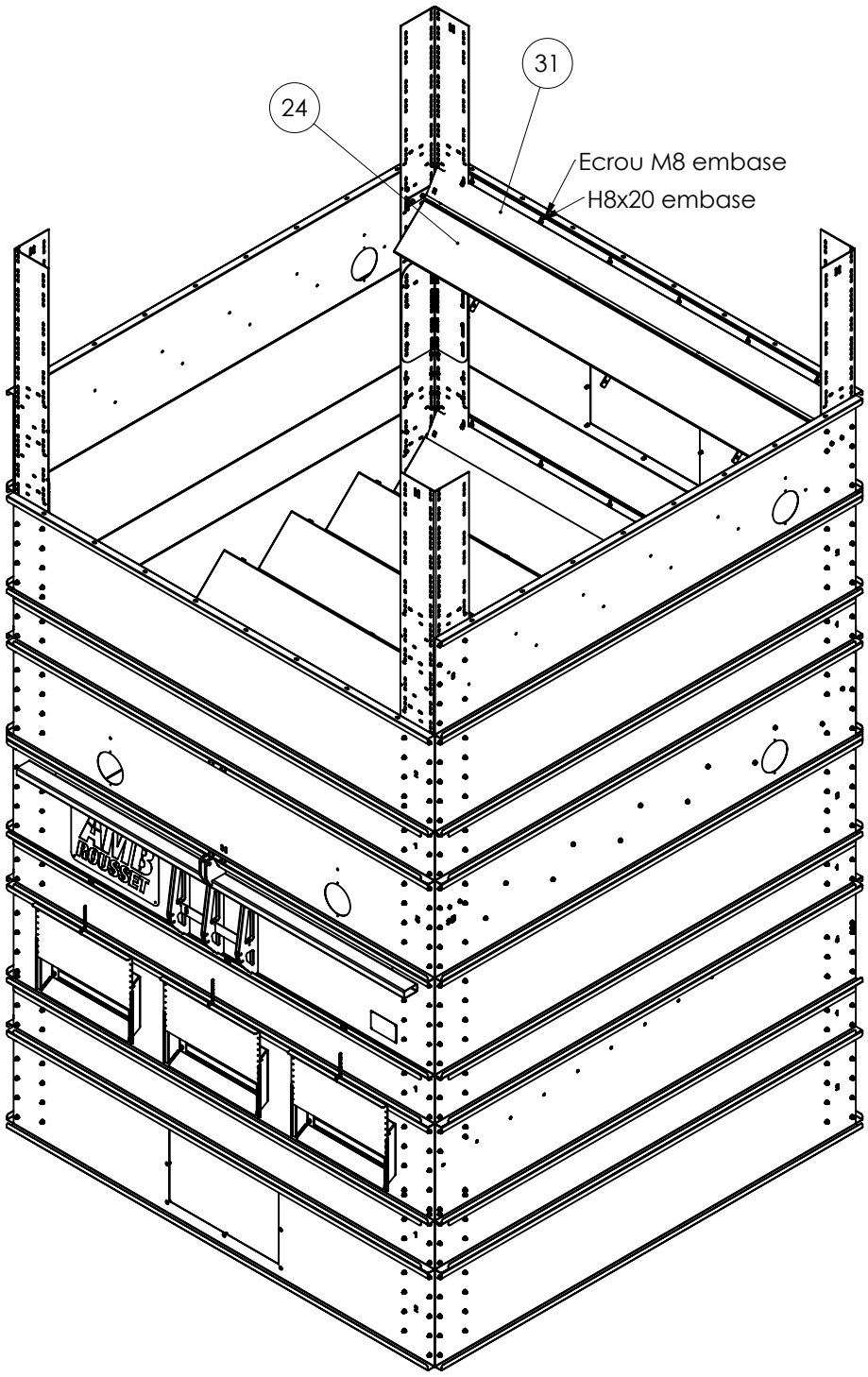

ÉTAPE 6 : Montage étage supplémentaire (option)

Étape 6.2 : Etage standard

- ✓ Ensemble de grille mobile dirigées a l'avant ,fixe dirigées a l'arrière contre n°3
- ✓ Grille fixe courte repéré (peinture aux extrémités) dirigées à l'arrière
- ✓ 3 tirans de raccordement entre grilles mobiles

Ne pas trop serrer la boulonnerie des 3 tirans pour permettre une ouverture aisée des grilles

ATTENTION au sens de montage du repère 25 (contreplis en bas)

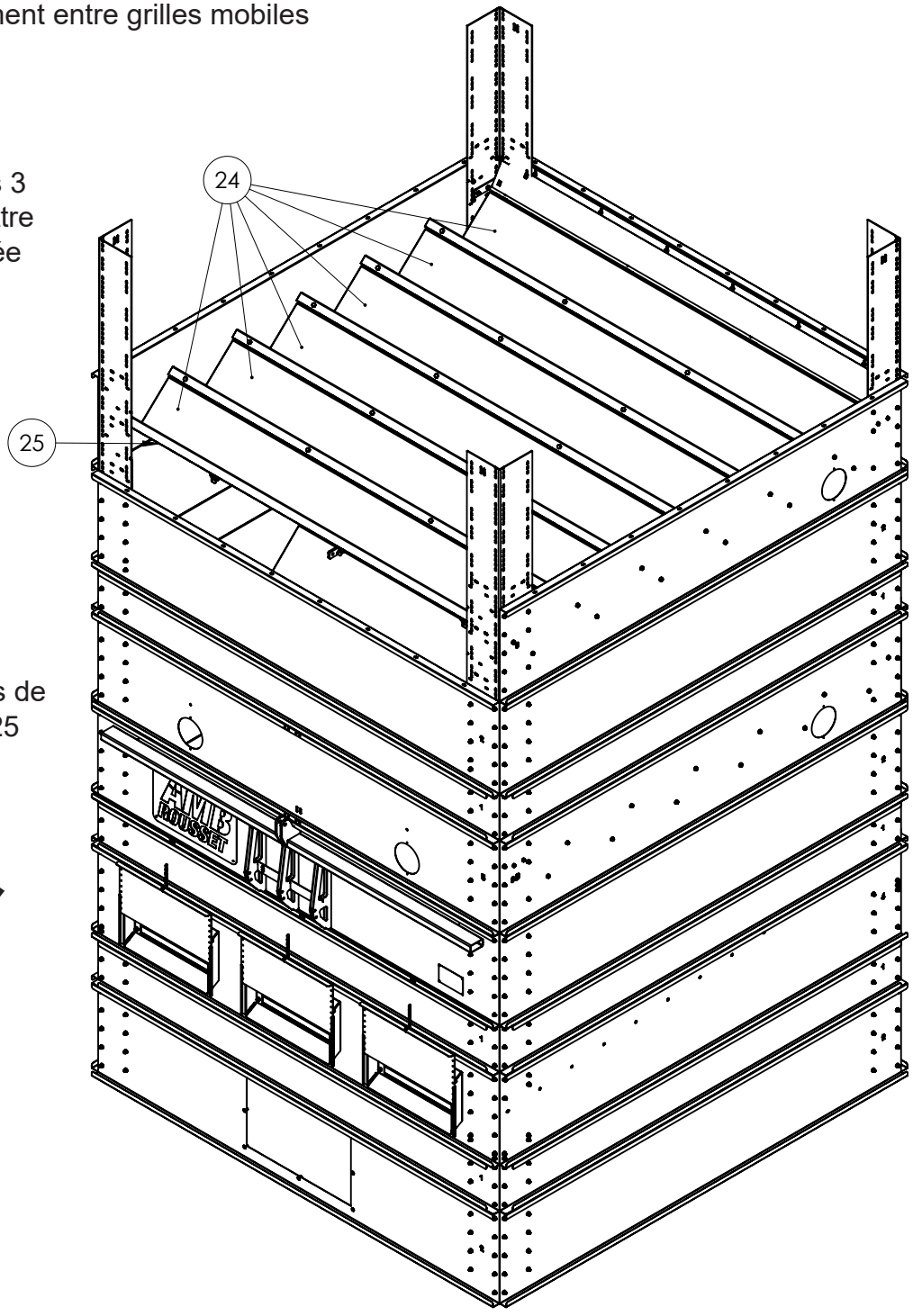

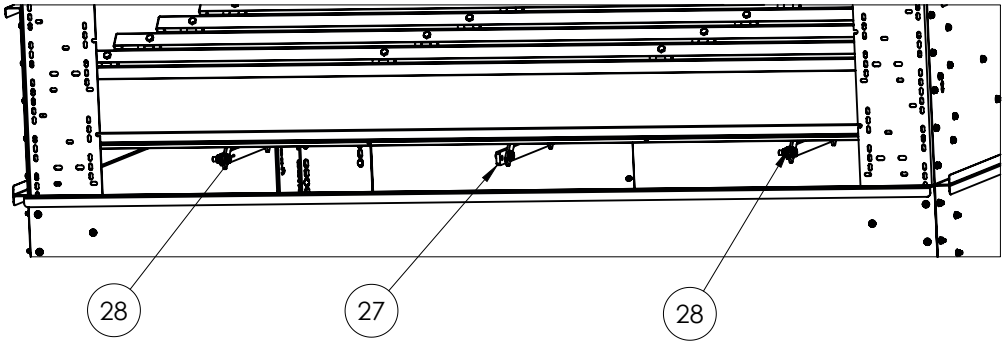

ÉTAPE 6 : Montage étage supplémentaire (option)

Étape 6.2 : Etage standard (suite)

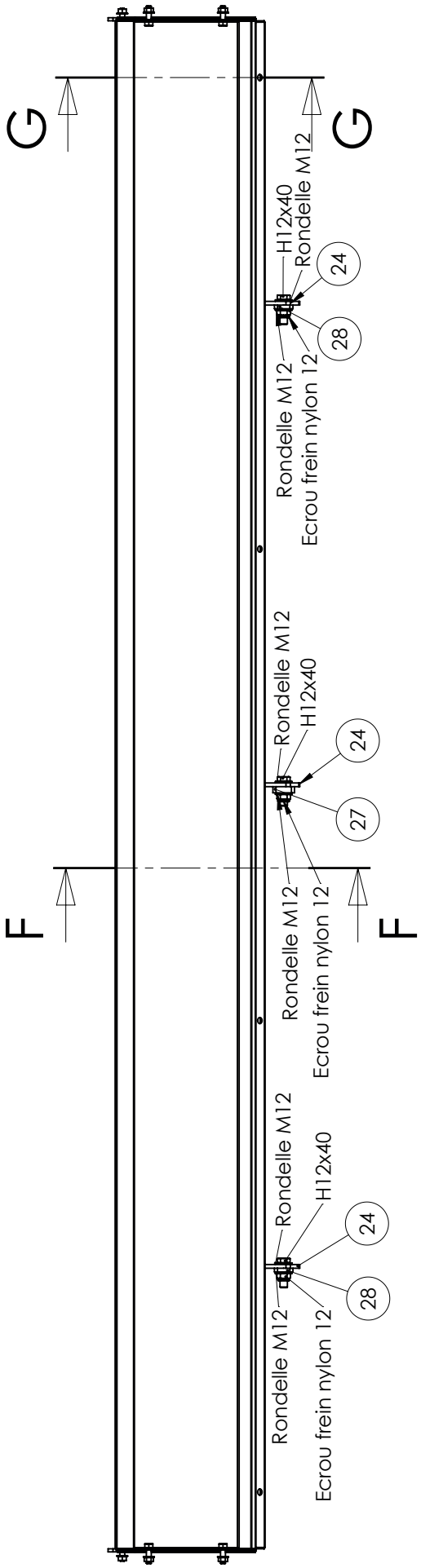

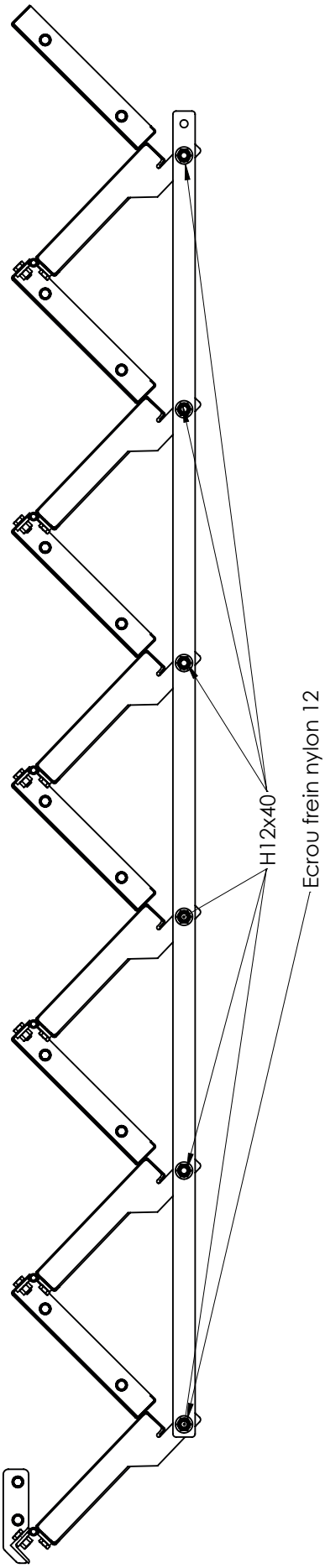

COUPE F-F
ECHELLE 1 : 10

ÉTAPE 6 : Montage étage supplémentaire (option)

Étape 6.2 : Etage standard (suite)

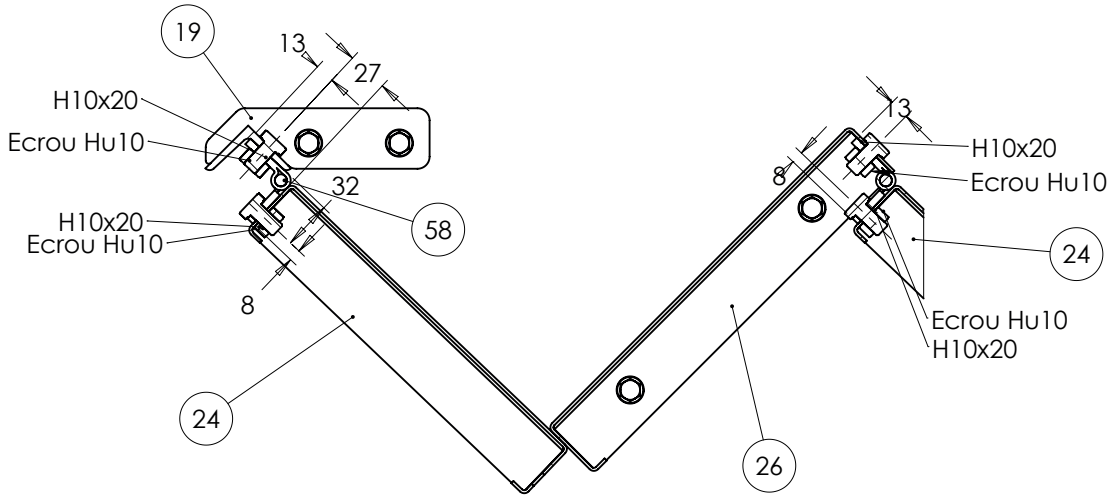

COUPE G-G
ECHELLE 1 : 5

ÉTAPE 6 : Montage étage supplémentaire (option)

Étape 6.3 : Tôle complémentaire et façade sous étage

- ✓ Tôles complémentaires jusq'en haut de la machine pour coté droit, gauche et fond
- ✓ Tôle prise d'échantillon / support poulie en facade
- ✓ Renfort de support poulie (prémontage étape 0.5)
- ✓ Poulie facade (prémontage étape 0.5)
- ✓ Déflecteur haut coté facade

⚠ Ne pas oublier le repère 33

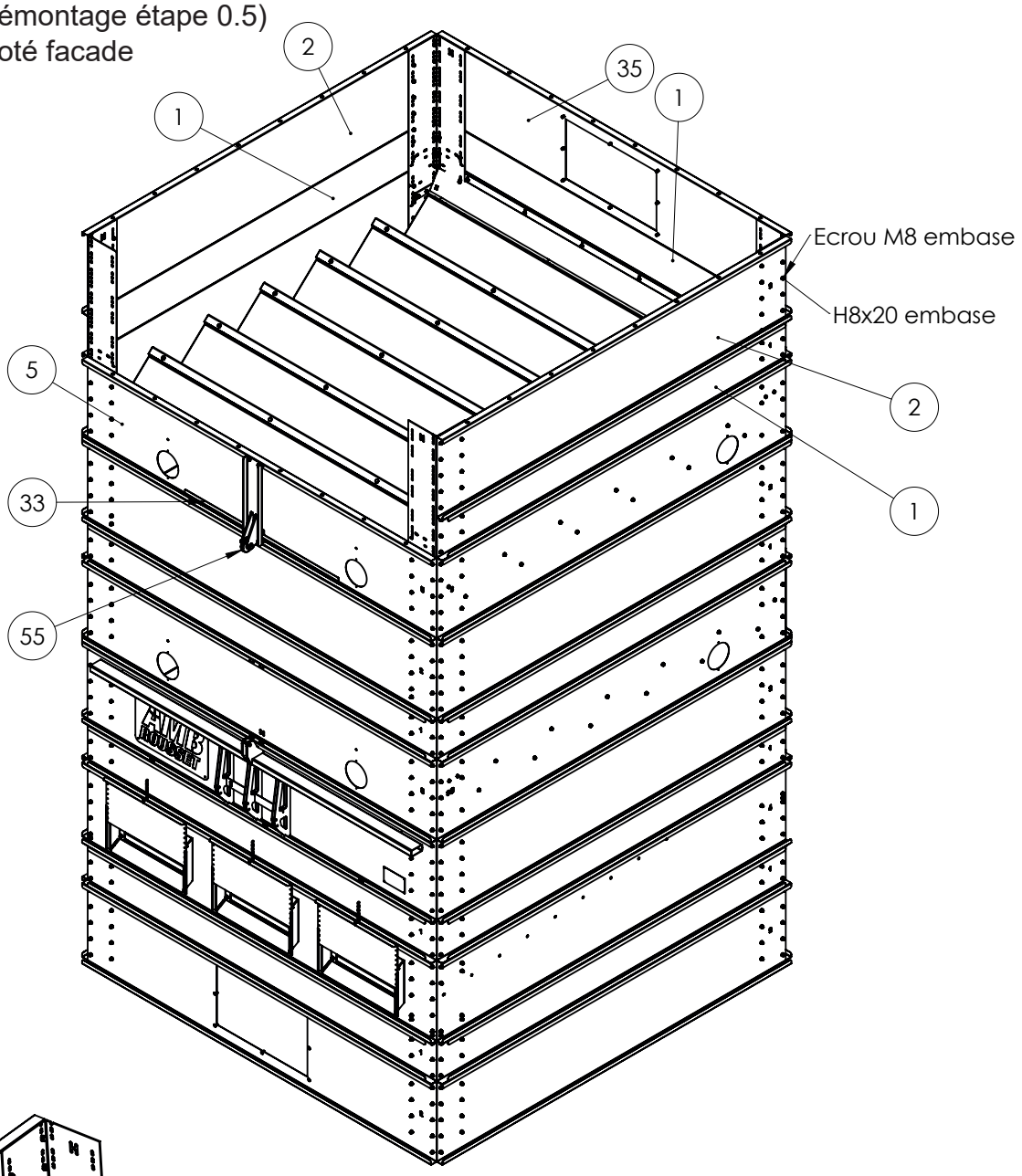

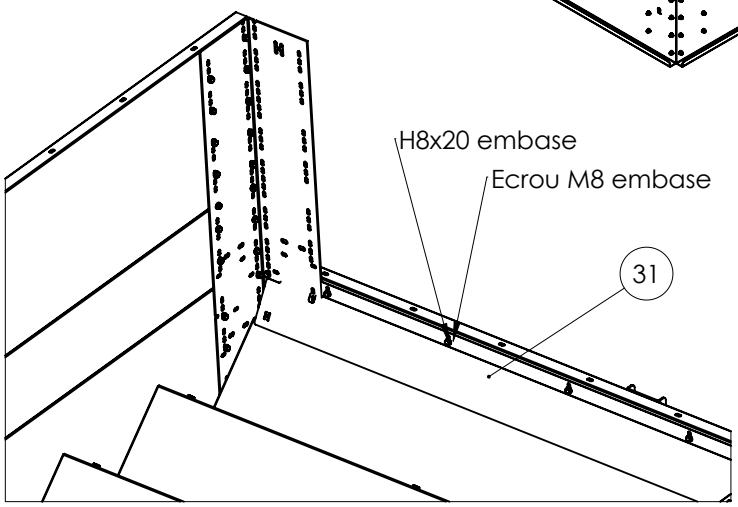

ÉTAPE 6 : Montage étage supplémentaire (option)

Étape 6.4 : Tôles complémentaires

✓ Tôles complémentaires jusq'en haut de la machine

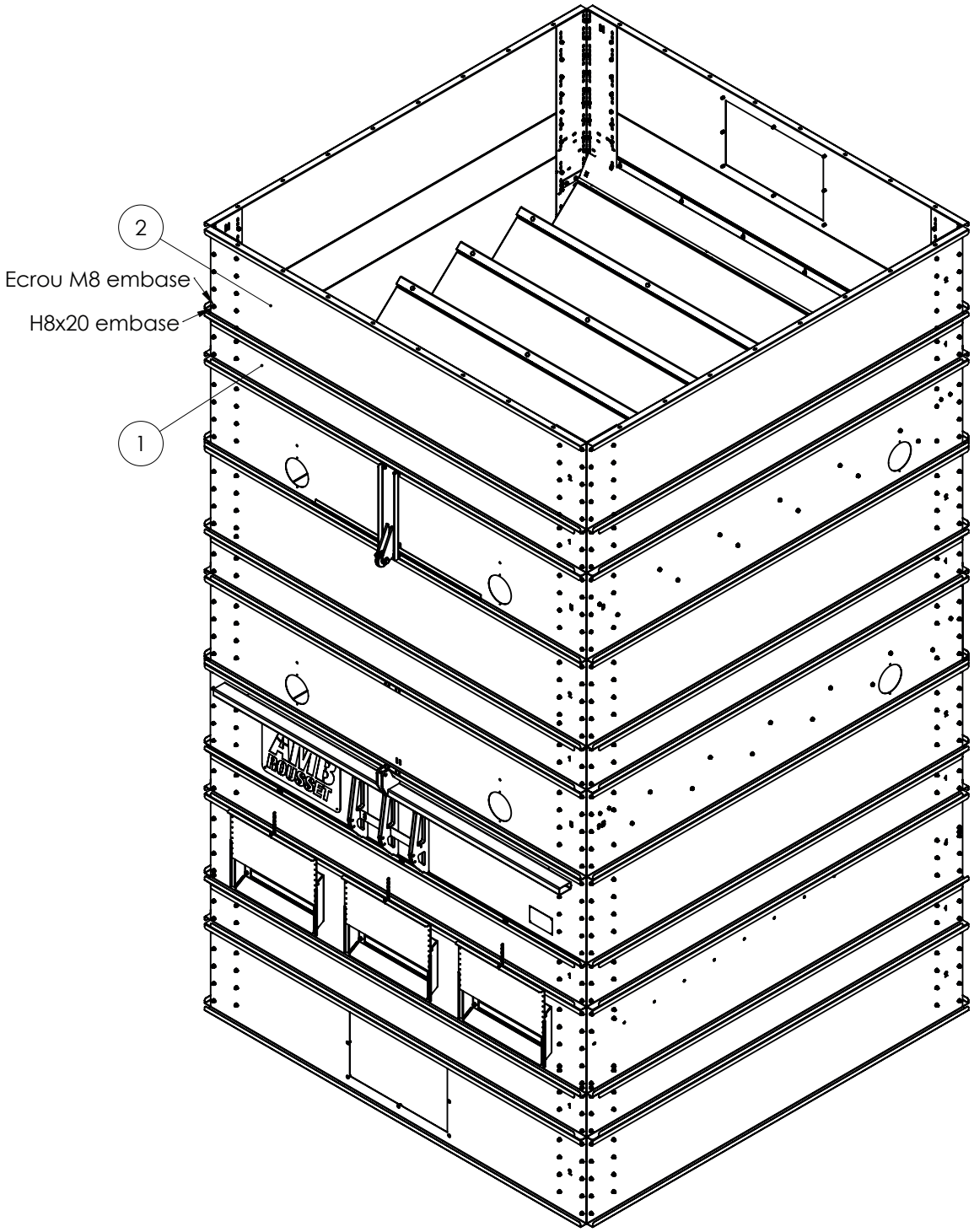

ÉTAPE 7 : Réglage/serrage bardage

Étape 7.1 : Vis horizontale

Remarque : Illustration avec une machine de base, procéder sur le même principe dans le cas d'un machine avec des étages en option

✓ Mettre en place les vis horizontales sans écrou

⚠ Les écrous seront placés plus tard au moment du serrage

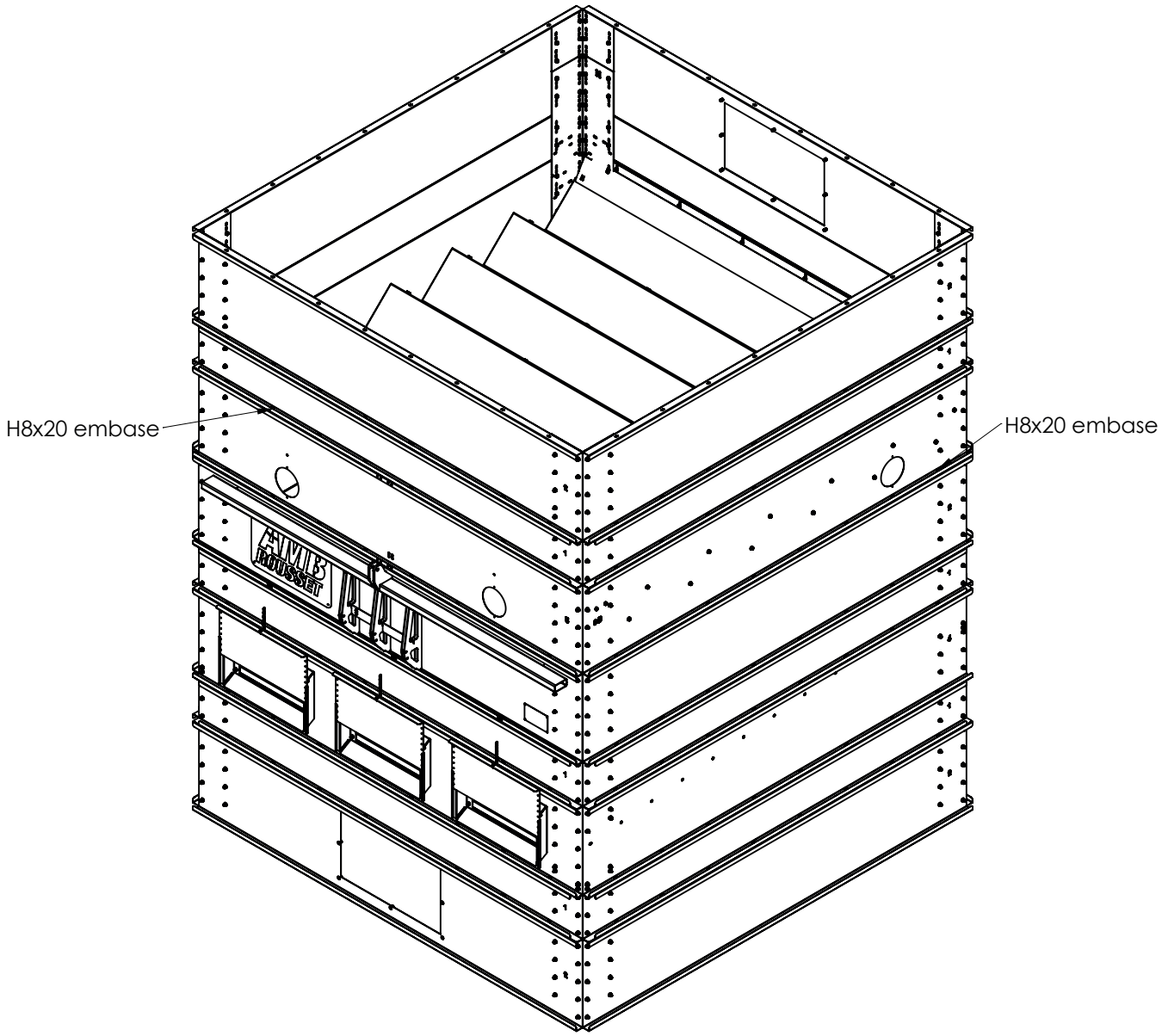

ÉTAPE 7 : Réglage/serrage bardage

Étape 7.2 : Contrôle diagonale du sol et du dessus

Remarque : Illustration avec une machine de base, procéder sur le même principe dans le cas d'un machine avec des étages en option

✓ Contrôle des diagonales sol et dessus par l'intérieur
- Point de mesure à choisir en fonction de la situation.
- Il est important de mesurer les digonales intérieur D1 et D2 de la même manière.
- L'écart entre D1 et D2 doit être inférieur à 5mm.

	D1	D2	écart	Critère
Sol				D1-D2<5mm
Dessus				D1-D2<5mm

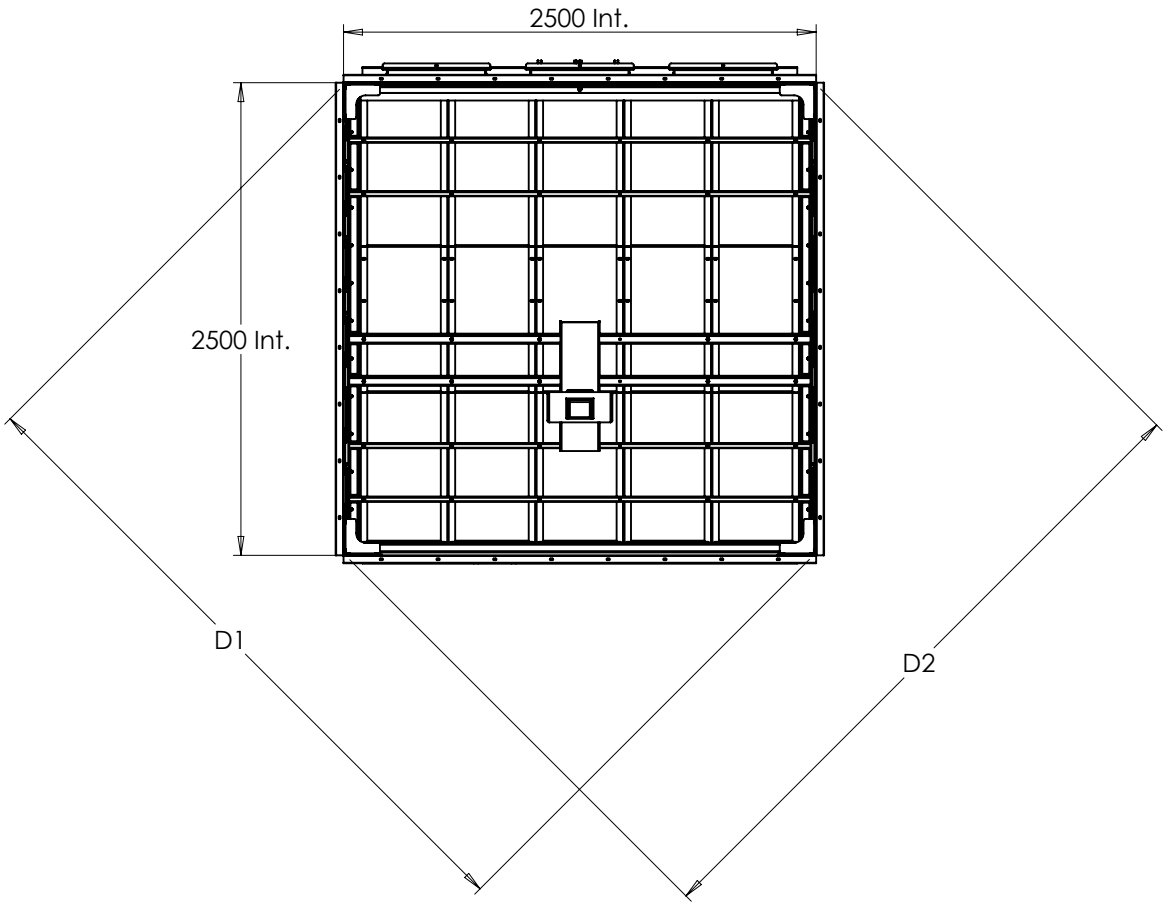

ÉTAPE 7 : Réglage/serrage bardage

Étape 7.3 : Contrôle diagonale des côtés

Remarque : Illustration avec une machine de base, procéder sur le même principe dans le cas d'un machine avec des étages en option

✓ Contrôle des diagonales droite, gauche, face, fond par l'éxtérieur

- Il est important de mesurer les digonales extérieures D3 et D4 de la même manière (même remarque avec D5 et D6).
- L'écart entre D3 et D4 ou entre D5 et D6 doit être inférieur à 10mm.

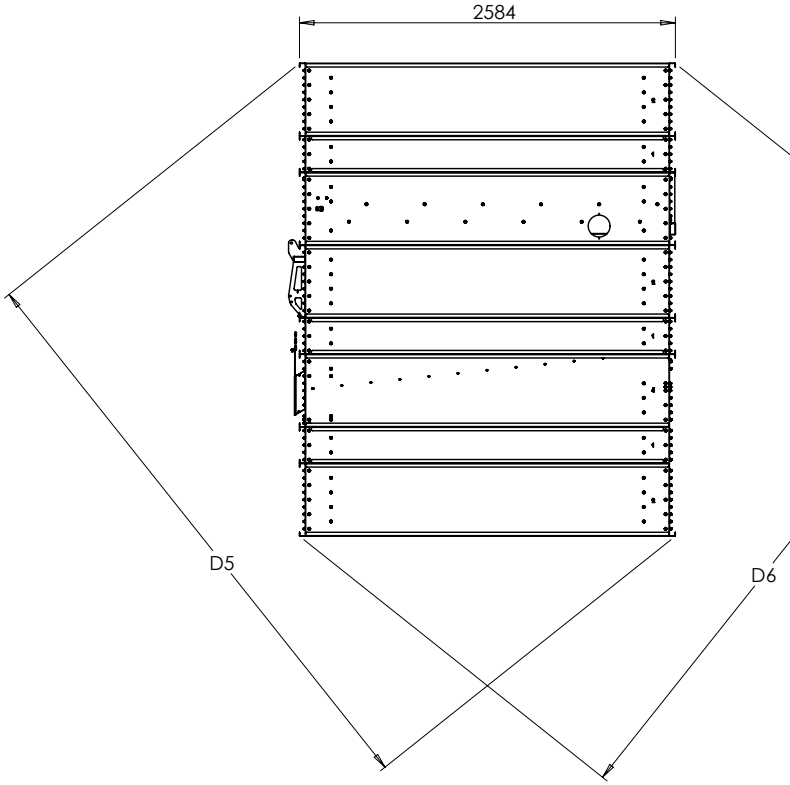

	D3-D5	D4-D6	écart	Critère
Face				D3-D4<10mm
Arrière				D3-D4<10mm
Droite				D5-D6<10mm
Gauche				D5-D6<10mm

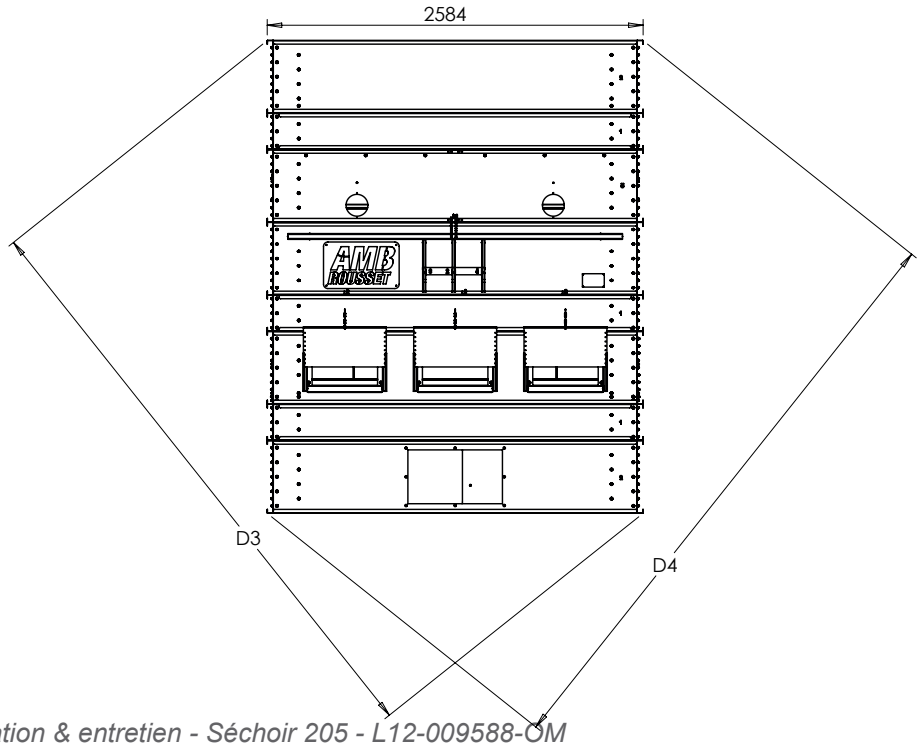

ÉTAPE 7 : Réglage/serrage bardage

Étape 7.4 : Serrage boulons verticaux

Remarque : Illustration avec une machine de base, procéder sur le même principe dans le cas d'un machine avec des étages en option

✓ Serrage des vis verticales

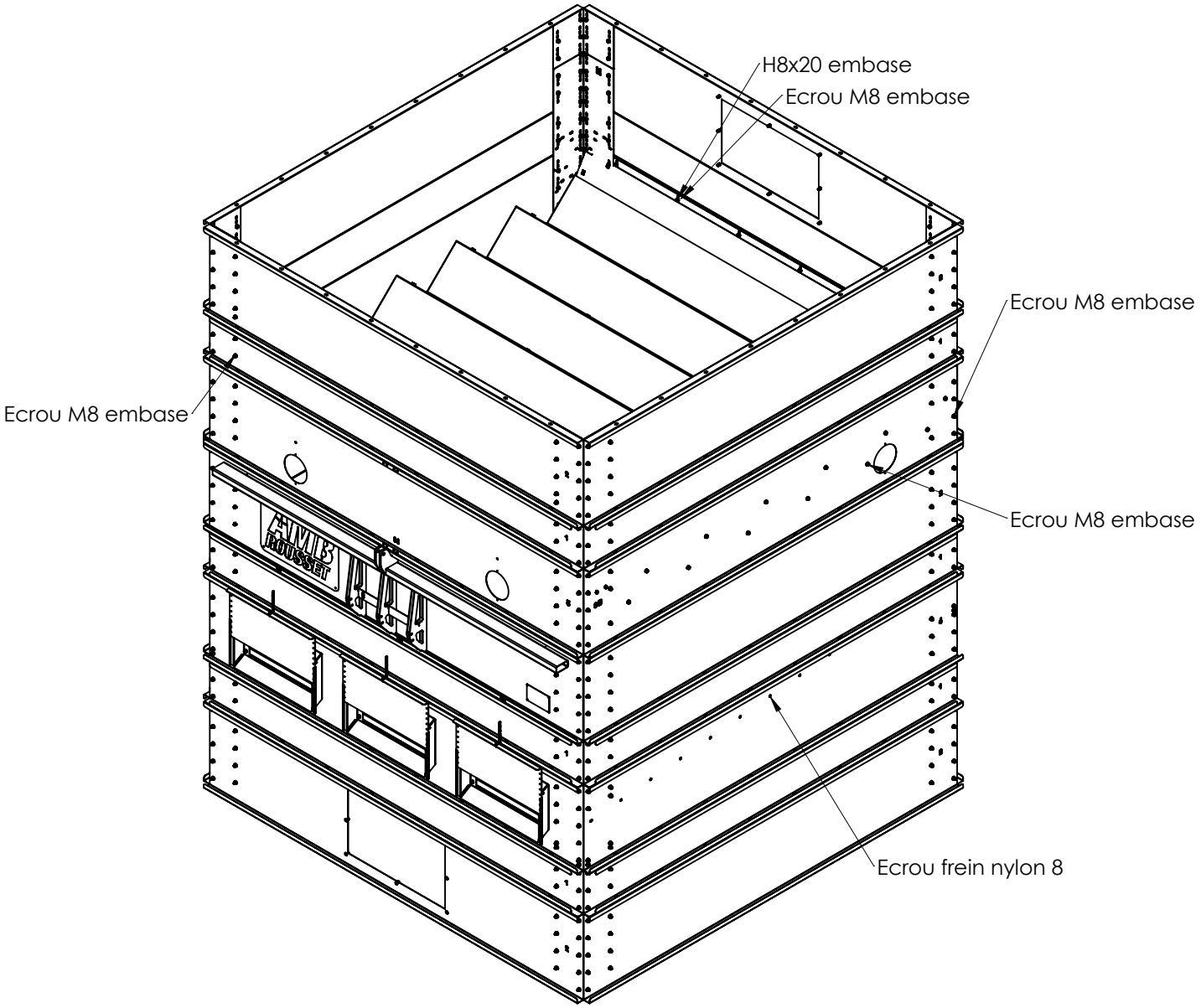

ÉTAPE 7 : Réglage/serrage bardage

Étape 7.5 : Serrage boulons horizontaux

Remarque : Illustration avec une machine de base, procéder sur le même principe dans le cas d'un machine avec des étages en option

✓ Mise en place des écrous et serrage les boulons horizontaux un par un.

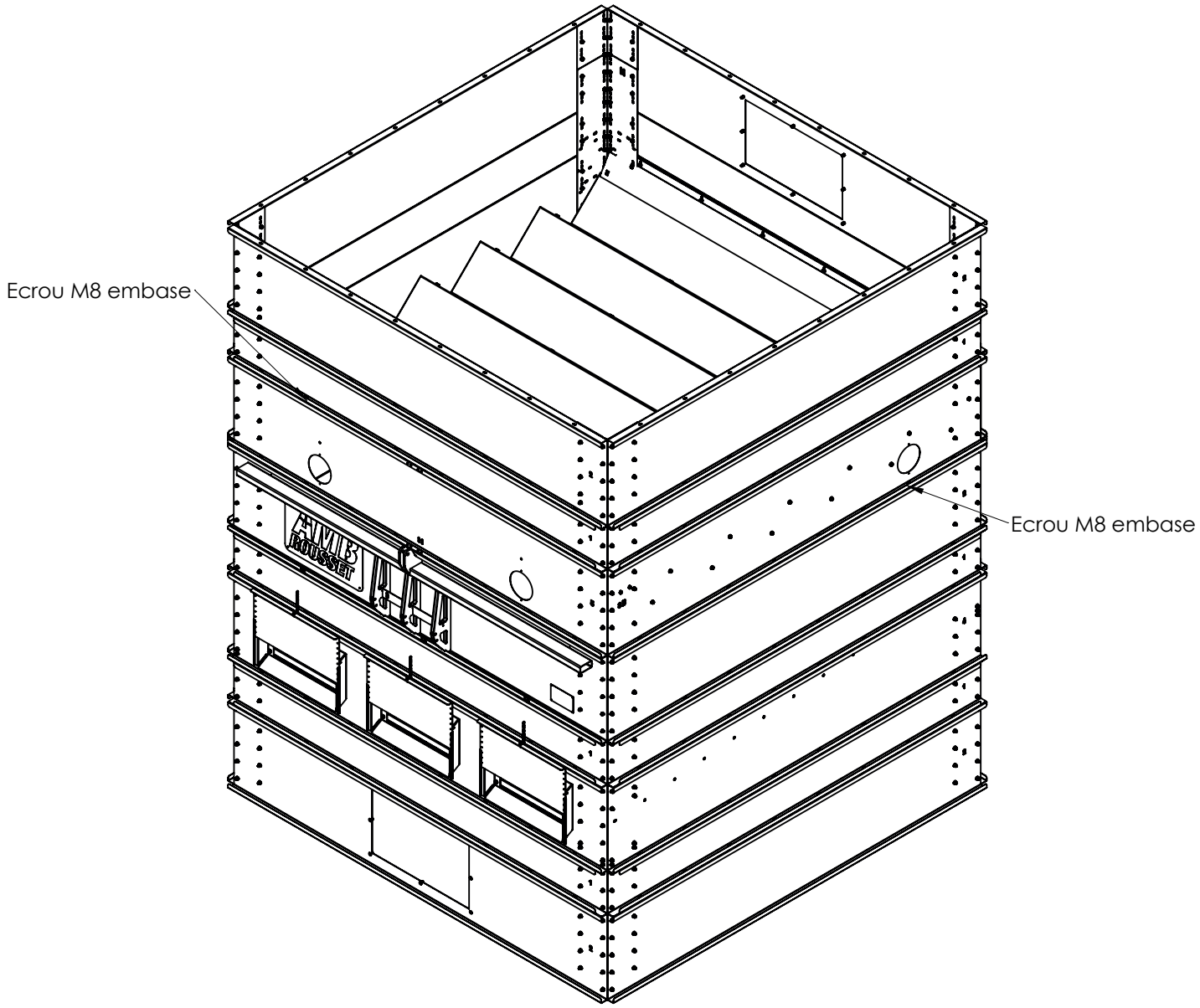

ÉTAPE 8 : Cable de commande

Étape 8.1 : Raccordement côté levier

Remarque : Illustration avec une machine de base

- ✓ Mettre en place le levier avec son tendeur et sa goupille de verouillage
- ✓ Allonger au maximum le tendeur
- ✓ Fixer la plus belle extrémité du cable sur le tendeur à l'aide du serre câble

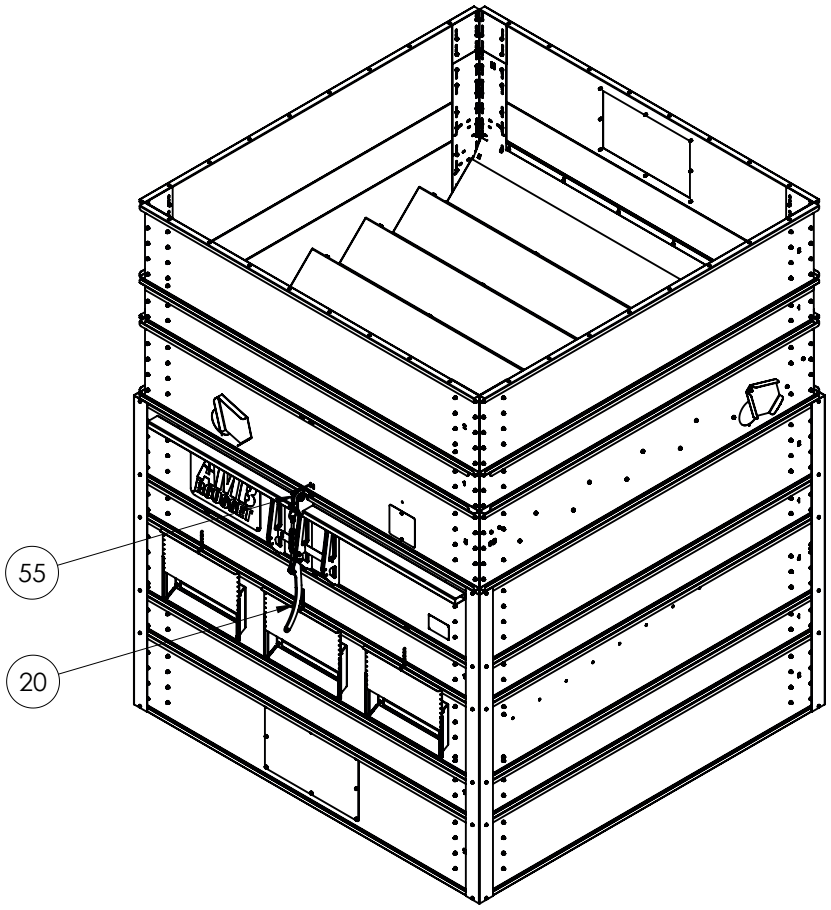

ÉTAPE 8 : Cable de commande

Étape 8.1 : Raccordement côté levier (suite)

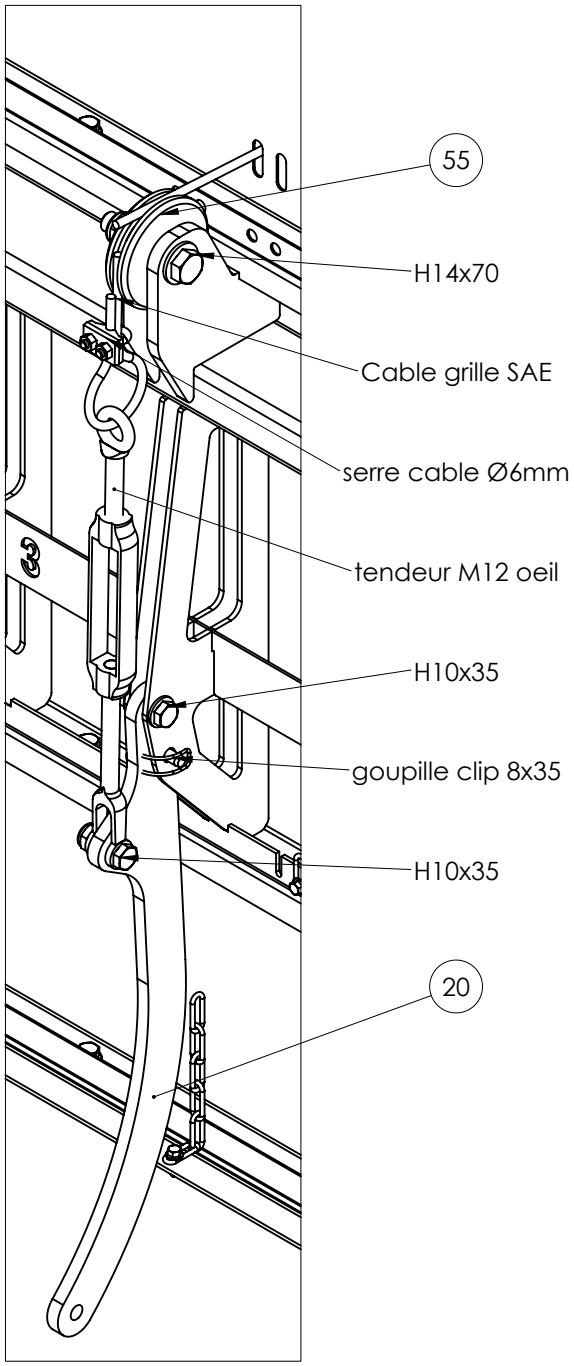

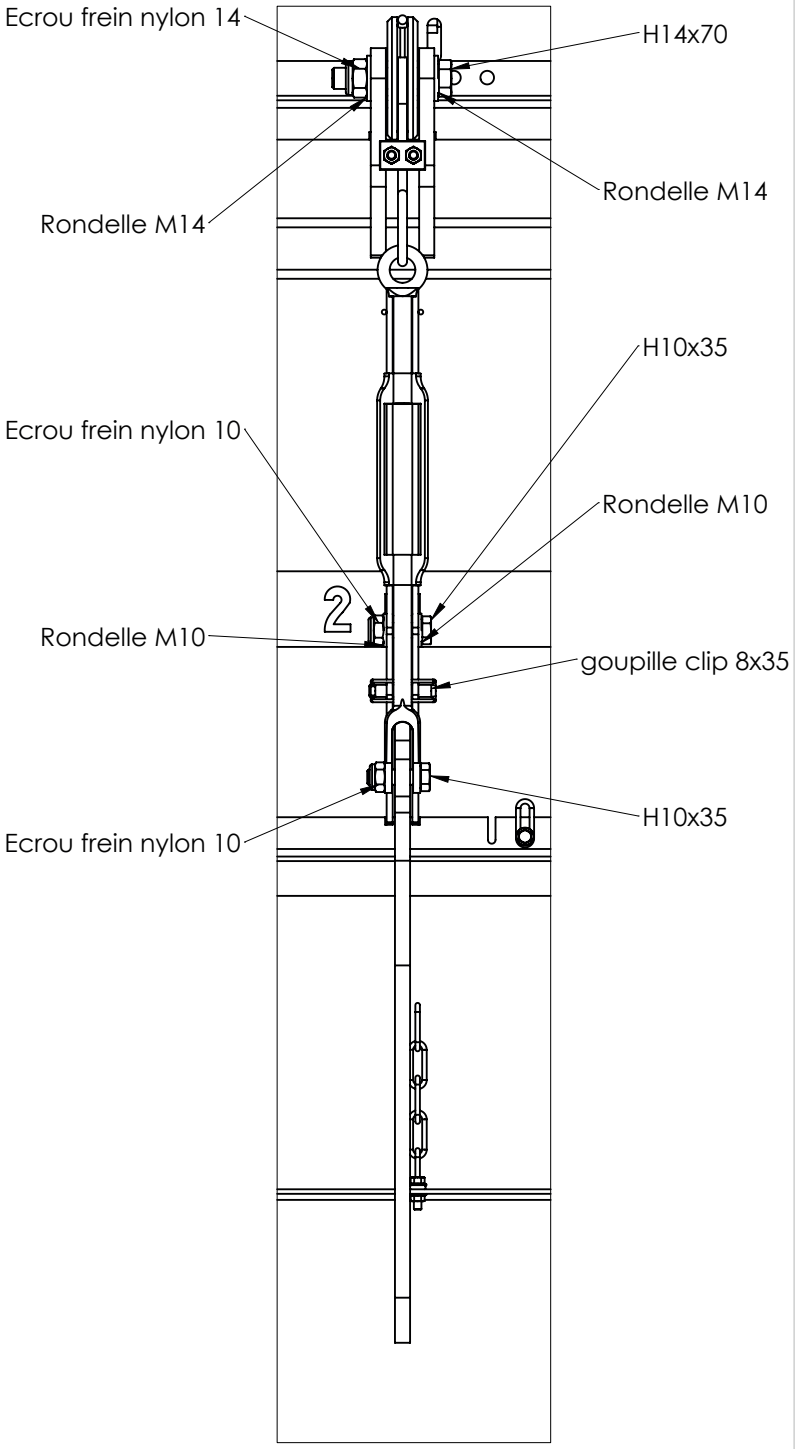

ÉTAPE 8 : Cable de commande

Étape 8.2 : Raccordement côté étage

- ✓ Bloquer l'étage à grilles en position fermée à l'aide d'une pince
- ✓ Passer la 2eme extrémité du cable dans le trou de fixation de l'étage (manille de came pour étage inversé et tirant pour étage standard)
- ✓ Tendre au maximum à la main et verouiller avec un serre cable

a) Illustration dans le cas d'un étage inversé

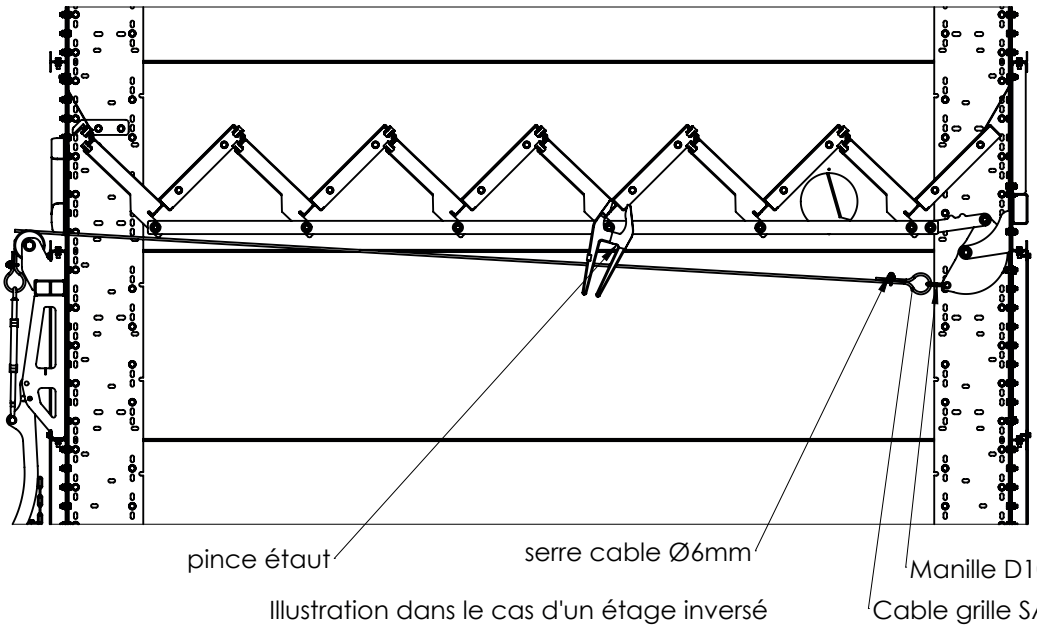

Illustration dans le cas d'un étage inversé

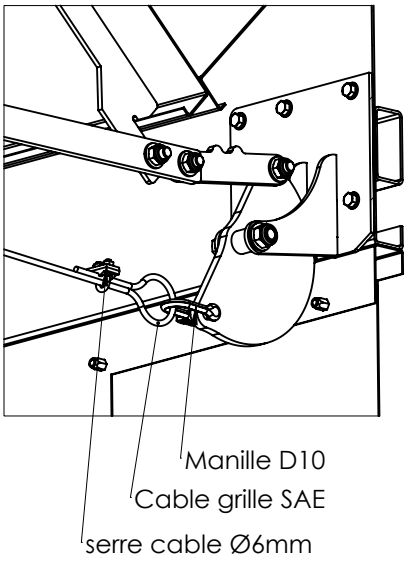

b) Illustration dans le cas d'un étage standard (option étage supplémentaire)

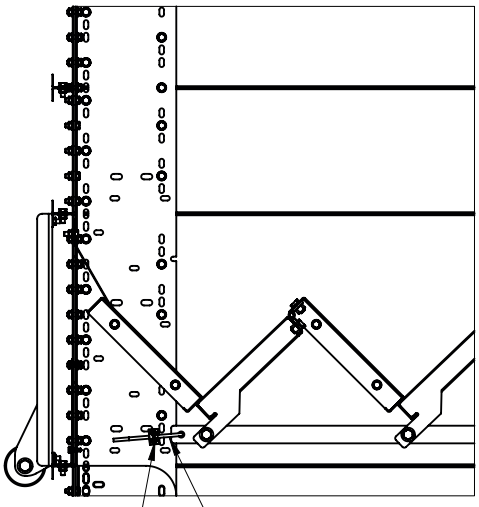

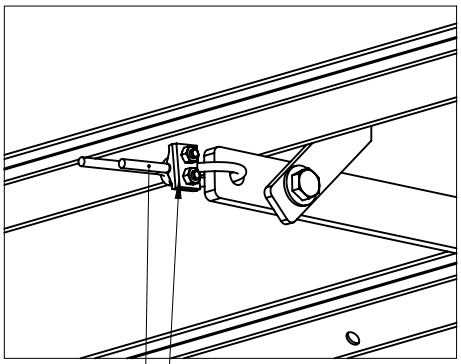

ÉTAPE 8 : Cable de commande

Étape 8.3 : Réglages

✓ Enlever la pince (l'étage souvre partiellement en tendant le cable)
✓ Tenir le levier et enlever la goupille (Repère A)
✓ Régler la tension : actionner le levier jusqu'à sentir le contact de fermeture des grilles en plusieurs essai, raccourcir le tendeur (Repère B) jusqu'à ce que le point de contact intervienne quand le trou de goupille soit dans la position illustrée (Repère C) (trou goupille tangent extérieur au support)

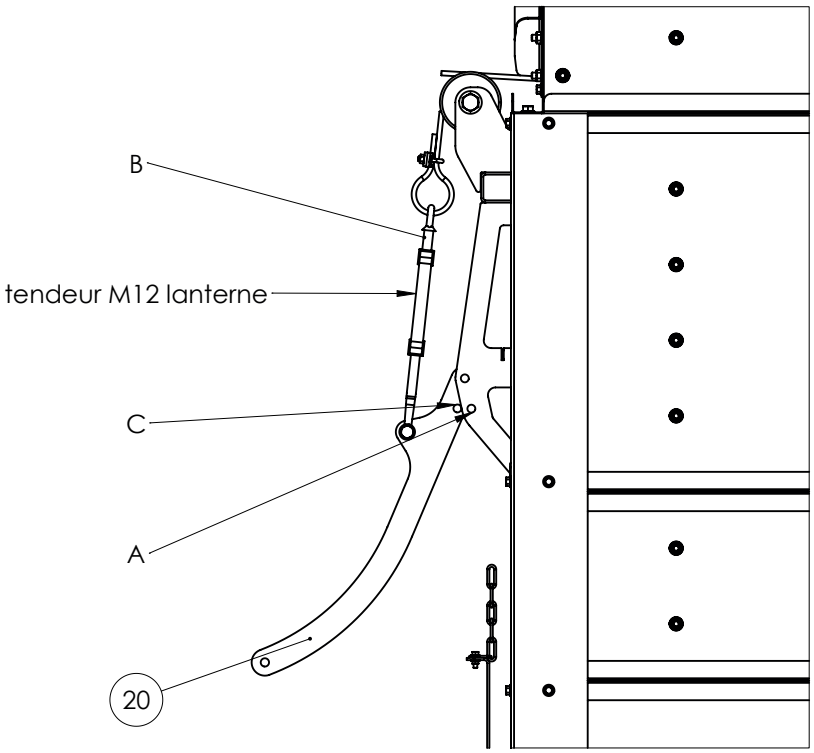

ÉTAPE 8 : Cable de commande

Étape 8.4 : Verrouillage

✓ Verouillage par goupille

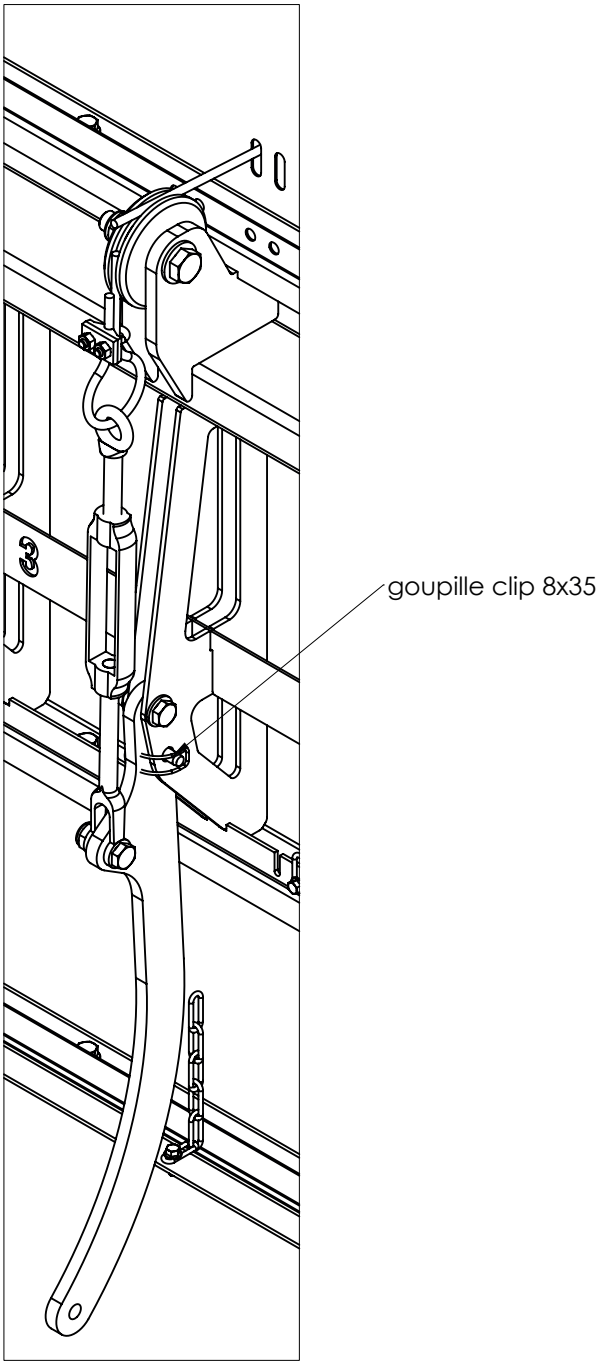

ÉTAPE 8 : Cable de commande

Étape 8.5 : Câbles étages supplémentaires (option)

✓ Répéter les étapes 8.1 à 8.4 pour les étages supplémentaires (option)

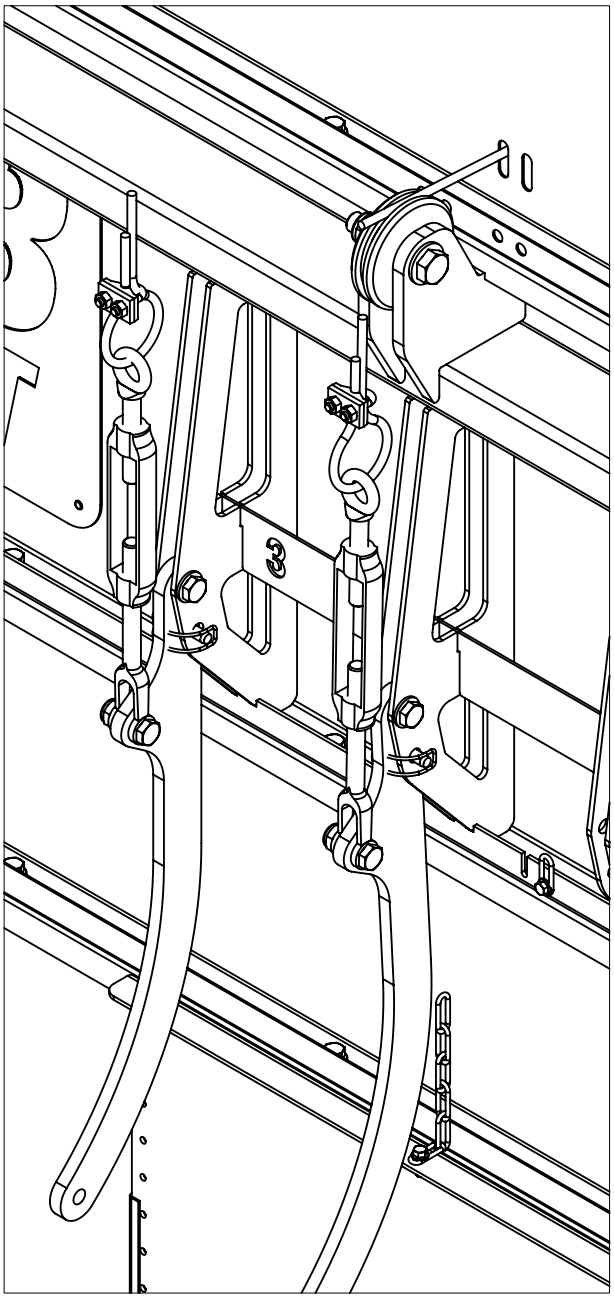

ÉTAPE 9 : Finalisation

Étape 9.1 : Finalisation version sans étages supplémentaires

- ✓ Cornière de finitions
- ✓ Trappe échantillons
- ✓ Fermeture trappe de visite

La machine est livrée avec 3 tôles de prise échantillon repère 60 à répartir sur la machine selon la demande du client

a) Vue avant

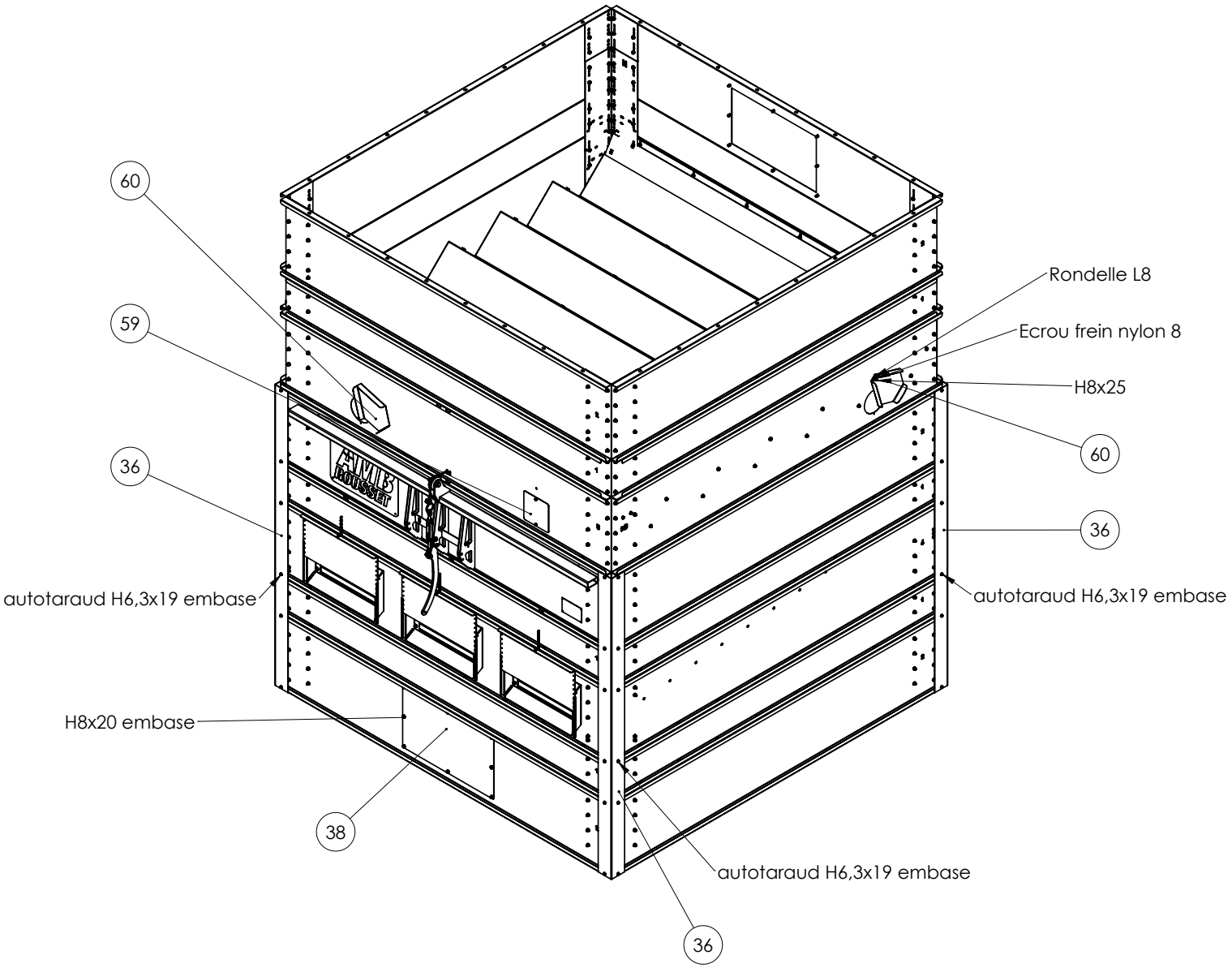

ÉTAPE 9 : Finalisation

Étape 9.1 : Finalisation version sans étages supplémentaires (suite)

b) Vue arrière

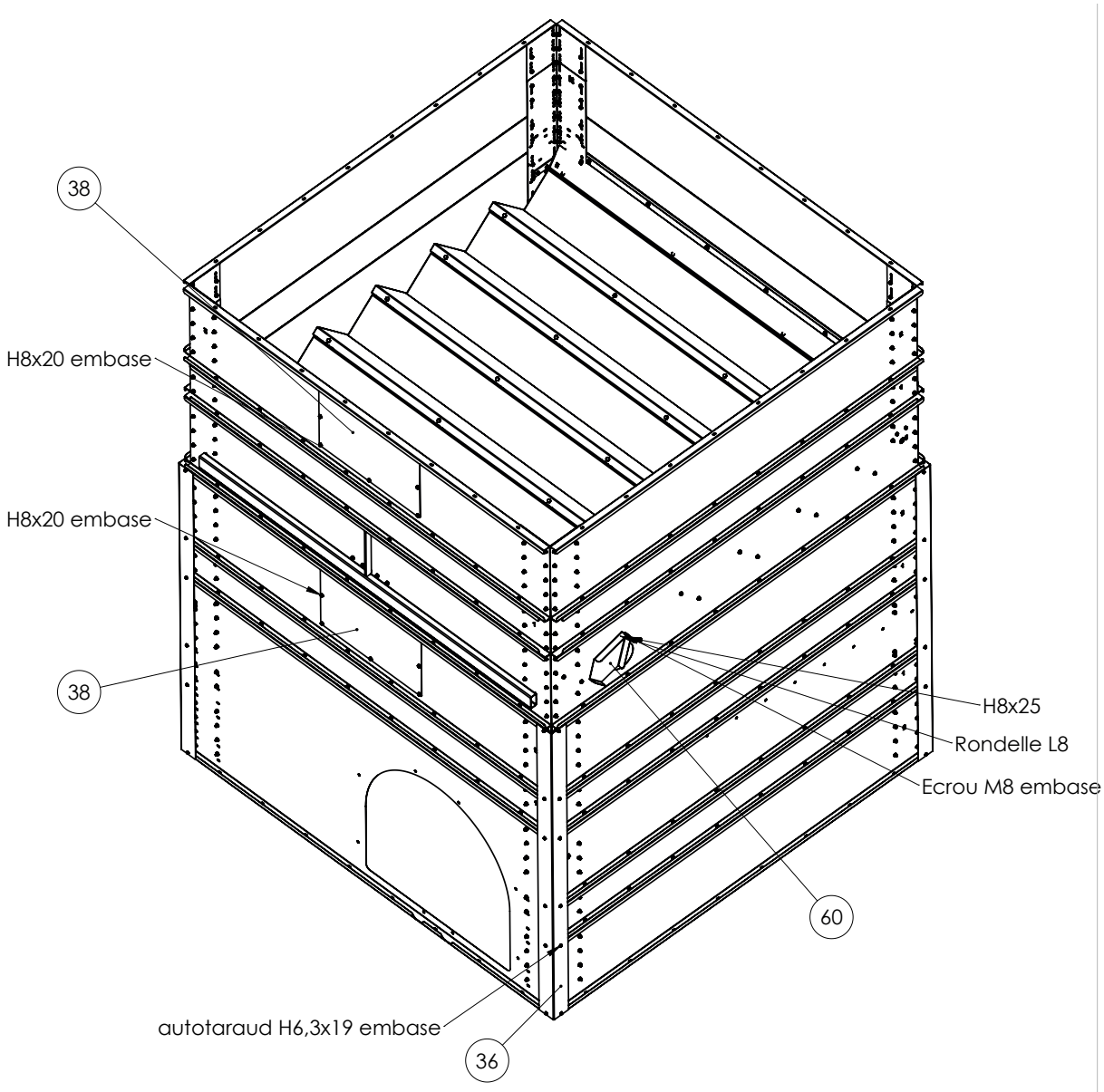

ÉTAPE 9 : Finalisation

Étape 9.2 : Finalisation version avec étages supplémentaires

- ✓ Cornière de finitions
- ✓ Trappe échantillons
- ✓ Fermeture trappe de visite

La machine est livrée avec 3 tôles de prise échantillon repère 60 à répartir sur la machine selon la demande du client

a) Vue avant

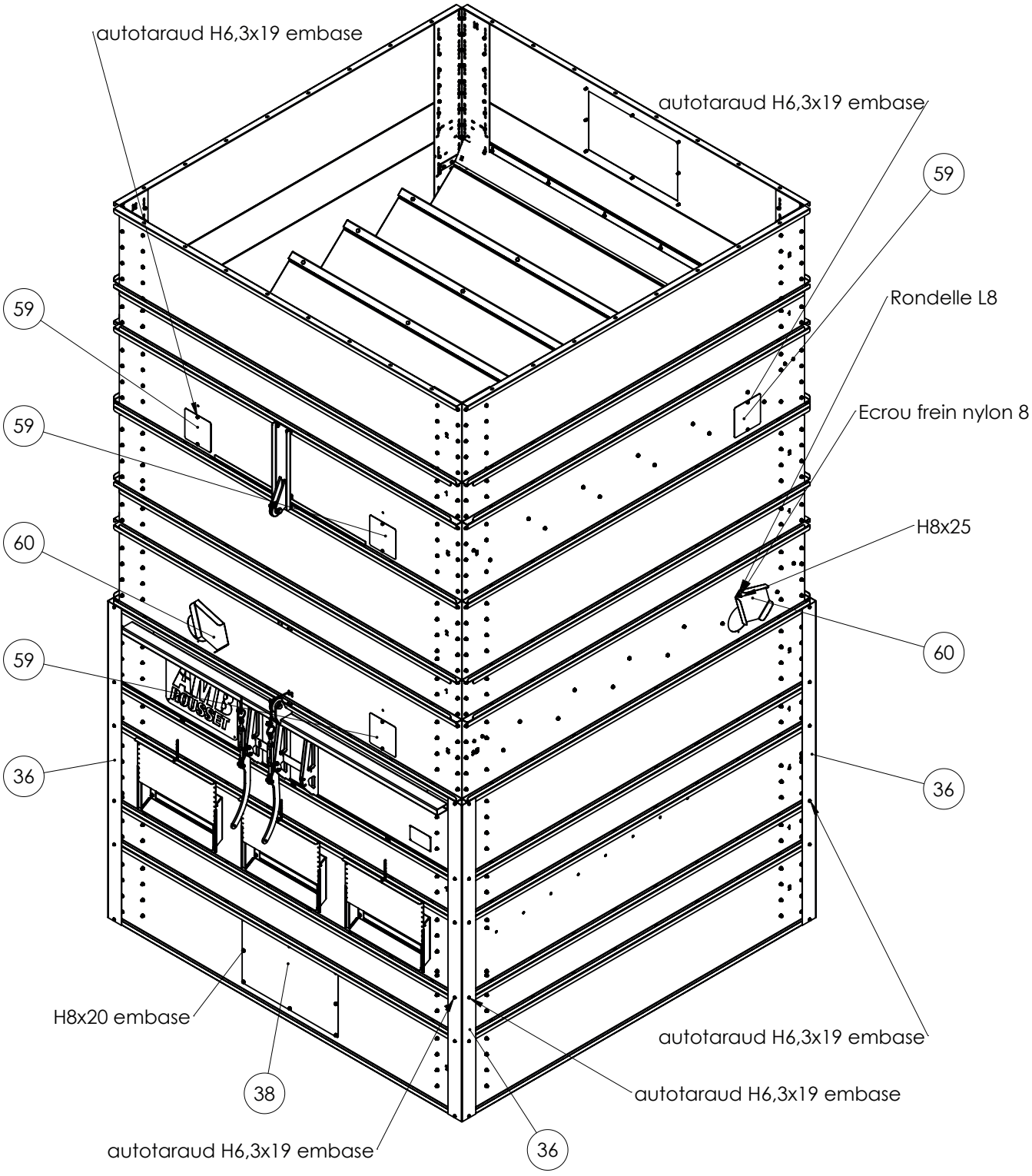

ÉTAPE 9 : Finalisation

Étape 9.2 : Finalisation version avec étages supplémentaires (suite)

b) Vue arrière

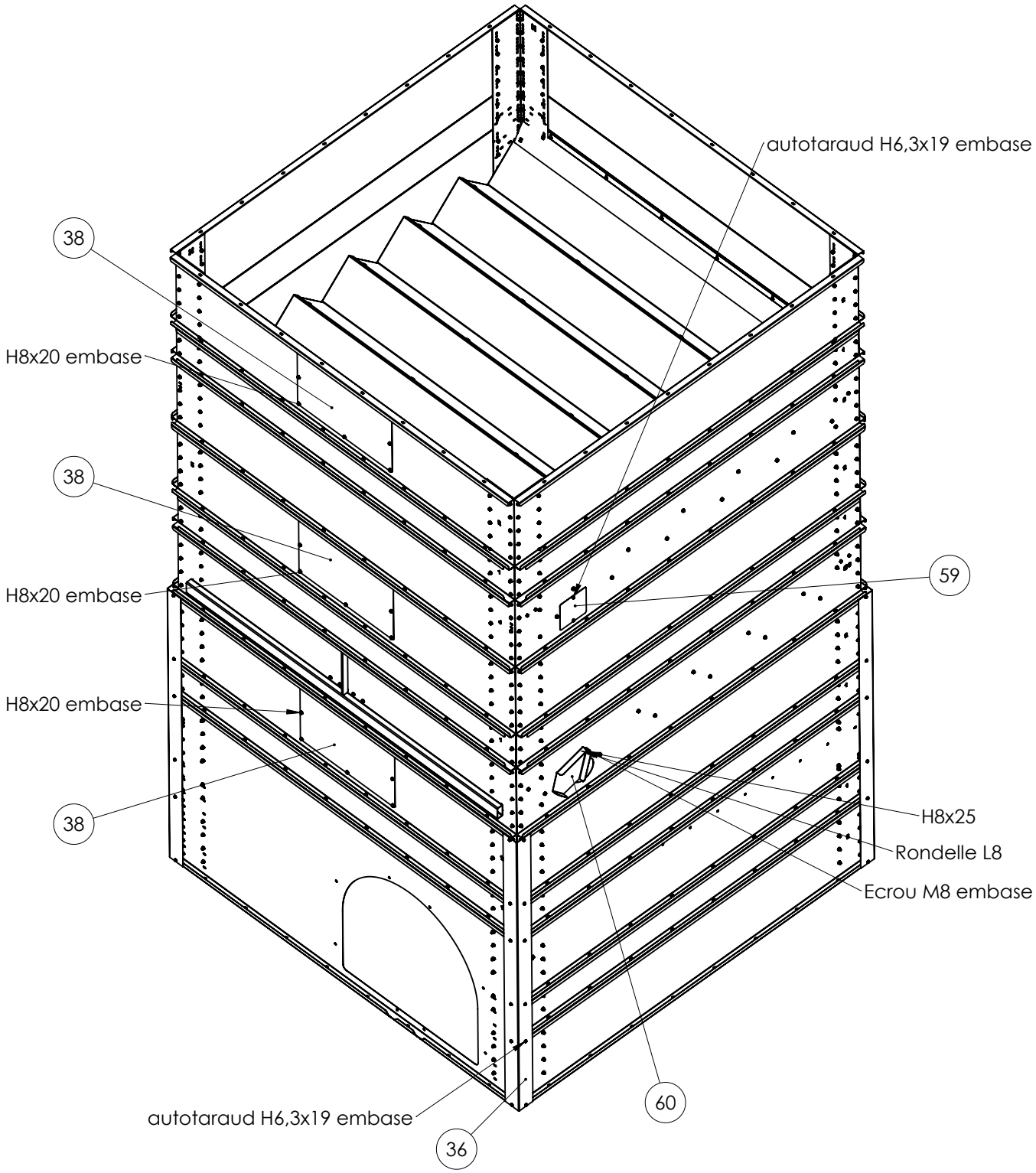

ÉTAPE 9 : Finalisation

Étape 9.3 :Raccordement électrique

✓ Câblage électrique + vérification sens de rotation vibreur + masselottes

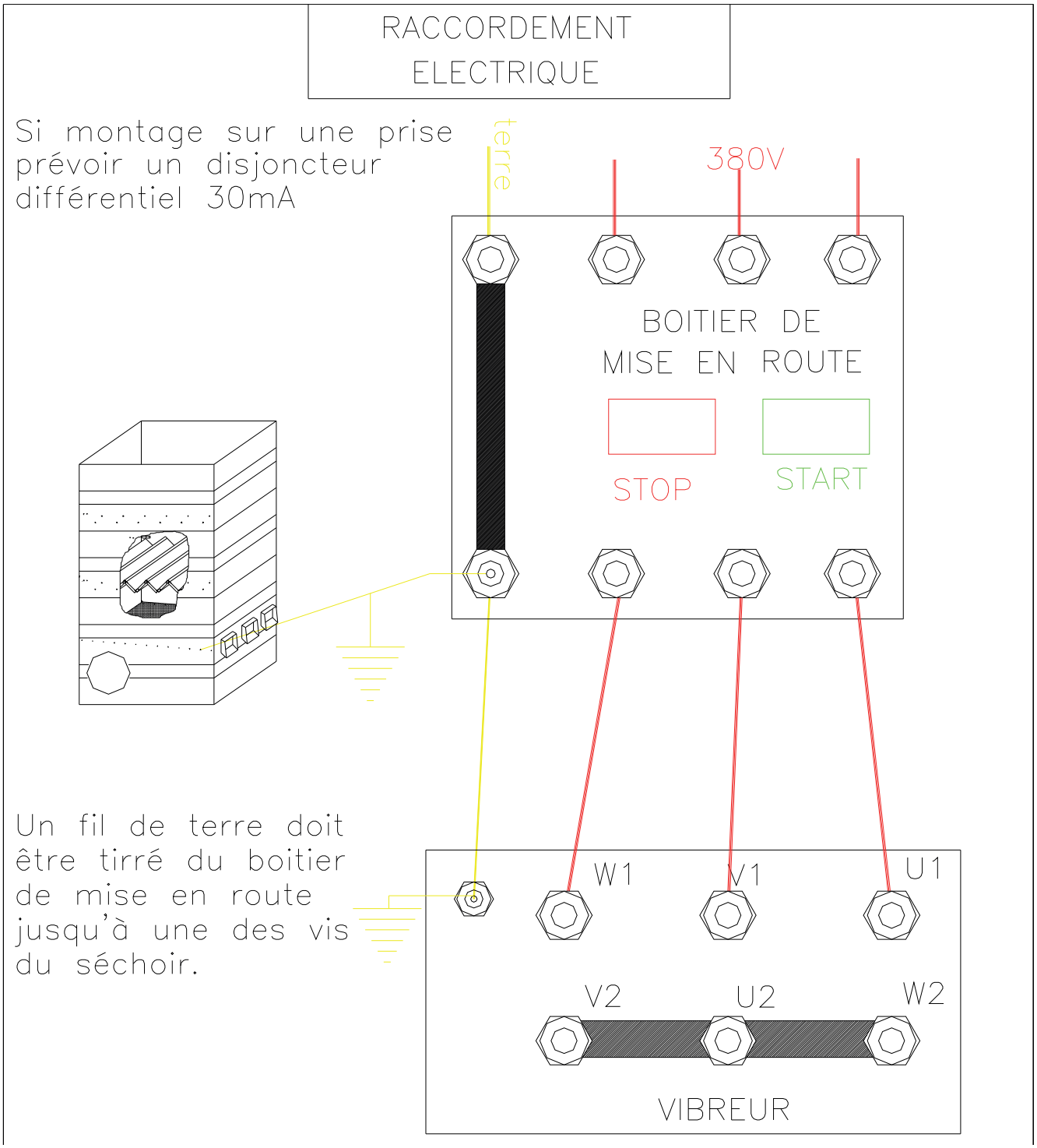

L'électricité est très dangereuse. Un choc électrique peut entraîner de graves brûlures ou la mort.
N'intervenez jamais sur une installation électrique sans vous être auparavant assuré qu'elle est hors tension.
N'intervenez jamais sur une installation électrique en atmosphère humide ou avec des mains mouillées.
Consultez un médecin si vous êtes atteint.

Étape 9.4 : Fixation du disjoncteur

**Lors du montage du disjoncteur,
ne pas le fixer contre le séchoir,
mais sur un autre support car avec les vibrations du séchoir,
le disjoncteur se met en arrêt.**

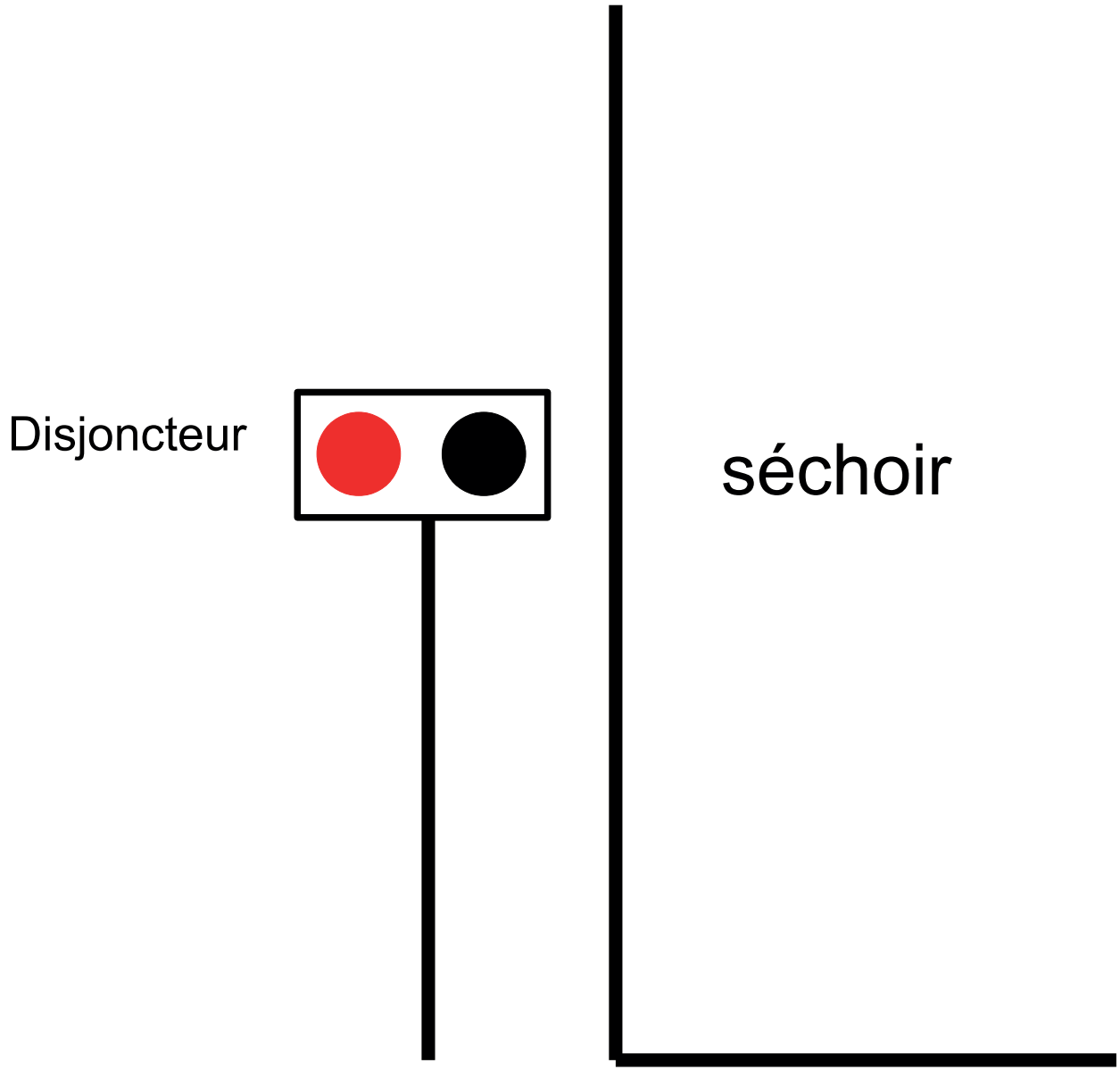

ÉTAPE 10 : Interface du générateur

✓ Montage de l'interface selon le type de générateur

Montage de la boulonnerie

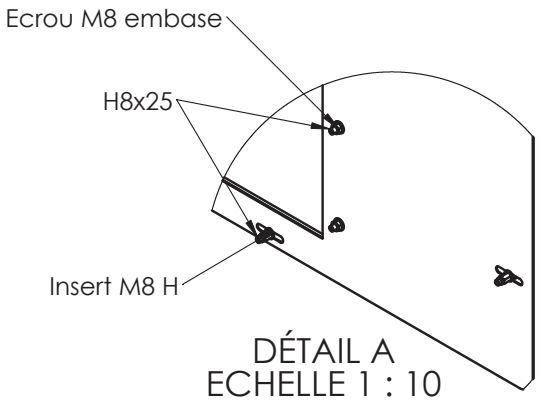

GEN centrifuge 4Kw

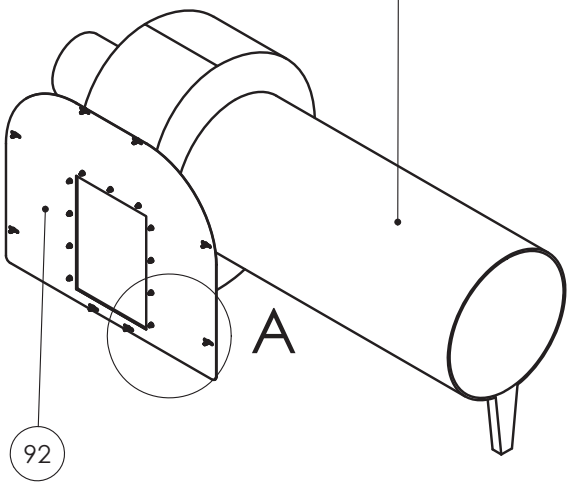

GEN centrifuge 5.5-7.5Kw

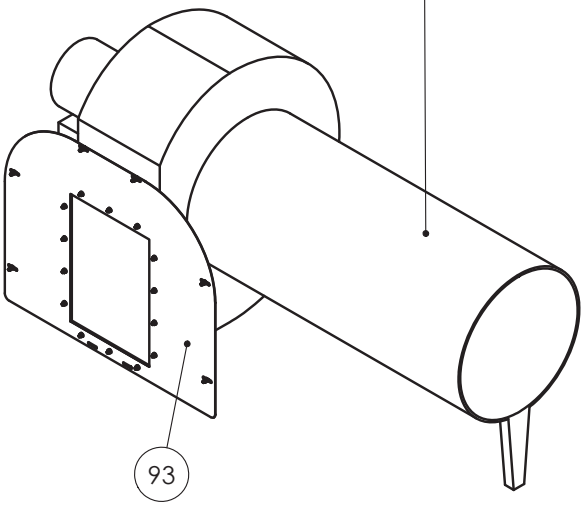

GEN centrifuge 11Kw

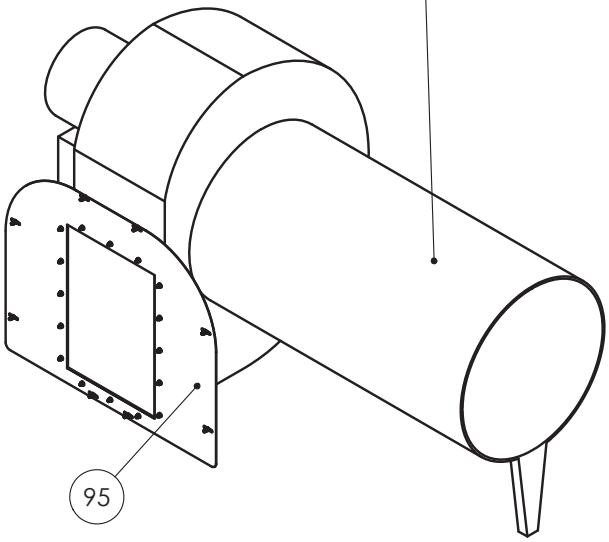

Tôle bouchon GEN

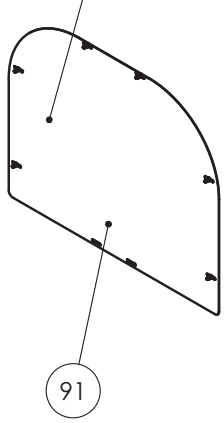

GEN hélicoïdale

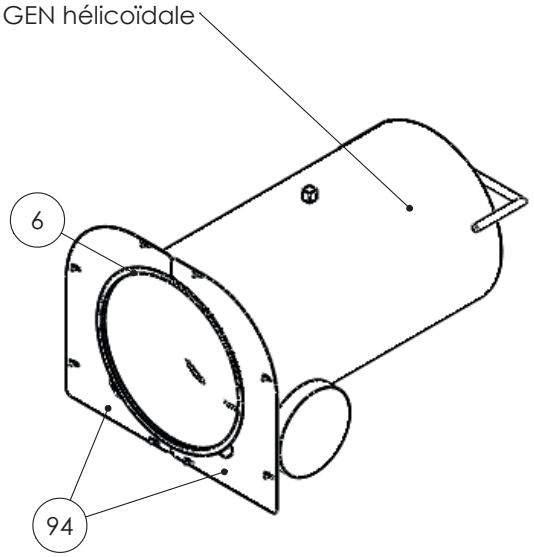

COUPLES DE SERRAGE (daNm)

Diamètre de la vis (mm)	Taille de la clé (mm)	Couple de serrage selon marques sur la tête de la vis	
		8.8	10.9
5	8	0,6	0,9
6	10	1	1,5
8	13	2,5	3,5
10	16 ou 17	5	7,5
12	18 ou 19	8,5	13
16	24	21,5	31,5

281, impasse du Tilleul
38470 BEAULIEU
Tél. : +33 (0)4 76 36 73 73 / Fax +33 (0)4 76 36 70 82
E-mail : contact@ambrousset.com
www.amb-rousset.com

DECLARATION DE CONFORMITE CE

Adresse du fabriquant : SAS AMB ROUSSET, 281 impasse du Tilleul - 38470 BEAULIEU - France.
Détenteur de la documentation technique

DESCRIPTION	machine pour le traitement des fruits
MARK	AMB ROUSSET
TYPE :	SAE,TK1,TK2,TK5,TRE (1)
MODELE (2)	
NUMERO DE SERIE (2)	……
Est conforme aux directives :	2006/42/EC, 2014/30/UE,
Contrôle de la conformité :	2006/42/EC Annexe VIII
Pression acoustique aux oreilles de l'utilisateur : non concerné	
Harmonized standards used :	EN ISO12100 - 2010, EN ISO 4254-1 - 2013, EN ISO 14982-2009, EN ISO 3744-2010, EN ISO 3746-2010

Fait à Beaulieu, date (2)……..

Année de fabrication 2018

Condition de la machine neuve et jamais utilisée

Po D FLASSEUR
Directeur Général

SAS AMB ROUSSET
281, Impasse du Tilleul
38470 BEAULIEU
Tél. 04 76 36 73 73
RCS B 390 074 276

Mr David FLASSEUR
Directeur d'AMB ROUSSET

(1) Barrez les mentions inutiles
(2) A compléter

GARANTIE

Chaque produit neuf construit par AMB est garanti selon les termes ci-dessous, contre les défectuosités de construction et de montage et/ou des matériaux lorsqu'il est utilisé correctement pendant une durée de 1 an.
Cette garantie ne s'applique pas aux moteurs qui sont fabriqués par d'autres sociétés qui garantissent leurs matériaux et dont la garantie est livrée avec la machine.

1° Cette garantie est limitée au remplacement des pièces, qui pendant une durée de 1 an à partir de la date d'achat, ont été montrées et reconnues défectueuses par AMB.

2° Toutes les pièces demandées en garantie doivent être retournées à AMB pour inspection, réparation ou remplacement en port payé avec la preuve d'achat de la machine, et emballée soigneusement afin de permettre leur protection.

3° La machine ne doit pas avoir été réparée ou entretenue par quiconque n'ayant pas l'autorisation d'AMB. La machine ne doit pas avoir été accidentée, mal utilisée, maltraitée ou utilisée contrairement aux instructions contenues dans ce manuel.

Cette garantie n'oblige pas AMB ou son représentant à rembourser la main d'oeuvre ou les frais de transport de la machine au réparateur.

AUCUNE AUTRE GARANTIE NE SERA APPLIQUEE A CETTE MACHINE EXCEPTEE LA GARANTIE LEGALE POUR VICE CACHE.

AMB NE POURRA ETRE TENU RESPONSABLE DES DOMMAGES OU FRAIS OCCASIONNES PAR LA MACHINE, PAR EXEMPLE :

1 FRAIS DE LOCATION D'UN MATERIEL
2 PERTE DE CHIFFRE D'AFFAIRE
3 EXECUTION DE TRAVAIL EFFECTUE NORMALEMENT PAR LA MACHINE

AMB N'ASSUME AUCUNE OBLIGATION ET N'AUTORISE PERSONNE A ASSUMER D'AUTRES OBLIGATIONS QUE CELLES CONTENUES DANS LES 3 PARAGRAPHES PRECEDENTS.

Pour obtenir le nom de votre concessionnaire, contactez :

AMB ROUSSET
281 Impasse du Tilleul
38470 BEAULIEU – FRANCE
Tel : + 33 (0)4 73 36 73 73 - Fax : + 33 (0)4 73 36 70 82
E-mail : contact@ambrousset.com
www.amb-rousset.com

NOTES

281 Impasse du Tilleul
38470 BEAULIEU – FRANCE
Tel : + 33 (0)4 73 36 73 73 - Fax : + 33 (0)4 73 36 70 82
E-mail : contact@ambrousset.com
www.amb-rousset.com

BON DE COMANDE

POUR INTERVENTION OU ENVOI DE PIECES

TYPE MACHINE ☐ **N° DE SERIE** ☐

Problème(s) rencontré(s) : .....

.....

.....

Société ou raison sociale : .....

.....

.....

N° FACTURE :

Date : **Signature :**

Madame, Monsieur,
Vous avez acquis un séchoir à étages …..…….. nous vous en félicitons et vous en remercions. Nous avons apporté tout notre sérieux à la réalisation de cette machine, pendant la période de garantie, nous vous prions en cas de panne, de nous faxer ce bon de commande. Ce séchoir à étages est un assemblage de nombreux composants que nous avons sélectionnés avec soin, toutefois, pour pouvoir faire valoir nos droits auprès de nos fournisseurs, nous avons besoin de ce bon daté et signé.

Notice	Palette Peinture						Séchoir 2,5x2,5	Base 2 étages	Suppl. 1 étage	Suppl. 2 étages
10	7030256	SAE	205	F42	001392	0F	Cornière 200x200 lg3000	4		
11	7030258	SAE	205	F42	001425	0E	Cornière 200x200 lg500 raccord		4	8
12	7030257	SAE	205	F42	001423	0D	Cornière haute 200x200 lg1500		4	8
13	SAE0041	SAE	205	F20	005440	0C	Grille de plan incline	5		
14	SAE0031	SAE	205	F20	003491	1A	Tôle 500 Commande 5 (logo incorporé)	1		
15	SAE0117	SAE	STD	F20	018832	1A	renvoi tirette	1		
16	SAE0118	SAE	STD	F20	018835	1A	Chape renvoi tirette	1		
17	7007190	SAE	STD	F40	018837	1A	Bielle renvoi tirette	1		
18	SAE0091	SAE	205	F20	018836	0E	Tôle Support renvoi tirette	1		
19	SAE0059	SAE	205	F20	002199	0C	Cornière grille mobile	1	1	2
20	7000541	SAE	205	F40	003489	0E	Levier	1	1	2
21	SAE0060	SAE	STD	F20	001193	0E	Support poulie séchoir		1	2
22	SAE0057	SAE	205	F20	002224	0I	Cadre plancher incliné	1		
23	7001156	SAE	STD	F42	005896	0A	Pièce sécurité GALVA	4		
24	SAE0053	SAE	205	F20	005448	0C	Grille mobile	6	6	12
25	SAE0055	SAE	205	F42	003243	0C	Grille fixe n°2 courte	1	1	2
26	SAE0054	SAE	205	F42	001199	0D	Grille fixe n°1	5	5	10
27	SAE0082	SAE	205	F40	025986	0A	Plat ouverture étage	1	1	2
28	SAE0087	SAE	205	F40	025987	0A	Plat latérale ouverture étage	2	2	4
	Palette Galva									
2	7030214	SAE	205	F42	001196	0D	Tôle 500 standard **n°2**	7	3	6
1	7030213	SAE	205	F42	001194	0F	Tôle 250 **n°1**	11	4	8
29	7033964	SAE	205	F42	001597	1A	Déflecteur arrière bas	2		
30	7030398	SAE	205	F42	001600	0A	Tôle rebord plancher	1		
31	7032834	SAE	205	F42	018734	0C	Déflecteur haut av et ar nouveau modèle	2	2	4
33	7031707	SAE	STD	F42	010952	0B	Raidisseur poulie		1	2
34	7030217	SAE	205	F42	001611	0E	Tôle 500 guichet	1		
3	7030215	SAE	205	F42	001606	0J	Tôle 500 plancher **n°3** *(2=1D+1G)*		2	4
3B	7032874	SAE	205	F42	022425	0B	Tôle 500 plancher **n°3B** *(2=1D+1G)*	2		
4	7030218	SAE	205	F42	001612	0D	Tôle 500 plan incline **n°4** *(2=1D+1G)*	2		
5	7032837	SAE	205	F42	001610	0H	Tôle 500 sortie câbles **n°5** nouveau modele	1	1	2
6	7030220	SAE	205	F42	001626	0H	Tôle 500 oppose sortie câble **n°6**	1	1	2
35	7030254	SAE	205	F42	003646	0D	Tôle 500 **n°2 avec trappe GALVA**	3	1	2
36	7030399	SAE	STD	F30	004250	0B	Cornière protection extérieur	4		
37	7030458	SAE	205	F42	001657	0B	Cornière Ep1.5 galva	4		
38	7030459	SAE	205	F42	003647	0A	Bouchon Trappe de visite	3	1	2
39	7030826	SAE	205	F42	005888	0B	Contre plaque 3 trous fix caoutchouc	4		
32	7030827	SAE	205	F42	005889	0B	Contre plaque 5 trous lg 832	8		
40	7006974	S33	CHA	F40	025345	0B	tôle logo AMB	1		

N° Commande :
Client :
Spec :
Générateur :
Préparé par :

Cocher la position du Générateur ci dessous :

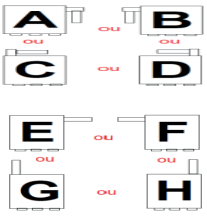

Rehausse								0mm	150mm	250mm	500mm
62		SAE	205	F42	020730	0A	Cornière Rehausse 150		4		
41	7030259	SAE	205	F42	002618	0B	Cornière Rehausse 250			4	
42	7030565	SAE	205	F42	002619	0B	Cornière Rehausse 500				4
11	7030258	SAE	205	F42	001425	0E	Cornière 200x200 lg500 raccord		4	4	4
43	7007065	SAE	205	F42	020729	0B	Tôle 150		3		
1	7030213	SAE	205	F42	001194	0F	Tôle 250 **n°1**			3	
2	7030214	SAE	205	F42	001196	0D	Tôle 500 standard **n°2**				4

Préparation	FAIT
Boulonnerie	
Générateur	
Tôle Générateur	
Base 2 étages	
Etage Sup	

	Tôles de Générateur						Position du générateur A	B	C	D	E	F	G	H	Réhausse 0mm	150mm	250mm	500mm	
44	7030866	SAE	GEN	F42	003551	0E	Levé	Tombé	Levé	Tombé	Levé	Tombé	Levé	Tombé			1		**Tôle générateur hauteur 1000**
45	7030861	SAE	GEN	F42	003544	0E	Levé	Tombé			Levé	Tombé			1			1	**Tôle générateur hauteur 1250**
46	7030864	SAE	GEN	F42	003548	0F			Levé	Tombé			Levé	Tombé					
47	7005694	SAE	GEN	F42	022703	0B	Levé	Tombé			Levé	Tombé			1			1	**Tôle pleine Hauteur 1250**
48	7005693	SAE	GEN	F42	022705	0B			Levé	Levé			Levé	Levé					
49		SAE	GEN	F42	020758	0B	Levé	Tombé			Levé	Tombé				1			**Tôle générateur hauteur 1400**
50		SAE	GEN	F42	020759	0B			Levé	Tombé			Levé	Tombé					

	Bouchons Tôle de Générateur							MG	Centrifuge 4kw	Centrifuge 5,5kw-7,5kw
91	7030867	SAE	GEN	F42	003553	0C	Tôle bouchon générateur **MG Diam 820 Hélicoidale**	2		
92	7030862	SAE	GEN	F42	003545	0C	Tôle bouchon générateur **BPR561 Centrifuge 4kw** (trou 400x560)		1	
93	7030868	SAE	GEN	F42	003554	0C	Tôle bouchon générateur **BPR632 Centrifuge 5,5kw-7,5kw** (trou 450x630)			1
94	7031746	SAE	GEN	F42	003552	0C	Tôle bouchon générateur **SANS TROU (OPTION)**			
95	7033378	SAE	GEN	F42	020986	0B	TOLE BOUCHON BRP 11KW NUANCE GALVA EPAISSEUR 1.5 MM 1 P/M			

	Commerce						Séchoir 2,5x2,5	2 étages	3 étages	4 étages	Suppl. 1 étage	Suppl. 2 étages
55	7020383	SAE	STD	F50	005078	0B	POULIE PLAST OUVERTURE	1	2	3	1	2
56	7070033	SAE	205	F60	004255	0D	BAVETTE PLANCHER VIBRANT	2	2	2		
57	7070443	SAE	205	F61	013901	0C	BAVETTE DEFLECTEUR BAS	1	1	1		
58	1480004	SAE	STD	F60	002165	0B	CHARNIERE PLANCHER SECHOIR	24	48	72	24	48
59	7030400	SAE	STD	F42	004480	0C	Tôle bouchon prise échantillons	1	5	9	4	8
60	7032517	SAE	205	F42	016382	0A	Trappe échantillon Galva	3	3	3		
61	7200023	SAE	205	F70	022385	0B	Guichet de Sortie Galva SORI	3	3	3		

63	4460003	+ 4460012					Disjoncteur 0,63 > 1A + boîtier	1	1	1		
64	4130006						Câble électrique lg 4m	1	1	1		
65	4100010						VIBREUR 300W	1	1	1		
66	6490003						TENDEUR LANTERNE	1	2	3	1	2
67	6480001						CABLE 06mm GALVA lg : 3,6 m	1	1	2		1
67	6480001						CABLE 06mm GALVA lg : 2,3 m		1	1	1	1
68	6490002						SERRE CABLE 06mm	2	4	6	2	4
69	5410001						GOUPILLE Ø08 Lg=35	1	2	3	1	2
70	1510001						MANILLE GALVA 10	1	1	1		
71	4430012						PRESSE ETOUPE M20X1.5	3	3	3		
72	4430020						ECROU PRESSE ETOUPE M20X1.5	1	1	1		
73	6350006						CHAINE A ANNEAUX OVALES DROITE ZG PAS= 26MM D= 3MM	1,5m 3x0,5	1,5m 3x0,5	1,5m 3x0,5		
74	5260006						COLLIER DE SERRAGE LG=140x3.6mm NOIR	6	6	6		
75	5330002						BAC PLASTIQUE 30 LIT.	2	2	2	1	1
76	7280001						PALETTE DE LIVRAISON 2000X1000 pleine	1	1	1	1	1
77	5270009						ROULEAU PROFIL CELLULAIRE ETANCHE EPDM EP=3mm LARG=15MM NOIR ADHESIVE	4,22m 2x2,11	6,44m 3x2,11	8,66m 4x2,11	2,11m	4,22m 2x2,11
78	5210012						PLAQUE "SERIE TYPE" 150X92mm ALU	1	1	1		

Nomenclature Boulonnerie SAE 2,5x2,5 Base + 1er étage 9040015 Etage supplémentaire 9040016		2 étages	3 étages	4 étages	Suppl. 1 étage	Suppl. 2 étages	Rehausse 250 mm	Rehausse 500 mm
2080004	ECROU 6 PANS A EMBASE CRANTEE ZING **M05** CL8	6	6	6				
2080002	ECROU 6 PANS A EMBASE ZING **M08** CL.08	850	1250	1580	390	720	80	100
2060009	**ECROU A SERTIR** FUT HEX TETE PLATE ZBI **M08**	24	32	40	8	8		
2020007	ECROU 6 PANS SERIE Hu 8.8 ZING **M10**	48	96	144	48	96		
2010004	ECROU FREIN BAGUE NYLON ZING **M08 HAUT**	55	55	55				
2010005	ECROU FREIN BAGUE NYLON ZING **M10 HAUT**	1	2	3	1	2		
2010006	ECROU FREIN BAGUE NYLON ZING **M12 HAUT**	24	42	60	18	36		
2010007	ECROU FREIN BAGUE NYLON ZING **M14 HAUT**	2	3	4	1	2		
2220001	RIVET AVEUGLE TETE PLATE **3X08** CORPS=ALU TIGE=AC.ZN	8	8	8				
2160005	RONDELLE PLATE LARGE L **M08** ZING BLANC	32	32	32				
2160003	RONDELLE PLATE MOYENNE M **M10** ZING BLANC	2	4	6	2	4		
2160009	RONDELLE PLATE MOYENNE M **M12** ZING BLANC	40	76	112	36	72		
2160012	RONDELLE PLATE MOYENNE M **M14** ZING BLANC	4	6	8	2	4		
2180032	RONDELLE RESSORT **NORD-LOCK M12** ZING	8	8	8				
2270001	VIS **AUTOTARAUDEUSE** TAP TH **6.3 X 19**	50	58	66	8	16		
2110016	VIS **BOMBEE HC** ENT FILT ZING **M08 X 16**	18	18	18				
2130183	VIS **BOMBEE HC** ENT FILT ZING **M12 X 40**	2	2	2				
2140012	VIS **POELIER** FENTE CROIX **M08 X 60** ZING	3	3	3				
2100065	VIS TH 8.8 ENT.FILT ZING **M12 x 40**	18	36	54	18	36		
2100040	VIS TH 8.8 ENT.FILT ZING **M08 x 25**	55	55	55				
2100050	VIS TH 8.8 ENT.FILT ZING **M10 x 20**	48	96	144	48	96		
2100052	VIS TH 8.8 ENT.FILT ZING **M10 x 35**	1	2	3	1	2		
2100171	VIS TH 8.8 PART.FILT ZING DIN931 **M14 x 70**	2	3	4	1	2		
2100124	VIS TH 8.8 PART.FILT ZING **M08 x 40**	20	20	20				
2100128	VIS TH 8.8 PART.FILT ZING **M08 x 70**	10	10	10				
2100160	VIS TH 8.8 PART.FILT ZING **M12 x 55**	4	4	4				
2110024	VIS TH EMBASE 6.8 ENT FILTE ZING **M08 X 20**	800	1210	1540	400	730	80	100
2110002	VIS TH EMBASE CRANTE 8.8 ENT FIL ZING **M05X 16**	6	6	6				

Boulonnerie ET accessoires pour fixation Générateurs			Hélicoïdale	Centrifuge 4kw	Centrifuge 5,5kw-7,5kw
5140002	Profil BOYRIVEN	PROFIL ARME CLIPS 12.4+14.6X16 AVEC BOURRELET PARALELLE	3m		
2100040		VIS TH 8.8 ENT.FILT ZING **M08 x 25**	8	19	18
2080002		ECROU 6 PANS A EMBASE ZING **M08** CL.08		11	14
2160032		RONDELLE PLATE EXTRA LARGE **LL M08** ZING		30	30
2060009		ECROU A SERTIR FUT HEX TETE PLATE ZBI M08	8	8	8