281 Impasse du Tilleul
38470 BEAULIEU – FRANCE
Tel : + 33 (0)4 73 36 73 73 - Fax : + 33 (0)4 73 36 70 82
E-mail : contact@ambrousset.com
Www.amb-rousset.com

SÉCHOIR à ÉTAGES

2.5m x 2.5m

Générateur toutes positions (arrière-droite-gauche)

MANUEL D'UTILISATION et D'ENTRETIEN

* base + 1er étage
* étages supplémentaires

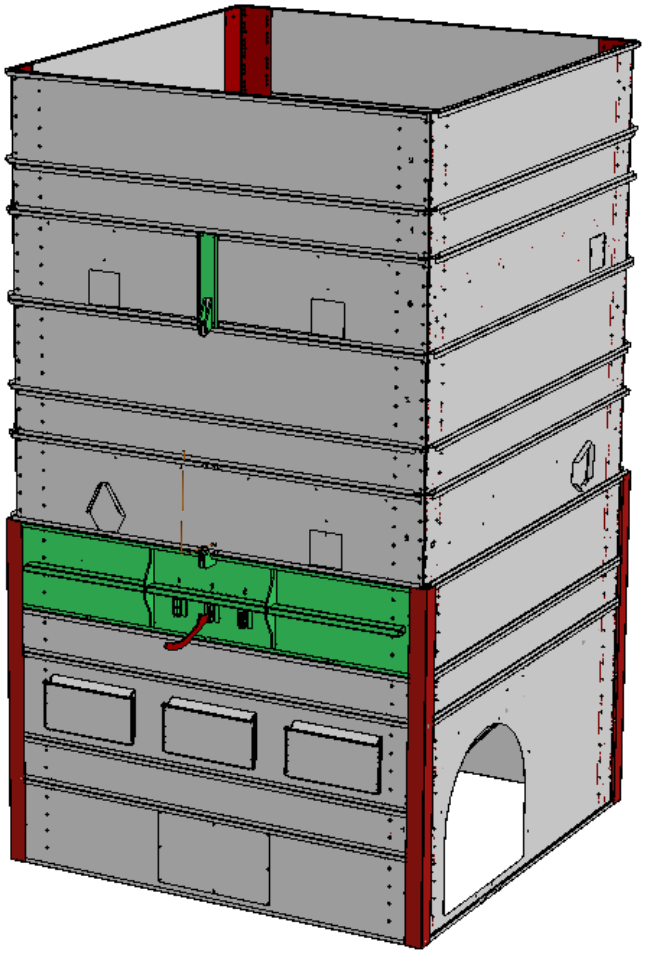

Lisez ce manuel soigneusement et complètement avant d'utiliser la machine. Conservez-le comme référence.

2017

Si vous ne comprenez pas une partie de ce manuel, contactez votre revendeur ou le représentant pour la France

INTRODUCTION

Toute l'équipe AMB vous félicite pour votre choix du séchoir à étages.

Lisez ce manuel avant d'utiliser votre séchoir à étages, les informations qu'il donne vous permettront d'effectuer un travail de qualité en toute sécurité. Conservez-le à portée pour vous en servir de référence. Demandez un autre manuel à votre revendeur s'il est perdu ou abîmé.

La sécurité dans l'emploi de cette machine dépend de la manière dont elle est utilisée avec les limitations expliquées dans ce manuel. Vous devez connaître et suivre **toutes** les règles de sécurité de ce manuel et du séchoir à étages.

Le séchoir à étages AMB que vous avez acheté a été soigneusement conçue et fabriqué pour vous donner toute satisfaction. Comme tout engin mécanique, il nécessite nettoyage et maintenance. Suivez les règles et les informations de sécurité données dans ce manuel et sur les autocollants de sécurité du séchoir à étages.

Pour l'entretien, votre revendeur AMB possède la compétence, les pièces AMB et les outils nécessaires pour répondre à vos besoins.

Utilisez exclusivement les pièces d'origine AMB, les pièces « adaptables » ne sont pas au niveau de qualité nécessaire pour que la machine fonctionne correctement et en toute sécurité ; de plus, elles rendront la garantie caduque. Inscrivez ci-dessous le modèle et l'année de votre machine :

MODELE : …….....

ANNÉE : .....

Donnez cette information à votre revendeur pour obtenir les bonnes pièces.

Dans un souci de progrès constant, AMB se réserve le droit de modifier ses machines sans pour cela être tenu d'apporter ces modifications aux machines déjà vendues.

Les illustrations et caractéristiques de ce manuel peuvent varier légèrement de votre machine à cause de modifications apportées à la production.

A travers ce manuel, la gauche et la droite ainsi que l'avant et l'arrière sont déterminées en étant en face de votre séchoir en regardant les guichets.

TABLE DES MATIERES

Introduction..... 2
Table des matières..... 3
Liste de vérifications..... 4
Règles de sécurité..... 5
Le séchoir..... 6
Position du générateur..... 7
Nomenclature..... 8
Précautions à prendre avant de commencer..... 10
Outils nécessaires..... 11
Documentation du générateur..... 12
Tableau de calcul taux d'humidité cout et rendement..... 14
Séchage des noix..... 15
Conseils d'utilisation (vidange séchoir)..... 18
PRE-MONTAGE DES SOUS ENSEMBLES..... 19
I – Plancher..... 20
II - Tôle d'ouverture des grilles..... 24
III - Tôle guichet..... 26
IV - Tôle trappe échantillon..... 28
V - Tôle trappe de visite..... 30
VI - Grille mobile + cornières..... 31
VII - Grille mobile + grille fixe..... 34
MONTAGE DE LA BASE AVEC OPTION REHAUSSE PAR LE BAS..... 37
OPTION Réhausse de 250..... 38
OPTION Réhausse de 500..... 39
MONTAGE DE LA BASE (version standard)..... 43
MONTAGE DU 1er ETAGE (avec ouverture inversée)..... 54
MONTAGE DE(S)L'ETAGE(S) SUPPLEMENTAIRE(S) (option)..... 73
Raccordement cornières..... 74
Montage de l'étage supplémentaire..... 76
FINITIONS..... 84
Cornières de protection..... 85
Raccordement électrique..... 86
Fixation du disjoncteur..... 87
ANNEXES..... 88
Couples de serrage (daNm)..... 89
Déclaration de conformité..... 90
Garantie..... 91
Notes..... 92
Bon de commande pièces détachées..... 93

LISTE de VERIFICATIONS

Au concessionnaire revendeur

- Lisez le manuel d'utilisation et d'entretien ainsi que les règles de sécurité.
- Vérifiez que les points indiqués sur les listes de vérifications avant livraison et à la livraison ont tous été vérifiés et éventuellement corrigés avant de laisser la machine à son propriétaire.

Vérifications avant livraison

- Vérifiez que tous les écrans, grilles et garants de sécurité sont en place et en bon état.
- Vérifiez que les autocollants de sécurité sont en place et en bon état. Remplacez-les si nécessaire.
- Vérifiez que tous les vis et boulons sont serrés au bon couple (voir tableau en fin de manuel).
- Vérifiez que la machine fonctionne correctement.

Vérifications à la livraison

- Montrez au client comment réaliser les réglages.
- Expliquez-lui l'importance de la lubrification et montrez-lui les points de lubrification sur la machine.
- Montrez-lui les dispositifs de sécurité, grilles, déflecteurs ainsi que les options.
- Présentez au client le manuel d'utilisation et d'entretien, demandez-lui de bien le connaître.

REGLES de SECURITÉ

ATTENTION

Quelques illustrations peuvent montrer la machine dépourvue d'écrans, de boucliers. N'utilisez jamais la machine sans ces dispositifs.

* Apprenez à arrêter la machine en cas d'urgence.
* N'autorisez personne à utiliser cette machine si elle n'a pas lu et compris ce manuel.
* N'autorisez pas les enfants à utiliser cette machine.
* Portez toujours des vêtements ajustés qui éviteront d'être happés par les pièces en mouvement ou de s'accrocher.
* Portez toujours des équipements de protection pour la tête, les yeux, les oreilles, les mains et les pieds lorsque vous utilisez cette machine.
* Travaillez exclusivement à la lumière du jour ou avec une bonne lumière artificielle.
* Vérifiez que les autocollants de sécurité sont en place et en bon état.
* Nettoyez les accumulations de boue ou de débris.
* Vérifiez que la machine est en bonne condition de travail avant de l'utiliser.
* Vérifiez que tous les écrans, grilles, et boucliers sont en place et en bon état.
* Vérifiez périodiquement le serrage de toute la boulonnerie.
* Enclenchez tous les équipements de sécurité.
* Assurez-vous que l'utilisateur du séchoir à étages ou que toute personne devant l'utiliser a bien lu et compris ce manuel d'instructions auparavant afin d'être informé des consignes de sécurité à respecter

Le séchoir

Exemple d'un séchoir
Base + 1 étage
Générateur sortie à DROITE

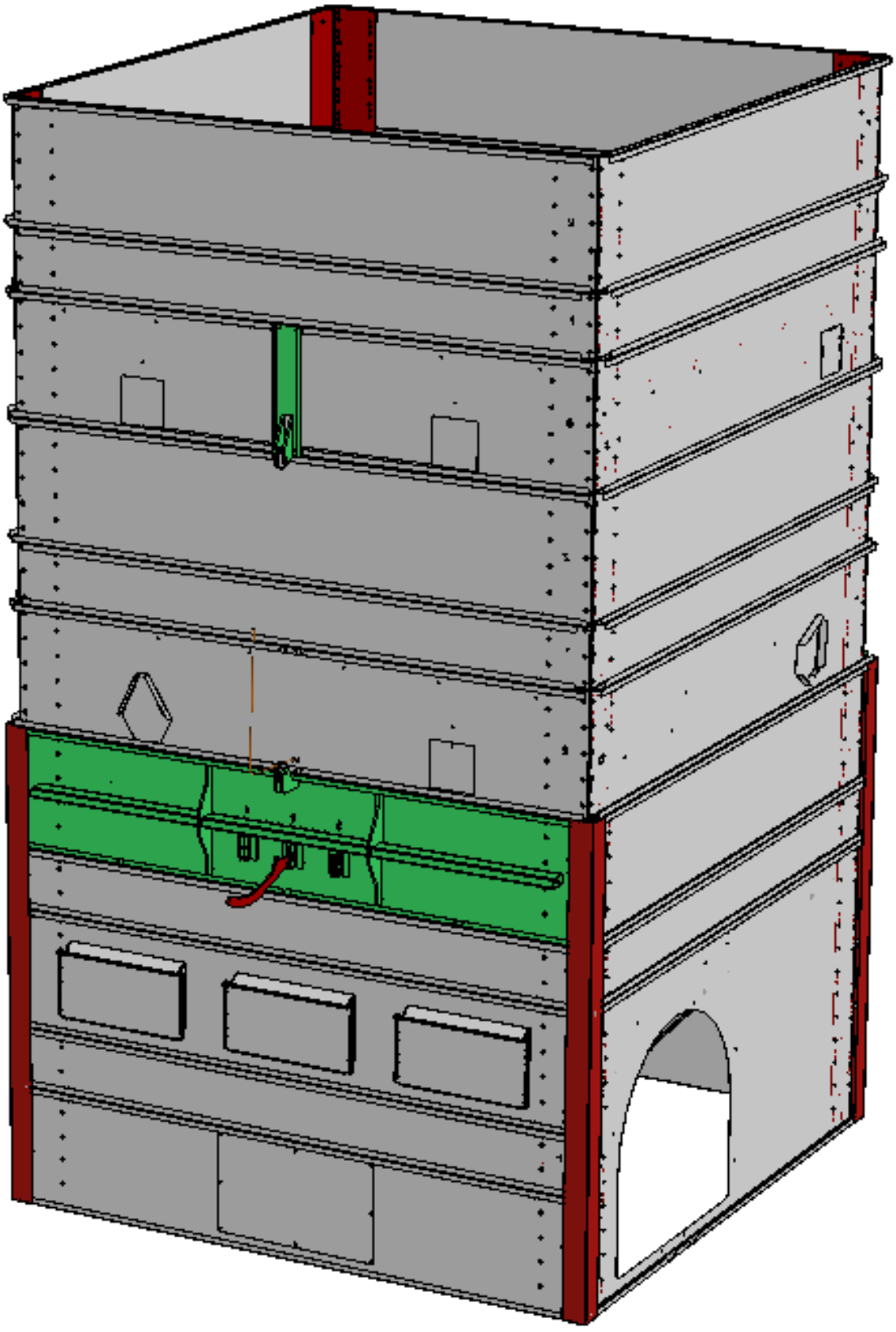

Position du générateur

- Arrière
- Droite
- Gauche

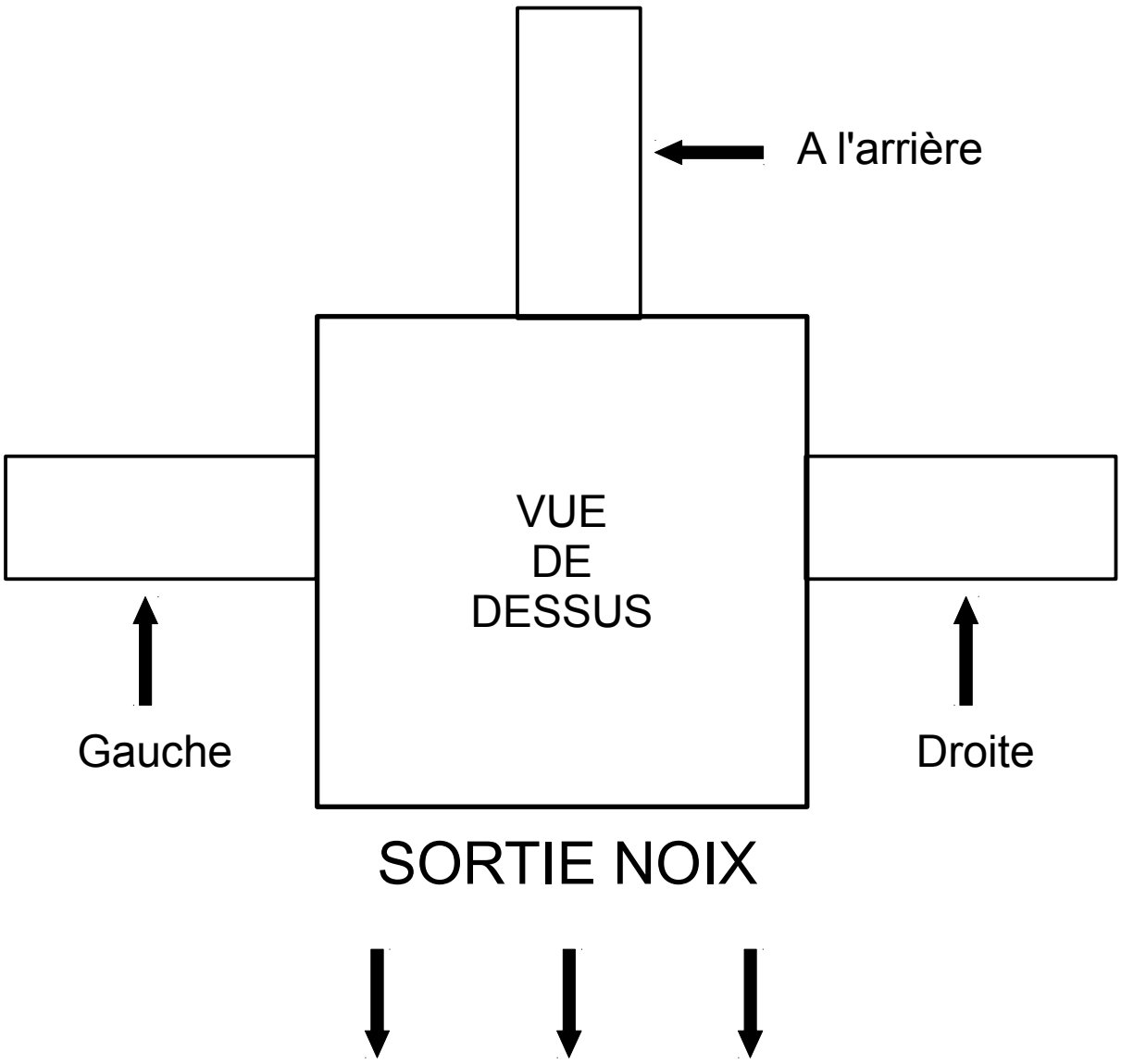

Nomenclature — N° : SAE-AUD-L21-016361_0K — 07/11/2016 — DAMONE

SECHOIR 2,5 x 2,5 - 2016 - 3

N° Commande :
Client :
Spec :
Générateur :
Préparé par :

Palette Peinture

						Séchoir 2,5x2,5	Base 2 étages	Suppl. 1 étage	Suppl. 2 étages
7030256	SAE	205	F42	001392	0D	Cornière 200x200 lg3000	4		4
7030258	SAE	205	F42	001425	0D	Cornière 200x200 lg500 raccord		4	4
7030257	SAE	205	F42	001423	0C	Cornière haute 200x200 lg1500		4	
SAE0041	SAE	205	F20	005440	0B	Grille de plan incline	5		
SAE0031	SAE	205	F20	003491	0H	Tôle 500 Commande 5 (logo incorporé)	1		
SAE0091	SAE	205	F20	018836	0A	Tôle Support renvoi tirette	1		
SAE0090	SAE	STD	F22	018839	0A	Embiellage renvoi tirette	1		
SAE0059	SAE	205	F20	002199	0B	Cornière grille mobile	1	1	2
SAE0082	SAE	205	F30	005076	0A	Fer plat 35x10 lg 2090	1	1	2
SAE0087	SAE	205	F30	005077	0A	Fer plat 30x 6 lg 2040	2	2	4
7000541	SAE	205	F40	003489	0E	Levier	1	1	2
SAE0060	SAE	STD	F20	001193	0C	Support poulie séchoir		1	2
SAE0057	SAE	205	F20	002224	0G	Cadre plancher incliné	1		
7001156	SAE	STD	F42	005896	0A	Pièce sécurité GALVA	4		
SAE0053	SAE	205	F20	005448	0B	Grille mobile	6	6	12
SAE0055	SAE	205	F42	003243	0B	Grille fixe n°2 courte	1	1	2
SAE0054	SAE	205	F42	001199	0C	Grille fixe n°1	5	5	10

Cocher la position du Générateur ci dessous :

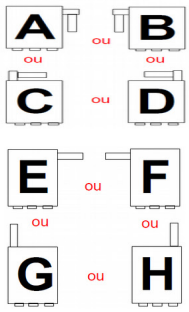

Palette Galva

7030214	SAE	205	F42	001196	0C	Tôle 500 standard **n°2**	7	3	6
7030213	SAE	205	F42	001194	0E	Tôle 250 **n°1**	11	4	8
7030395	SAE	205	F42	001597	0F	Déflecteur arrière bas	1		
7030398	SAE	205	F42	001600	0A	Tôle rebord plancher	1		
7032834	SAE	205	F42	018734	0B	Déflecteur haut av et ar nouveau modèle	2	2	4
7030826	SAE	205	F42	005588	0A	Contre plaque 3 trous lg432	4		
7030827	SAE	205	F42	005889	0A	Contre plaque 5 trous lg 832	8		
7031707	SAE	STD	F42	010952	0A	Raidisseur poulie		1	2
7030217	SAE	205	F42	001611	0D	Tôle 500 guichet	1		
7030215	SAE	205	F42	001606	0I	Tôle 500 plancher **n°3** *(2=1D+1G)*		2	4
7032874	SAE	205	F42	022425	0A	Tôle 500 plancher **n°3B** *(2=1D+1G)*	2		
7030218	SAE	205	F42	001612	0C	Tôle 500 plan incline **n°4** *(2=1D+1G)*	2		
7032837	SAE	205	F42	001610	0G	Tôle 500 sortie câbles **n°5** nouveau modele	1	1	2
7030220	SAE	205	F42	001626	0G	Tôle 500 oppose sortie câble **n°6**	1	1	2
7030254	SAE	205	F42	003646	0C	Tôle 500 **n°2 avec trappe GALVA**	3	1	2
7030399	SAE	STD	F30	004250	0B	Cornière protection extérieur	4		
7030458	SAE	205	F42	001657	0A	Cornière h250 galva	4		

Rehausse

							0mm	150mm	250mm	500mm
	SAE	205	F42	020730	0A	Cornière Rehausse 150		4		
7030259	SAE	205	F42	002618	0A	Cornière Rehausse 250			4	
7030565	SAE	205	F42	002619	0A	Cornière Rehausse 500				4
7030258	SAE	205	F42	001425	0D	Cornière 200x200 lg500 raccord		4	4	4
	SAE	205	F42	020729	0B	Tôle 150		3		
7030213	SAE	205	F42	001194	0E	Tôle 250 **n°1**			3	
7030214	SAE	205	F42	001196	0C	Tôle 500 standard **n°2**				4

Préparation	FAIT
Boulonnerie	
Générateur	
Tôle Générateur	
Base 2 étages	
Etage Sup	

Tôles de Générateur

						Position du générateur A	B	C	D	E	F	G	H	Réhausse 0mm	150mm	250mm	500mm	
7030866	SAE	GEN	F42	003551	0E	Levé	Tombé	Levé	Tombé	Levé	Tombé	Levé	Tombé			1		**Tôle générateur hauteur 1000**
7030861	SAE	GEN	F42	003544	0D	Levé	Tombé			Levé	Tombé			1			1	**Tôle générateur hauteur 1250**
7030864	SAE	GEN	F42	003548	0D			Levé	Tombé			Levé	Tombé					
	SAE	GEN	F42	020758	0B	Levé	Tombé			Levé	Tombé				1			**Tôle générateur hauteur 1400**
	SAE	GEN	F42	020759	0B			Levé	Tombé			Levé	Tombé					

Bouchons Tôle de Générateur

							MG	Centrifuge 4kw	Centrifuge 5,5kw-7,5kw
7030867	SAE	GEN	F42	003553	0B	Tôle bouchon générateur **MG Diam 820 Hélicoidale**	2		
7030862	SAE	GEN	F42	003545	0B	Tôle bouchon générateur **BPR561 Centrifuge 4kw** (trou 400x560)		1	
7030868	SAE	GEN	F42	003554	0B	Tôle bouchon générateur **BPR632 Centrifuge 5,5kw-7,5kw** (trou 450x630)			1
7031746	SAE	GEN	F42	003552	0B	Tôle bouchon générateur **SANS TROU (OPTION)**			

Selon la configuration de votre séchoir, le nombre de pièces peut varier.
Vous pouvez donc avoir des pièces en plus en fin de montage.

Nomenclature N° : SAE-AUD-L21-016361_0K 07/11/2016 DAMONE

SECHOIR 2,5 x 2,5 - 2016 - 3

Commerce		Séchoir 2,5x2,5	2 étages	3 étages	4 étages	Suppl. 1 étage	Suppl. 2 étages
7020383	SAE STD F50 005078 0B	POULIE PLAST OUVERTURE	1	2	3	1	2
7070033	SAE 205 F60 004255 0B	BAVETTE PLANCHER VIBRANT	2	2	2		
7070268	SAE 205 F61 013901 0B	BAVETTE DEFLECTEUR BAS	1	1	1		
1480004	SAE STD F60 002165 0B	CHARNIERE PLANCHER SECHOIR	24	48	72	24	48
7030400	SAE STD F42 004480 0B	Tôle bouchon prise échantillons 	1	5	9	4	4
7032517	SAE 205 F42 016382 0A	Trappe échantillon Galva 	3	3	3		
7200023	SAE 205 F70 022385 0A	Guichet de Sortie Galva SORI	3	3	3		

4460003	+ 4460012	Disjoncteur 0,63 > 1A + boîtier	1	1	1		
4130006		Câble électrique lg 4m	1	1	1		
4100010		VIBREUR 300W	1	1	1		
6490003		TENDEUR LANTERNE	1	2	3	1	2
6480001		CABLE 06mm GALVA lg : 3,6 m	1	1	2		1
6480001		CABLE 06mm GALVA lg : 2,3 m		1	1	1	1
6490002		SERRE CABLE 06mm	2	4	6	2	4
5410001		GOUPILLE Ø08 Lg=35	1	2	3	1	2
1510001		MANILLE GALVA 10	1	1	1		
4430012		PRESSE ETOUPE M20X1.5	2	2	2		
6350005		CHAINE A ANNEAUX OVALES DROITE ZG PAS= 25MM D=2.5MM	1,5m 3x0,5	1,5m 3x0,5	1,5m 3x0,5		

Nomenclature Boulonnerie SAE 2,5x2,5 Base + 1er étage 9040015 Etage supplémentaire 9040016			2 étages	3 étages	4 étages	Suppl. 1 étage	Suppl. 2 étages	Rehausse 250 mm	Rehausse 500 mm
2100160	Vibreur	VIS TH 8.8 PART.FILT ZING **M12 x 55**	4	4	4				
2180032	Vibreur	RONDELLE RESSORT **NORD-LOCK M12** ZING	8	8	8				
2140012	Cornière	VIS POELIER FENTE CROIX **M08 X 60** ZING	4	4	4				
2100124	Plancher	VIS TH 8.8 PART.FILT ZING **M08 x 40**	24	24	24				
2100128	Plancher (gros tubes)	VIS TH 8.8 PART.FILT ZING **M08 x 70**	12	12	12				
2100040	Caoutchouc	VIS TH 8.8 ENT.FILT ZING **M08 x 25**	52	52	52				
2010004	Caoutchouc	ECROU FREIN BAGUE NYLON ZING **M08 HAUT**	64	64	64				
2160005	Caoutchouc	RONDELLE PLATE LARGE L **M08** ZING BLANC	110	110	110				
2110016	Guichets et Fixation chaine	VIS **BOMBEE HC** ENT FILT BRUT **M08 X 16**	12	12	12				
2110002		VIS TH EMBASE CRANTE 8.8 ENT FILTE ZING M05X 16	6	6	6				
2080004		ECROU 6 PANS A EMBASE CRANTEE ZING M05 CL8	6	6	6				
2220010	Bouchons prise échant.	RIVET AVEUGLE TETE PLATE LARGE **4X12** ALU	2	12	22	10	20		
2100171	Fixation Poulie	VIS TH 8.8 PART.FILT ZING DIN931 **M14 x 70**	2	3	4	1	2		
2010007	et	ECROU FREIN BAGUE NYLON ZING **M14 HAUT**	2	3	4	1	2		
2160012	Biellette	RONDELLE PLATE MOYENNE M **M14** ZING BLANC	4	6	8	2	4		
2100052	Fixation levier ouverture	VIS TH 8.8 ENT.FILT ZING **M10 x 35**	1	2	3	1	2		
2010005		ECROU FREIN BAGUE NYLON ZING **M10 HAUT**	1	2	3	1	2		
2160003		RONDELLE PLATE MOYENNE M **M10** ZING BLANC	2	4	6	2	4		
2100065	Fixation Ouvrants	VIS TH 8.8 ENT.FILT ZING **M12 x 40**	18	36	54	18	36		
2010006		ECROU FREIN BAGUE NYLON ZING **M12 HAUT**	24	42	60	18	36		
2160009		RONDELLE PLATE MOYENNE M **M12** ZING BLANC	44	80	116	36	72		
2130183		VIS **BOMBEE HC** ENT FILT ZING **M12 X 40**	2	2	2				
2100050	Fixation des charnières	VIS TH 8.8 ENT.FILT ZING **M10 x 20**	50	100	150	50	100		
2020007		ECROU 6 PANS SERIE Hu 8.8 ZING **M10**	50	100	150	50	100		
2110023	Fixation Habillage Galva	VIS TH EMBASE 6.8 ENT FILTE ZING **M08 X 16**	1020	1440	1880	428	856	100	140
2110024	Fixation Raccords angle	VIS TH EMBASE 6.8 ENT FILTE ZING **M08 X 20**	58	130	202	72	144	80	80
2080002		ECROU 6 PANS A EMBASE ZING **M08** CL.08	1080	1580	2090	504	1008	180	220
2100040	Trappe prise échantillon	VIS TH 8.8 ENT.FILT ZING **M08 x 25**	3	3	3				
2010004		ECROU FREIN BAGUE NYLON ZING **M08** HAUT	3	3	3				

Boulonnerie ET accessoires pour fixation Générateurs			MG	Centrifuge 4kw	Centrifuge 5,5kw-7,5kw	Suppl. 1 étage	Suppl. 2 étages
5140002	Profil BOYRIVEN	PROFIL ARME CLIPS 12.4+14.6X16 AVEC BOURRELET PARALELLE	3m				
2100040		VIS TH 8.8 ENT.FILT ZING **M08 x 25**		15	15		
2080002		ECROU 6 PANS A EMBASE ZING **M08** CL.08		15	15		
2160032		RONDELLE PLATE EXTRA LARGE **LL M08** ZING		30	30		

Précaution

DEBALLER et CLASSER la VISSERIE

LIRE LA NOTICE ENTIEREMENT AVANT DE COMMENCER

ATTENTION

Ne serrer la boulonnerie qu'une fois le séchoir entièrement monté

Outils

2 - Clé plate, douille 8

2 - Clé plate, douille 13

2 - Clé plate, douille 19

2 - Clé plate, douille 17

2 - Clé plate, douille 22

2 - clé mâle de 5 (BTR)

1 - riveteuse

Boulonneuse électrique ou pneumatique

1 – palan ou chariot élévateur ou fourche à fumier.

GÉNÉRATEUR de CHALEUR

GEN

NOIX – NOISETTES – CHATAIGNES – AMANDES

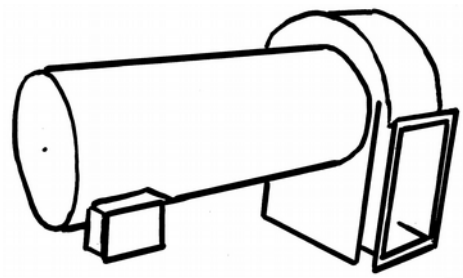

Centrifuge



Double allure « Tout ou peu »
2 Thermostats

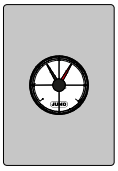

Thermostat régulation



Thermostat sécurité

Livré avec thermomètre digital

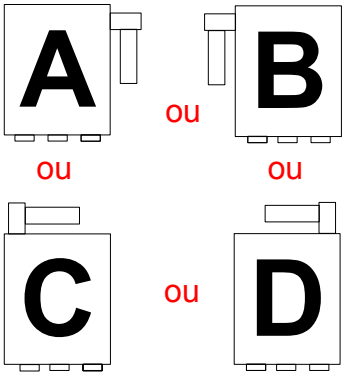

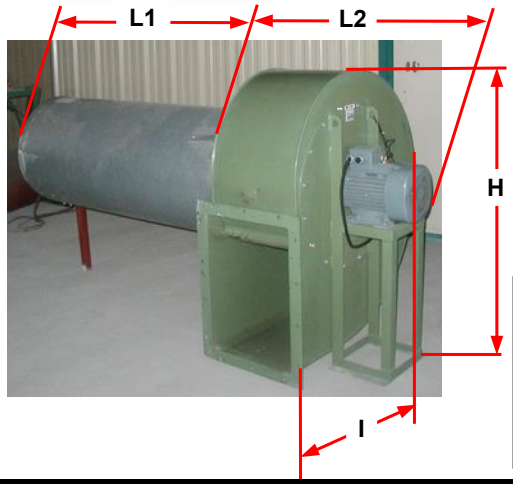

	5,5Cv 4kW	7,5Cv 5,5kW	10Cv 7,5kW
L1	1550	1550	1550
L2	800	910	910
H	1170	1320	1320
I	955	1075	1075

Hélicoïdale





Simple allure
1 Thermostat de consigne

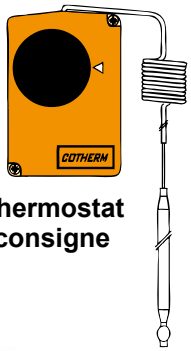

Thermostat consigne

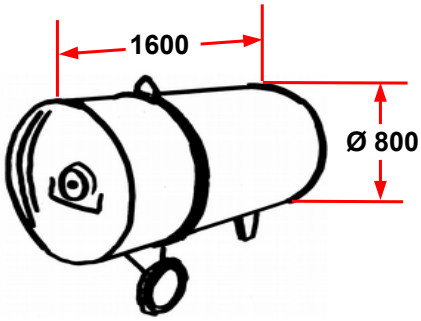

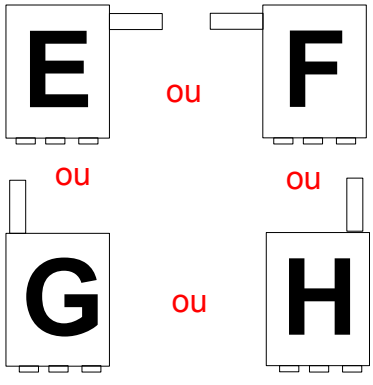

AMB ROUSSET
281 Impasse du Tilleul
38470 BEAULIEU
Tél : 04 76 36 73 73 / Fax : 04 76 36 70 82
E-mail : info@ambrousset.com
www.amb-rousset.com



Matériel pour la récolte et le travail des fruits

TABLEAU DE CHOIX D'UN GÉNÉRATEUR D'AIR CHAUD

Pour 2.000 m3/h d'air par m² de Séchoir

Hauteur de noix	Surface du séchoir	Débit d'air	Générateur d'air chaud
En mètre	En m²	En m³/h	Proposé
1	1 à 8	14400	G 580/3 cv / 9 pales
1	8 à 10	19000	G 800/3 cv / 9 pales
1	10 à 12	24000	G800/4 cv / 9 pales
2	8 à 13	31000	G 800/5,5 cv / 12 pales
3	12 à 19	35000	G 800/7,5 cv / 12 pales
3 – 4	16 à 19	18900	Centrifuge 7,5 cv
4	19 à 25	24000	Centrifuge 10 cv

Injection	1,5 Bars	2,25 Bars	3 bars
En mm/mm	En kcal/h / kW		
130/100	32500 / 38	42500 / 49	50000 / 58
180/100	55000 / 64	80000 / 93	94000 / 109
230/100	90000 / 105	130000 / 151	150000 / 174

	Type VT	Cv/kW	Débit d'air en m³/h						
			Pertes de charge						
			A vide	20/25 MM CE	40 MM CE	60 MM CE	75 MM CE	90 MM CE	110 MM CE
HELICOIDAL	583/9	3 / 2,3	16000	10500					
	803/9	3 / 2,2	23000	15000	9000				
	804/9	4 / 2,9	29000	19000	11500				
	805/12	5,5 / 4,1	31000	26000	18000	8000			
	807/12	7,5 / 5,5	35000	31000	23000	8500			
CENTRIFUGE		5,5 / 4,1	15000	15000	15000	14000	12300	10000	5400
		7,5 / 5,5	18900	18900	18900	18500	17300	16000	13100
		10 / 7,4	21300	21300	21300	21300	21000	18700	15600
		15 / 11	27000	27000	27000	27000	27000	25400	22800

Caractéristiques techniques

Référence : SAE

	2 m x 2 m	2,5 m x 2,5 m	Option 2,5 m
2 étages	Ventilateur hélicoïdale G800 – 5,5 cv (4,1 kW)	Ventilateur hélicoïdale G800 – 5,5 cv (4,1 kW)	
	12 pales – 8 000 m³/h – 60 mm CE*	12 pales – 8 000 m³/h – 60 mm CE*	
	Générateur MG805 – 135 000 Kcal/h	Générateur MG805 – 135 000 Kcal/h	
3 étages	Ventilateur hélicoïdale G800 – 7,5 cv (5,6 kW)	Ventilateur hélicoïdale G800 – 7,5 cv (5,6 kW)	Ventilateur centrifuge 7,5 cv (5,6 kW)
	12 pales – 8 500 m³/h – 60 mm CE*	12 pales – 8 500 m³/h – 60 mm CE*	16 800 m³/h – 110 mm CE*
	Générateur MG807 – 150 000 Kcal/h	Générateur MG807 – 150 000 Kcal/h	Générateur MG807 – 150 000 Kcal/h
4 étages	Ventilateur centrifuge 5,5 cv (4,1 kW)	Ventilateur hélicoïdale G800 – 10 cv (7,46 kW)	
	9 600 m³/h – 90 mm CE*	16 800 m³/h – 110 mm CE*	
	Générateur MG807 – 150 000 Kcal/h	Générateur MG807 – 150 000 Kcal/h	

Hypothèse						Objectif final d'humidité de la noix = 12-13 %		
Taux d'humidité de la noix fraîche	Humidité relative dans l'air	Consigne de température du générateur de chaleur	Temps de séchage des noix	Dimension du séchoir	Nombre d'étage	Superficie du séchoir	Volume du séchoir	Rendement de noix/jour
%	%	° C	h	m x m	nb	m²	m³	T / jour
55 – 60	90	30	72	2 x 2	2	8	8	0,9
40 – 45	50	25	48	2 x 2	2	8	8	1,3
55 – 60	90	30	72	2,5 x 2,5	2	12,5	12,5	1,4
40 – 45	50	25	48	2,5 x 2,5	2	12,5	12,5	2,1
55 – 60	90	30	72	2 x 2	3	12	12	1,3
40 – 45	50	25	48	2 x 2	3	12	12	2
55 – 60	90	30	72	2,5 x 2,5	3	19	19	2,1
40 – 45	50	25	48	2,5 x 2,5	3	19	19	3,1
55 – 60	90	30	72	2 x 2	4	16	16	1,8
40 – 45	50	25	48	2 x 2	4	16	16	2,6
55 – 60	90	30	72	2,5 x 2,5	4	25	25	2,8
40 – 45	50	25	48	2,5 x 2,5	4	25	25	4,1

Hauteur totale : 2 étages : 3,25 m (base)
3 étages : 4,50 m
4 étages : 5,75 m

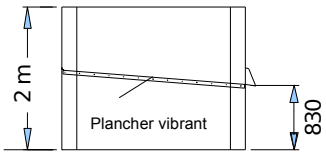

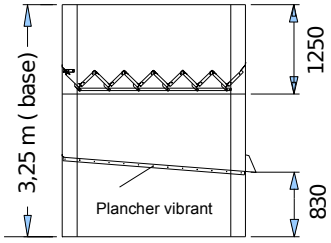

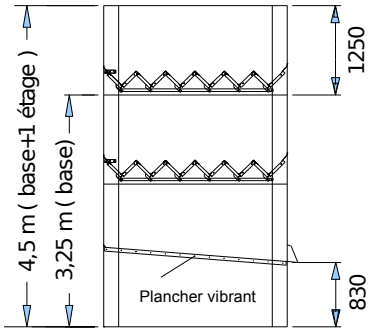

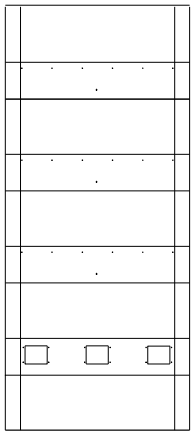

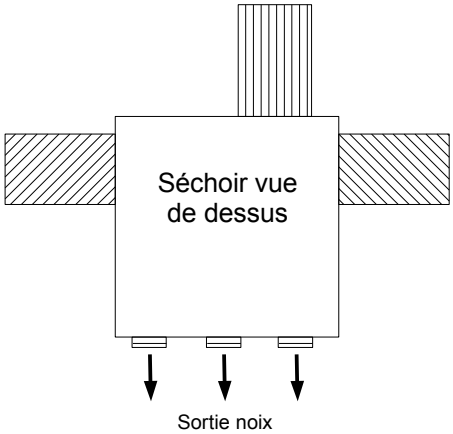

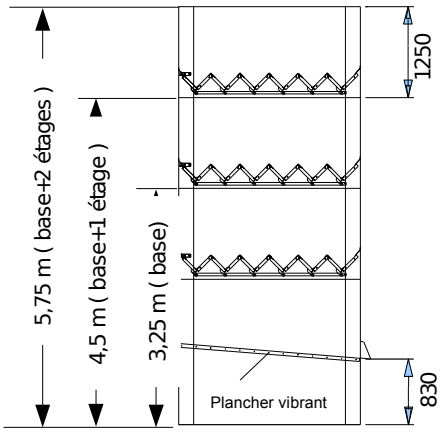

LE SÉCHAGE DES NOIX

Principes de base

Le principe fondamental du séchage par ventilation est un phénomène d'extraction de l'eau présente dans les noix par pulsion d'un courant d'air chaud et sec autour du produit.
Cet air a un pouvoir séchant variable en fonction de sa température et de son hygrométrie.
Sa capacité d'absorption est très liée à la température :
Se chargeant en humidité au contact des noix, **cet air doit être en permanence renouvelé**. Ce renouvellement est assuré par le contrôle du débit de ventilation. Le séchage doit être arrêté lorsque les noix en coque ont atteint une humidité de 12 % (base humide) selon la réglementation en vigueur.

T°C de l'air	15°C	25°C	35°C
Teneur en vapeur d'eau maximale	10,9g	20,7g	37,6g

Les Conseils Pratiques

Au niveau des bâtiments

• Un bâtiment bien exposé avec une prise d'air par les générateurs au sud permet de gagner quelques degrés.
• L'aération du bâtiment est importante pour évacuer l'air chargé en humidité (minimum 1 m entre le toit et le haut des séchoirs). Il est aussi possible de mettre en place un système d'extraction d'air pour limiter le phénomène de condensation sur le toit.
• La condensation se forme sur la toiture et tombe dans l'étage supérieur des séchoirs. Il est possible de limiter ce phénomène en mettant des tôles anti-gouttes.

Au niveau des séchoirs

• Dans les séchoirs auto-construits, attention au matériau utilisé pour enduire les murs. L'humidité peut être absorbée et ensuite reprise par les noix.
• Ne pas charger trop les séchoirs, 80 cm maximum dans les tours. Sinon le débit d'air ne sera pas suffisamment important pour évacuer l'humidité.
• Lors de conditions de séchage difficiles, sur le dernier étage dans une tour ou dans un séchoir à faux fond, il peut se former des champignons blancs sur la dernière couche de noix, signe d'un air saturé en eau.
• Le soufrage permet de limiter le développement de champignons et d'éclaircir la coquille mais est très corrosif pour tout le matériel. De plus, cette pratique n'est pas sans risque d'incendie. Attention À la manipulation à côté des brûleurs.
• Avoir des ouvertures accessibles pour prendre les échantillons de noix pour évaluer l'humidité avec le Sparex.
• Il est possible d'augmenter le débit de gaz en changeant les injecteurs, cela permet d'augmenter la consigne de température.
• Il est utile de faire entretenir régulièrement les générateurs.
• Il est peut-être intéressant de mettre une trémie tampon soit à la sortie de la laveuse, soit après le tri en frais, pour permettre aux noix de s'égoutter un maximum avant de monter dans les séchoirs.

il convient d'**avoir environ 1/3 de sa récolte en capacité de séchage.**
Par exemple, pour une exploitation de 50 à 55 t de noix, il faudrait Avoir environ 17 t ou 57 m3 de capacité de séchage.

Production en tonnes de noix sèches	Capacité de séchage en tonnes de noix sèches	Volume recommandé de séchage en m³ de noix sèches
10 à 15 tonnes	4,0 tonnes	12 m3
15 à 20 tonnes	5,3 tonnes	16 m3
20 à 25 tonnes	6,6 tonnes	20 m3
25 à 30 tonnes	8,3 tonnes	25 m3
30 à 35 tonnes	10,0 tonnes	30 m3
35 à 40 tonnes	11,7 tonnes	35 m3
40 à 45 tonnes	13,4 tonnes	40 m3
45 à 50 tonnes	15,1 tonnes	45 m3
50 à 55 tonnes	16,8 tonnes	50 m3
55 à 60 tonnes	18,5 tonnes	55 m3
60 à 65 tonnes	20,2 tonnes	60 m3
65 à 70 tonnes	21,9 tonnes	65 m3
70 à 75 tonnes	23,6 tonnes	70 m3
75 à 80 tonnes	25,3 tonnes	75 m3
80 à 85 tonnes	27,0 tonnes	80 m3
85 à 90 tonnes	28,7 tonnes	85 m3
90 à 95 tonnes	30,4 tonnes	90 m3

Les paramètres de séchage

L'hygrométrie de l'air

L'air ventilé traversant les noix doit avoir une **hygrométrie maximale de 40 %** pour sécher les noix.

Une montée en température de 1°C entraîne un assèchement de l'air de 5 %. Connaissant la température et l'hygrométrie initiales de l'air ambiant, il suffit d'augmenter la température jusqu'à l'obtention d'un air à 40 %.

Exemple de calcul** : la température de l'air ambiant est de 18°C et son hygrométrie de 95 %. Il faut donc augmenter la température de [(95 % - 40 %) / 5 %] x 1°C = **11°C.** La température de consigne de séchage sera 18°C + 11°C = **29°C.

Outils de mesure
Hygromètre
Thermomètre à bulbe humide
Thermos-Hygromètre

La température de l'air

Il est nécessaire d'effectuer un pré-séchage (12 à 24 heures) à basse température pour les noix très humides, jusqu'à des teneurs en eau de l'ordre de 30 %.

Pour les variétés à coque fragile de type Marbot, Parisienne ou Lara, il ne faut pas dépasser 20 à 22°C au pré-séchage puis 28°C en cours de séchage.

Pour les variétés moins fragiles de type Franquette ou Fernor, le pré-séchage peut se faire à 25°C puis le séchage jusqu'à 30-35°C.

Outils de mesure
Thermomètre pour mesurer
la température de l'air ambiant
et de l'air ventilé

Le débit d'air

Il doit être suffisant pour assurer le renouvellement de l'air sec autour des noix.

Plus la hauteur de noix est importante, plus il faut appliquer un débit d'air élevé pour éviter qu'il ne se sature en traversant la couche de noix.

On compte en général un débit compris entre **1500 et 2000m3/h.m² et pour une hauteur de 1 m de noix**.

La pression du ventilateur doit également être suffisante pour que l'air traverse la masse de noix. Cette notion est très importante lors de l'achat du séchoir. Cette pression se mesure en millimètre de colonne d'eau (mm CE) ou bien encore en Pascal (Pa). La pression nécessaire se situe en général autour de 20 mm CE pour une hauteur de noix de 1m.

Outils de mesure
Feuilles de papier (format A4 - 80 g / m²)
de différentes tailles sur masse de noix.
Le débit est atteint lorsque la feuille décolle
de 2 à 5 mm de la surface des noix :
1/2 feuille: 1000 m3 / H.m²
1/8 feuille: 1200 m3 / H.m²
2 épaisseurs de ¼ feuille : 2000 m3 / H.m²

La durée du séchage

Elle est fonction de la teneur en eau initiale des noix, de la température et de l'hygrométrie de l'air.

On peut l'évaluer à partir de la température de séchage appliquée et de la teneur en eau initiale des noix grâce à une abaque disponible dans la brochure «le séchage des noix» éditée par le Ctifl.

Exemple :
Air de séchage à 25°C et 40 % d'hygrométrie.

	Teneur en eau initiale des noix	Durée totale du séchage
Début de saison **Ou** Conditions de récolte pluvieuses	50%	136 h
	47%	123 h
	44%	109 h
	41%	95 h
Fin de saison **Ou** Temps sec	37%	80 h
	33%	63 h
	28%	48 h

Quand arrêter le séchage ?

La réglementation impose d'arrêter le séchage lorsque les noix en coque ont atteint une teneur en eau de 12 %.

Les Méthodes pour connaître la teneur en eau des noix en coques :

La pesée d'un décalitre détermine le poids de 10 litres de noix, corrélé à une teneur en eau (Cf. abaque dans la brochure «Le séchage des noix» – Ctifl).
Les masses varient en fonction des variétés et des situations pédo-climatiques.
Les variétés rondes ou à gros calibre telles que Marbot ou Lara, sont plus légères au décalitre que les variétés oblongues, comme Franquette.
Cette méthode, peu précise, doit être complétée par un contrôle visuel : la membrane interne du cerneau doit être cassante lorsqu'on la plie.

OU

Un humidimètre céréalier. Il nécessite le broyage d'une vingtaine de noix avec leur coque pour mesurer leur teneur en eau globale en mesurant la conductivité électrique du produit.
La lecture de la teneur en eau est instantanée. La précision obtenue à ce jour est de l'ordre de +/- 0,7 point d'humidité).
La mise en place d'une méthode d'échantillonnage est nécessaire pour garantir une bonne représentativité de la mesure.

Vidange du séchoir

Pour facilité la vidange de votre séchoir procéder comme suit :

1 - Ouvrir les trappes de vidange
2 - Mettre le vibreur de plancher en marche
3 - Mettre le générateur de chaleur en route

Les noix s'évacuent plus facilement

PRE-MONTAGE
DES SOUS ENSEMBLE

I - Plancher
II - Tôle d'ouverture des grilles (câble)
III - Tôle guichet
IV - Tôle trappe d'échantillon
V - Tôle trappe de visite
VI - Grille mobile + Cornière
VII - Grille mobile + Grille fixe

I - Plancher

Référence des pièces en **ROUGE** sur les plans
des tôles en **VERT**
la boulonnerie en **BLEU**

	Plancher			
		REF	DESIGNATION	Qté
I	1	SAE0057	Sous-ensemble plancher incliné	1
	2	7070033	Bavette plancher vibrant SAE 125	2
	3	7030827	Contre plaque 5 trous fixation caoutchouc	4
	4	7030826	Contre plaque 3 trous fixation caoutchouc	2
	5	7030398	Tôle rebord plancher vibrant	1

	Contre plaques + Caoutchouc + Plancher		Qté
A	1	Vis HM8x25	26
	2	Rondelle L08	52
	3	Ecrou FREIN HM8	26
	Tole rebord + Plancher		**Qté**
B	1	Vis HM8x60 tête POELIER	3
	2	Ecrou HM8 embase	3

I - Plancher

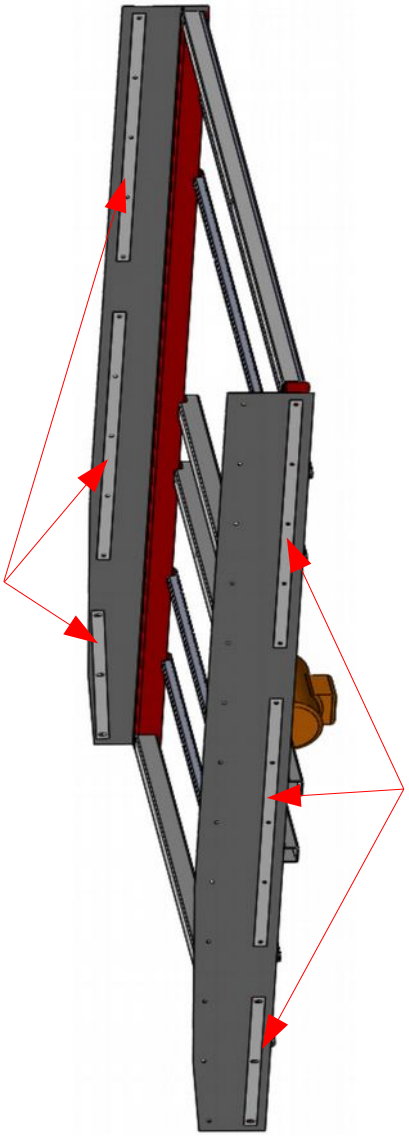

Fixation des contre plaques intérieures sur le châssis du séchoir

Fixation des contre plaques extérieures sur le cadre du plancher

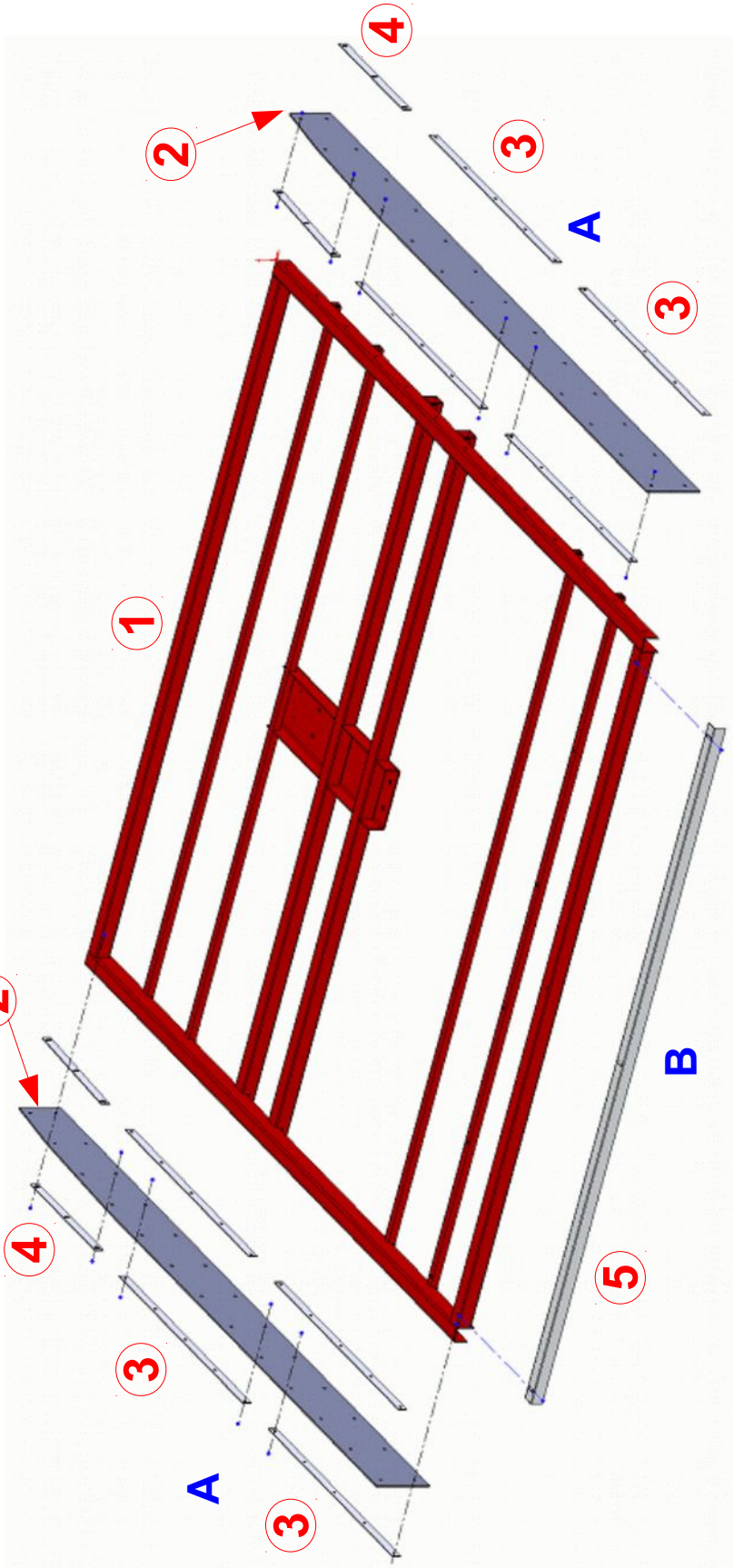

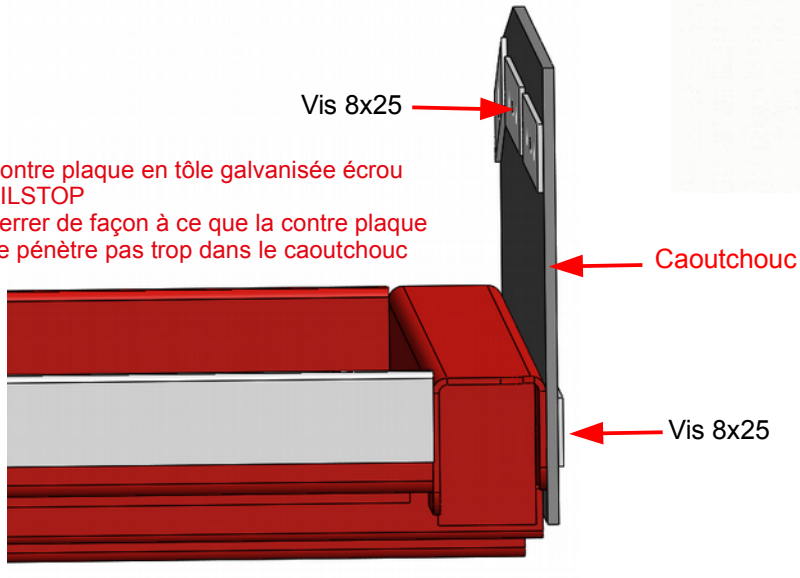

Plancher vibrant

I - Plancher

		Fixation vibreur	
A	1	Vis HM12x55	**4**
	2	Rondelle NORD-LOCK M12	**8**
	3	Rondelle M12	**4**
	4	Ecrou FREIN HM12	**4**

Avant

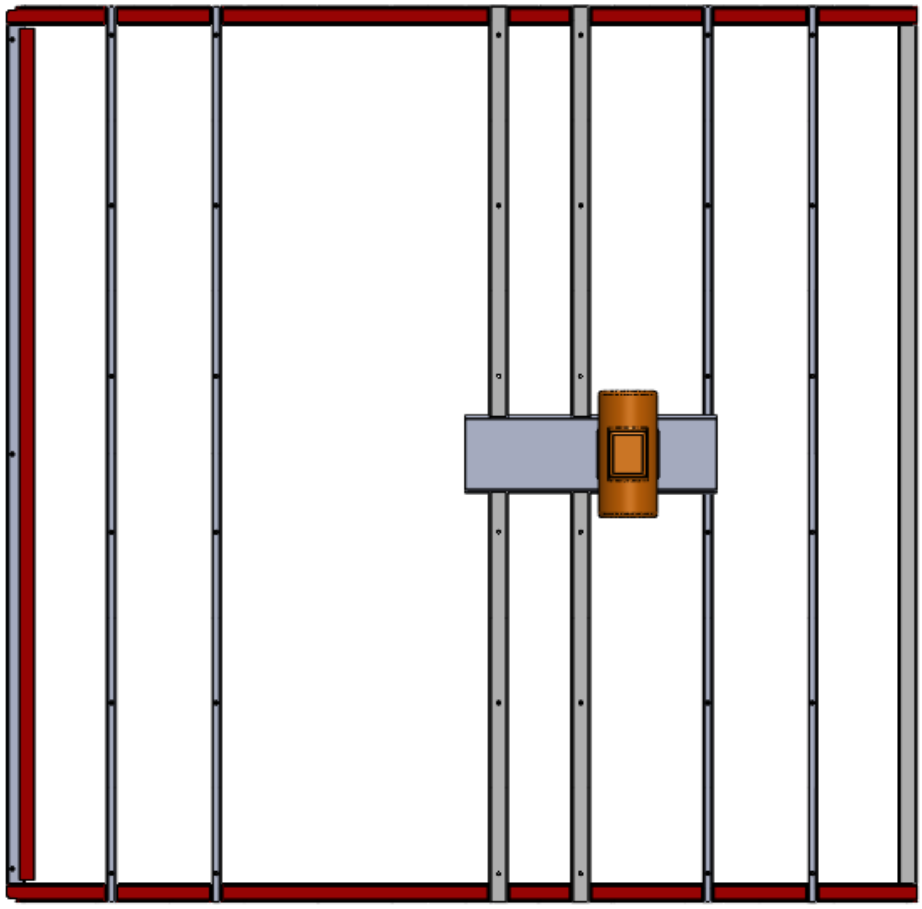

Arrière

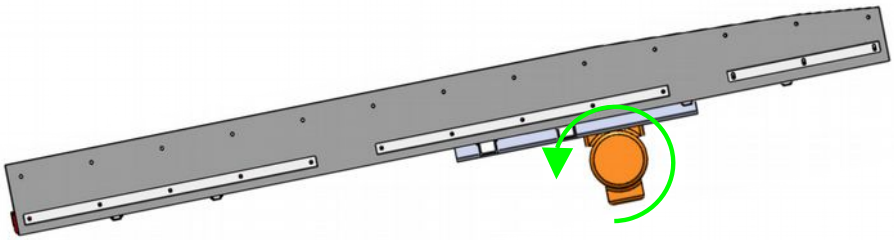

Ce plan est la propriété exclusive de AMB ROUSSET, il ne peut être reproduit, utilisé ou communiqué sans autorisation

Tolérance générale du plan ±0.5mm

Ets ROUSSET
38470 BEAULIEU
tel:04.76.36.73.73
fax:04.76.36.70.82

sechoir 2,5m

plancher vibrant

N° : SAE-205-F22-014092_0C

Échelle

Matière : Traitement : Ep :

Ind.	Modification	Date	Nom	1ère saison
0C	position moteur	17/05/2016	DAMONE	
0B	position moteur	23/05/2013	PATRUNO	
0A	1ère validation	08/03/2012	TORCATIS	

Utilisé dans	Qté	Expire
SAE 205	0	

II – *Tôle d'ouverture des grilles*

	Tole d'ouverture des grilles (câble)			
		REF	DESIGNATION	Qté
II	1	SAE0031	Tole 500 support levier pour sechoir 2,5x2,5	1
	2	7020383	Poulie plastique ouverture grilles sechoir	1
	3	7000541	Levier standard 2m et 2,5 m	1

		Visserie fixation de la poulie	Qté
A	1	Vis HM14x70	1
	2	Ecrou FREIN M14	1
	3	Rondelle M14	2
		Visserie fixation du levier	**Qté**
B	1	Vis HM10x35	1
	2	Ecrou FREIN M10	1
	3	Rondelle M10	2
C	1	Goupille clip 8	1

II – *Tôle d'ouverture des grilles*

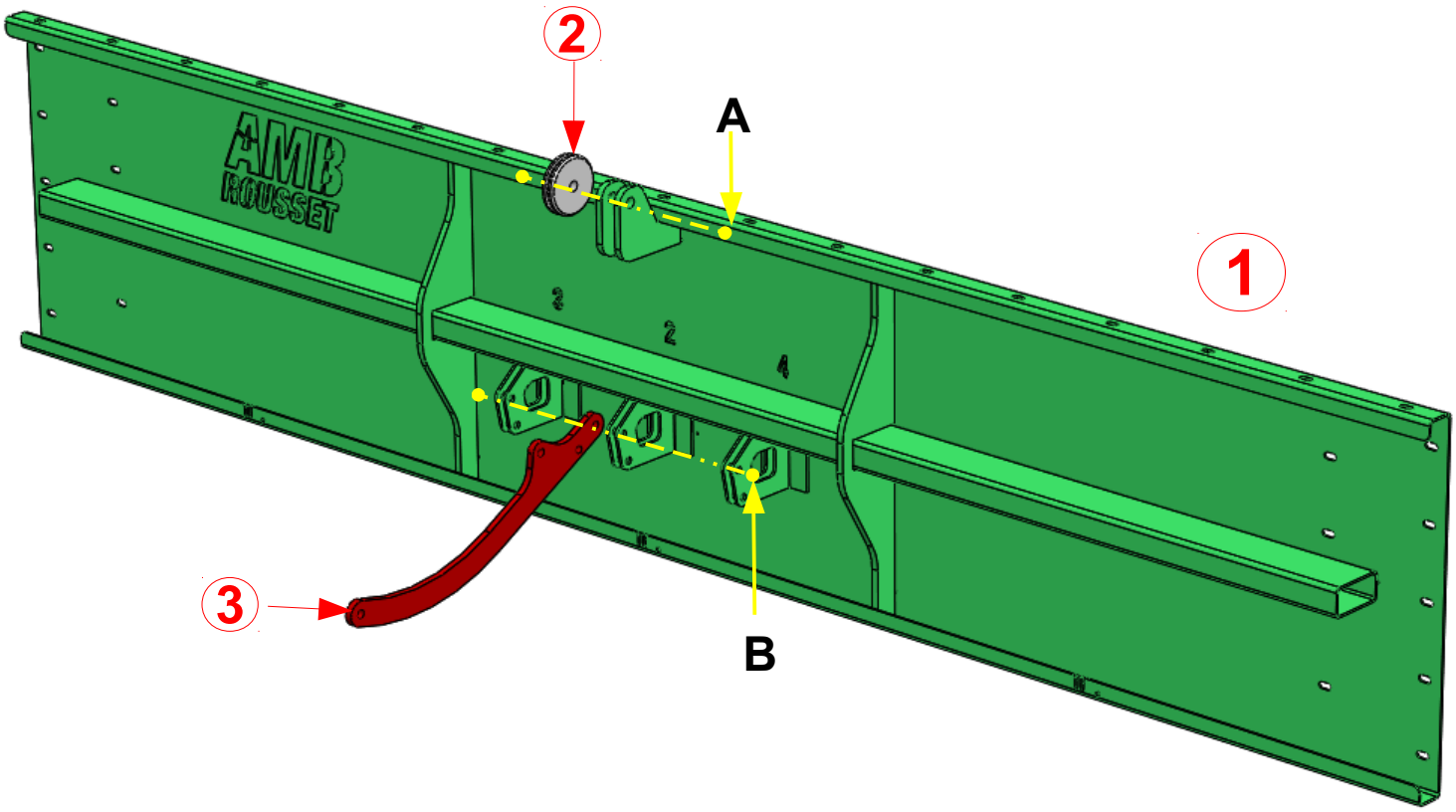

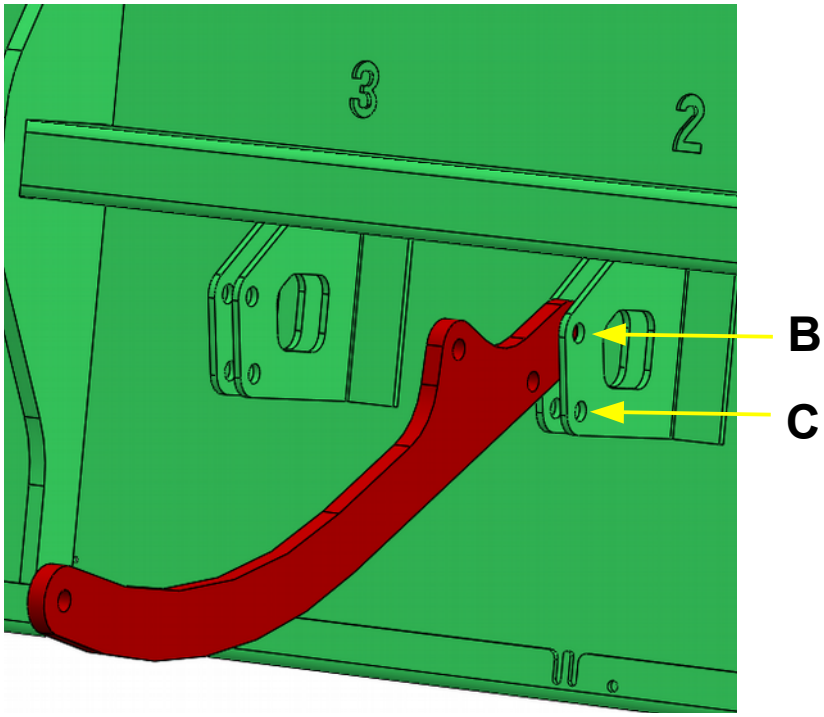

III – Tôle de guichets

Tole guichet et chaînes			
	REF	DESIGNATION	Qté
1	7200023	Guichet séchoir Largeur 450	3
2	7030217	Tole 500 guichet	1
3	6350005	Chaîne à anneaux ovales	1,5 ml

		Fixation des guichets	Qté
A	1	Vis bombée HC M8X16	12
	2	Ecrou embase M8	12

		Fixation des chaînes	Qté
B	1	Vis **embase TH** cranté ent. Filté ZING **M05X 16**	6
	2	Écrou **embase TH** cranté ZING **M05**	6

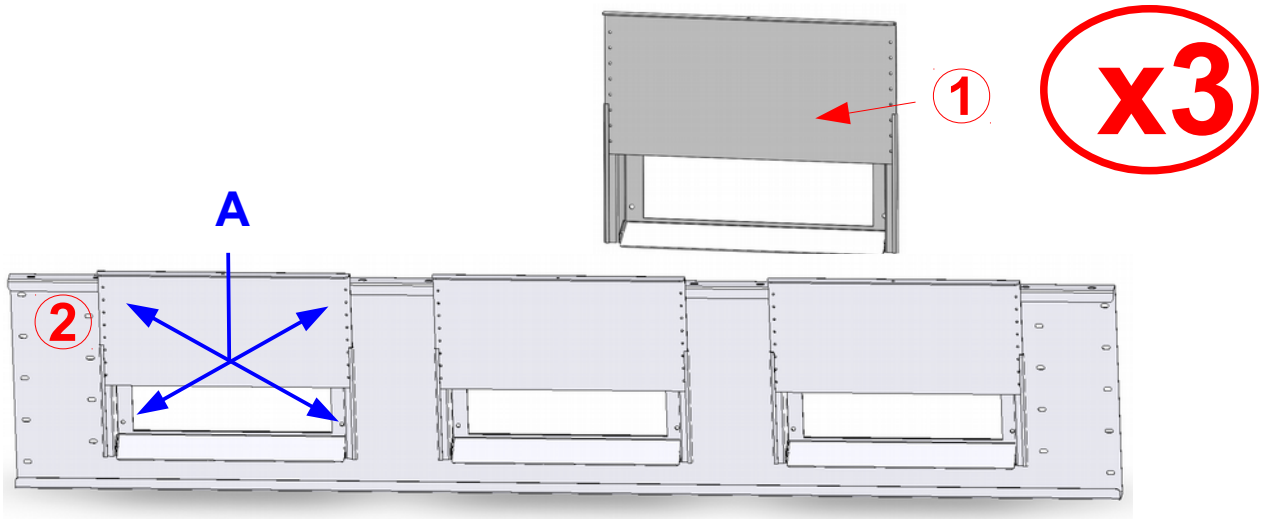

Couper en 3 parties égales de 50 cm la chaînette fournie (1,5 ml)
Relier la chaînette (repère 3) entre la tôle de guichet (repère 1) et la tôle de commande (repère 2) à l'aide des vis M05 fournies
Ce système permet de régler l'ouverture du guichet en accrochant la chaîne sur l'ergot (repère **0**).

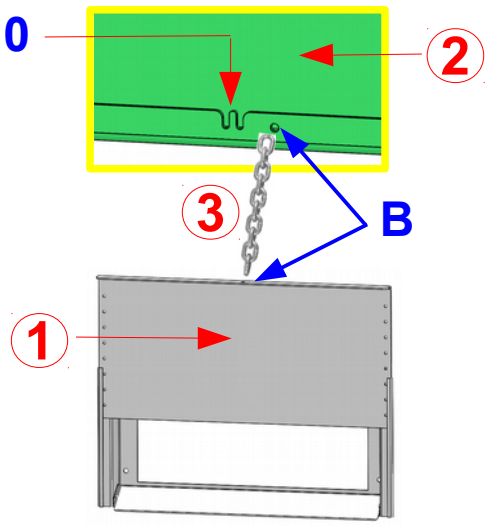

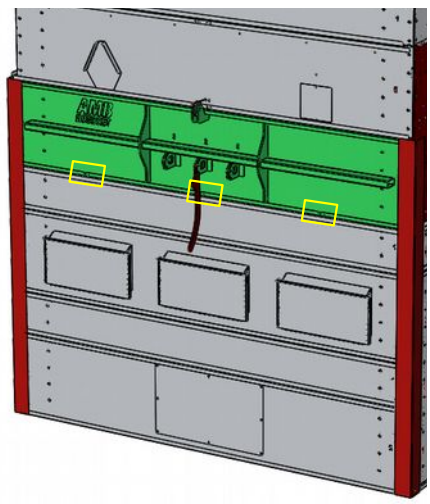

IV – *Tôle trappe d'échantillon*

	Tole trappe d'échantillon			
		REF	DESIGNATION	Qté (/ / / par étages)
IV	1	7032517	Trappe échantillon	**3 (1er étage seulement)**
	2	7030400	Bouchon prise d'échantillon	**1/5/9**
	3	7030216	Tôle 500 sortie câble (n°5)	**1/2/3**
	4	7030215	Tôle 500 plancher (n°3)	**2/4/6**

	Fixation trappes d'échantillon		Qté
A	1	Vis TH M8x25	1
	2	Rondelle M08	2
	3	Ecrou FREIN M08	1
B	Fixation des bouchons		Qté
	1	Rivets 4x12 Alu	2

BASE + 1er ETAGE :
Vous disposez de trois trappes prise d'échantillon et de 1 bouchon à positionner à votre convenance sur les 2 tôles N°3 et la tôle N°5.

ETAGE(S) SUPPLEMENTAIRE(S) : (pas de trappe d'échantillon)
Vous disposez de 4 bouchons à riveter sur les 2 tôles n°3 et la tôle N°5.

IV – *Tôle trappe d'échantillon*

Exemple avec 1 tôle N°5 :

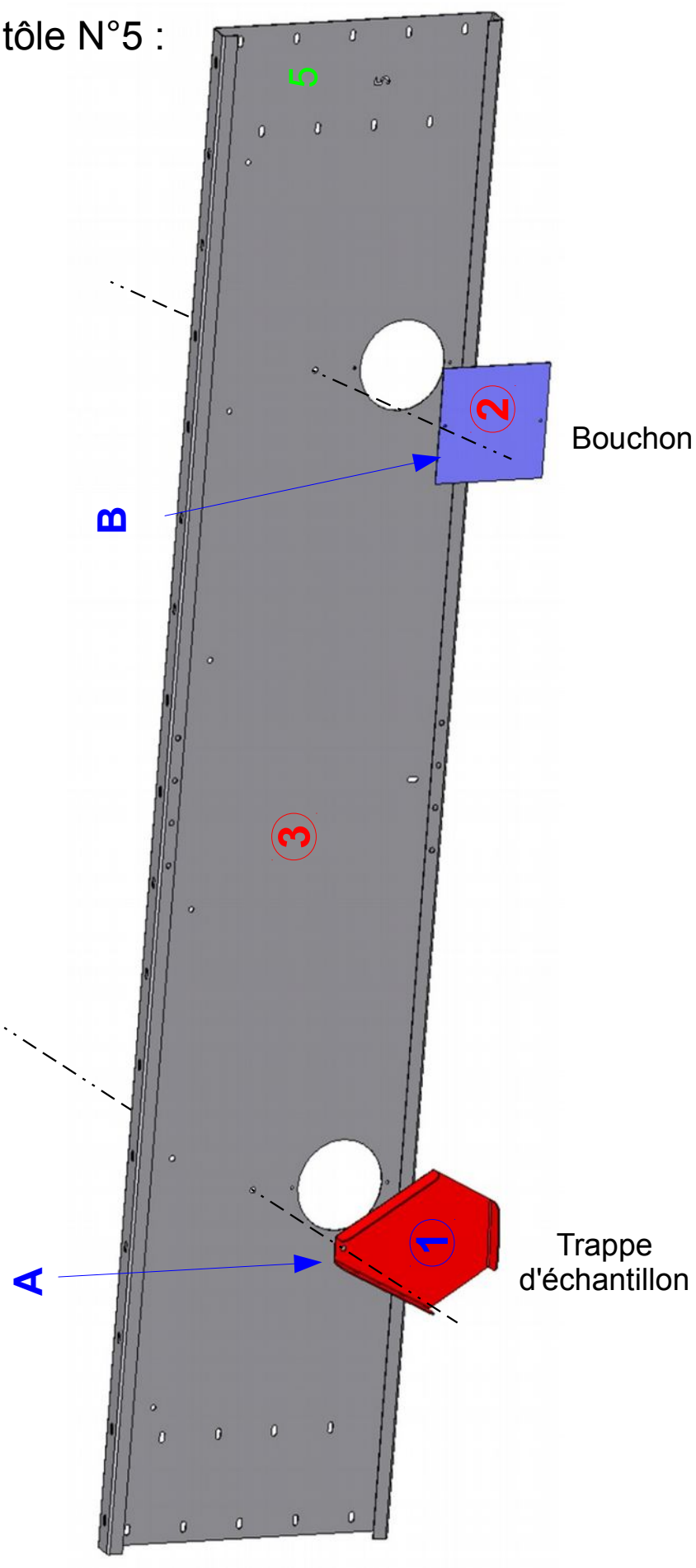

V – Tôle trappe de visite

Les trappes de visite figurant sur la face avant et arrière, se trouvent toujours à la même hauteur. Toutefois, en fonction du positionnement du séchoir dans le bâtiment, ces trappes peuvent également se monter sur la face gauche et droite en gardant toujours la même hauteur.

Suivant la position du séchoir dans votre bâtiment, changer de coté les tôles trappe de visite en les laissant au même niveau.

V	Tole trappe de visite			
		REF	DESIGNATION	Qté
	1	7030254	Tôle 500 n° 2 avec trappe de visite	3
	2	7030459	Bouchon Trappe de visite	3

A	Fixation par Trappes de visite		Qté
	1	Vis HM 8x16 embase	8

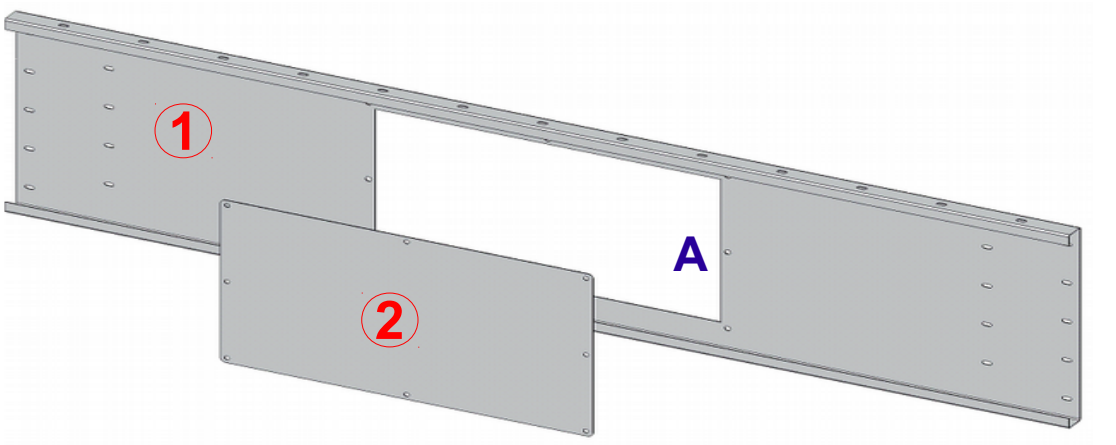

x3

VI – *Grille mobile + Cornière*

Fixation de la charnière

Attention au sens de montage des vis

Partie femelle : (en jaune)

Écrou contre la grille – tête de la vis contre la charnière.

Partie mâle : **(en bleu)**

Écrou contre la charnière – tête de la vis contre la cornière.

	Grille mobile + Corniere grille mobile			
		REF	DESIGNATION	Qté
VI	1	SAE0059	Cornière soutient 1ere grille mobile	1
	2	1480004	Charnière zing plancher séchoir	3
	3	SAE0053	Grille mobile	1

	Visserie fixation cornière + charnière + grille		Qté
A	1	Charnière	4
	2	Vis HM 10x20	8
	3	Ecrou M10	8

VI – *Grille mobile + Cornière*

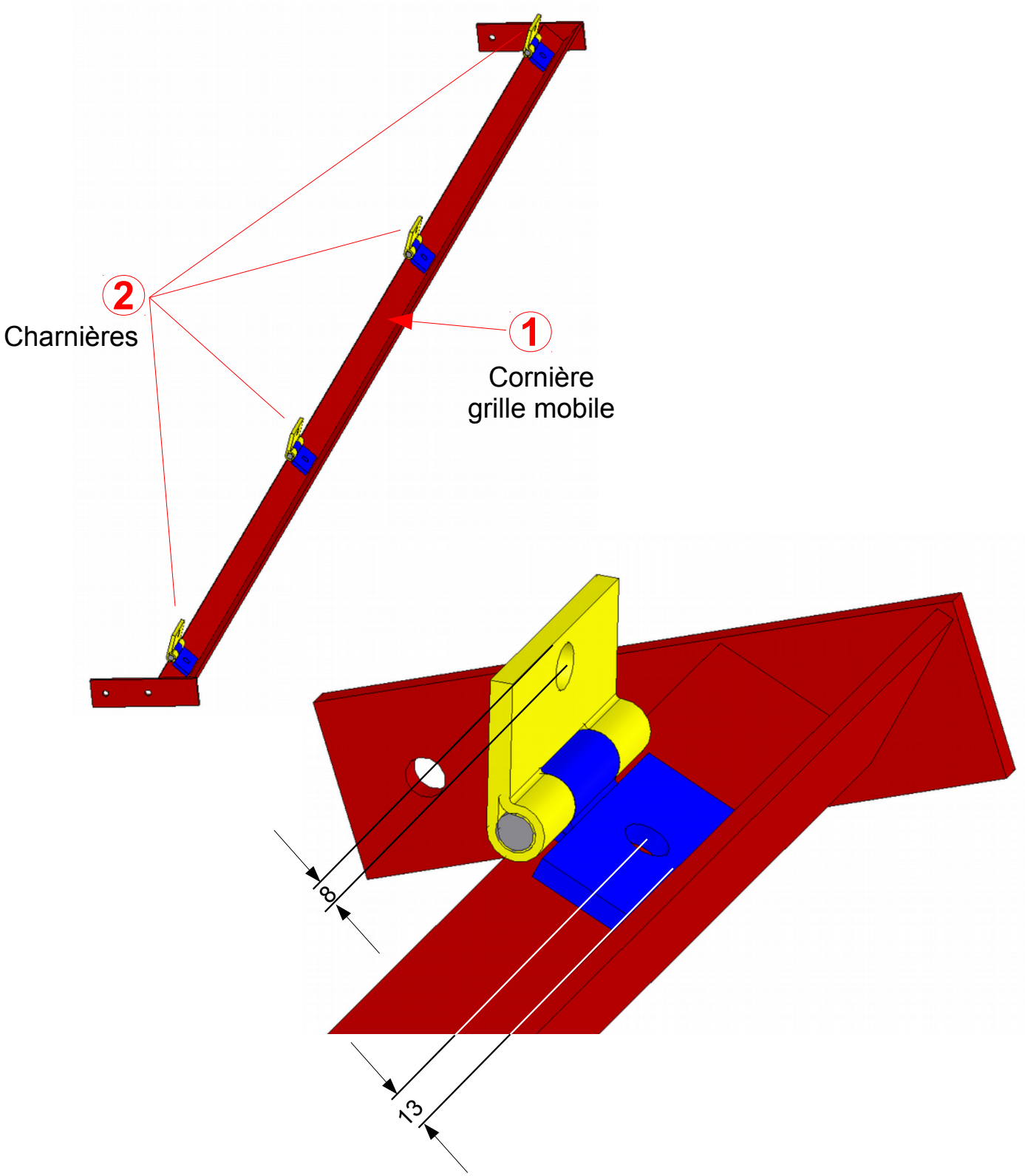

Ce plan est la propriété exclusive de AMB ROUSSET, il ne peut être reproduit, utilisé ou communiqué sans autorisation

Tolérance générale du plan ±0,5mm

Ets ROUSSET
38470 BEAULIEU
tel:04.76.36.73.73
fax:04.76.36.70.82

sechoir 2,5		N° plan : SAE-205-F22-014098_0A			Échelle	
grille mobile sur bâti		Matière :			Traitement :	
Dessiné par : TORCATIS crée le : 08/03/2012		Ep :	P/M : 0		Utilisé dans	
Ind.	Modification	Date	Nom	1ère saison	SAE	205
0A	1ère validation	08/03/2012	TORCATIS			

VI – *Grille mobile + Cornière*

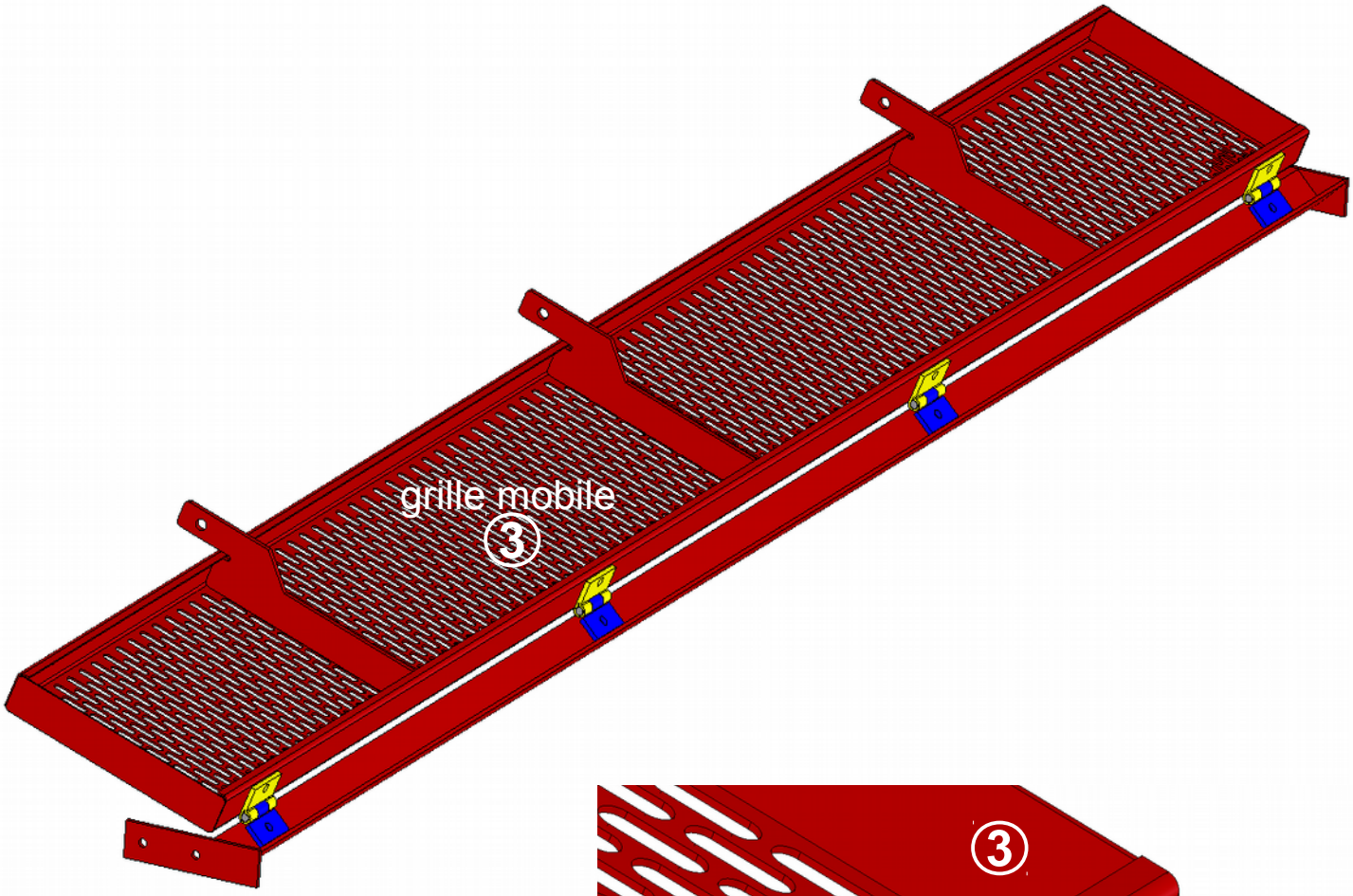

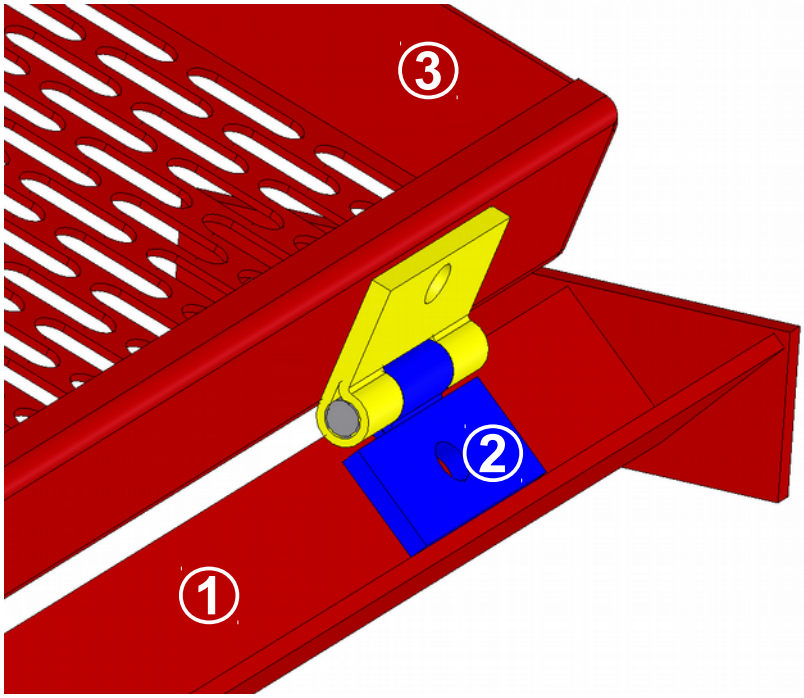

Ce plan est la propriété exclusive de AMB ROUSSET, il ne peut être reproduit, utilisé ou communiqué sans autorisation Tolérance générale du plan ±0,5mm

AMB
Ets ROUSSET
38470 BEAULIEU
tel:04.76.36.73.73
fax:04.76.36.70.82

sechoir 2,5		N° plan : SAE-205-F22-014098_0A			Échelle	
grille mobile sur bâti		Matière :			Traitement :	
Dessiné par : TORCATIS crée le : 08/03/2012		Ep :		P/M : 0	Utilisé dans	
Ind.	Modification	Date	Nom	1ère saison	SAE	205
0A	1ère validation	08/03/2012	TORCATIS			

VII – *Grille mobile + Grille Fixe*

Fixation de la charnière

Attention au sens de montage des vis

Partie femelle : **(en jaune)**

Écrou contre la grille – tête de la vis contre la charnière.

Partie mâle **: (en bleu)**

Écrou contre la charnière – tête de la vis contre la grille fixe.

	Grille mobile + Grille fixe			
		REF	DESIGNATION	Qté
VII	1	SAE0054	Grille fixe n° 1 (Longues)	**1**
	2	1480004	Charnière zing plancher séchoir	**3**
	3	SAE0053	Grille mobile séchoir	**1**

	Visserie fixation grille mobile + charnière + grille fixe		Qté
A	1	Charniere	**4**
	2	Vis HM 10x20	**8**
	3	Ecrou M10	**8**



Attention : Les grilles fixe n°1 (longues) n'ont pas de contre-pli ici . Contrairement à la grille fixe n°2 (Courte).

VII – *Grille mobile + grille fixe*

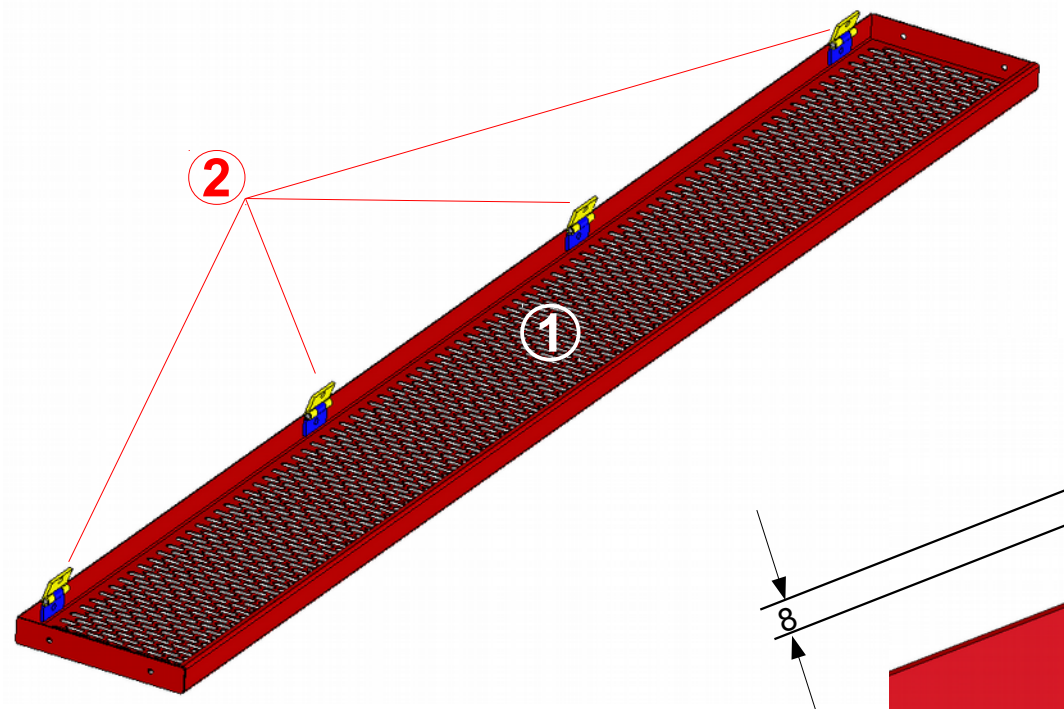

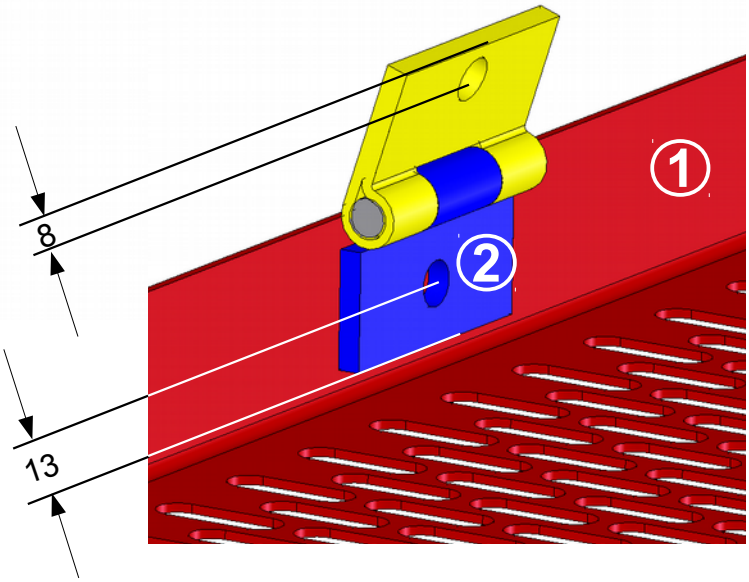

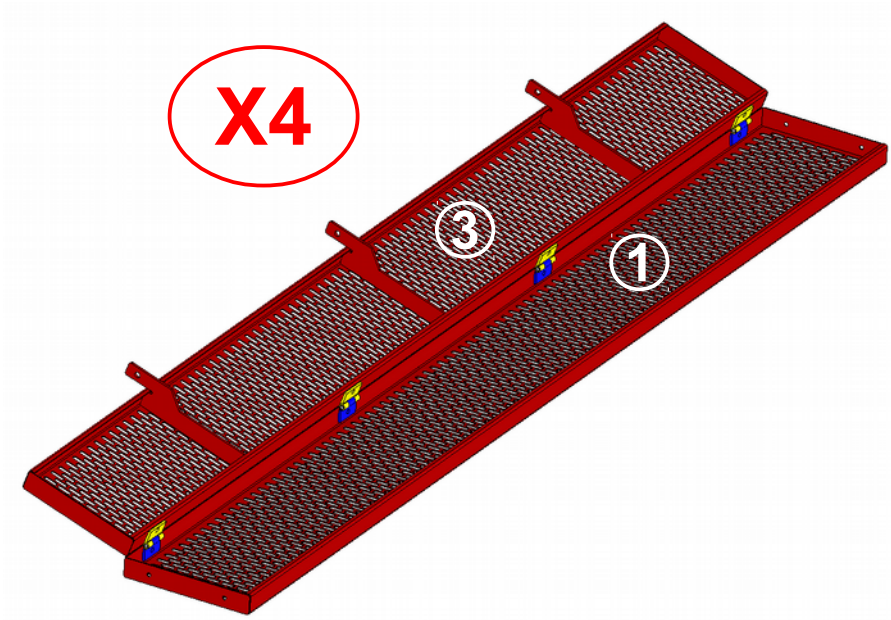

Ce plan est la propriété exclusive de AMB ROUSSET, il ne peut être reproduit, utilisé ou communiqué sans autorisation Tolérance générale du plan ±0,5mm

Ets ROUSSET
38470 BEAULIEU
tel:04.76.36.73.73
fax:04.76.36.70.82

sechoir 2,5m		N° plan : SAE-205-F22-014090_0A			Échelle	
assemblage grilles & charnieres		Matière :			Traitement :	
Dessiné par : TORCATIS	crée le : 08/03/2012	Ep :	P/M : 0		Utilisé dans	
Ind.	Modification	Date	Nom	1ère saison	SAE	205
0A	1ère validation	08/03/2012	TORCATIS			

VII – *Grille mobile + grille fixe*

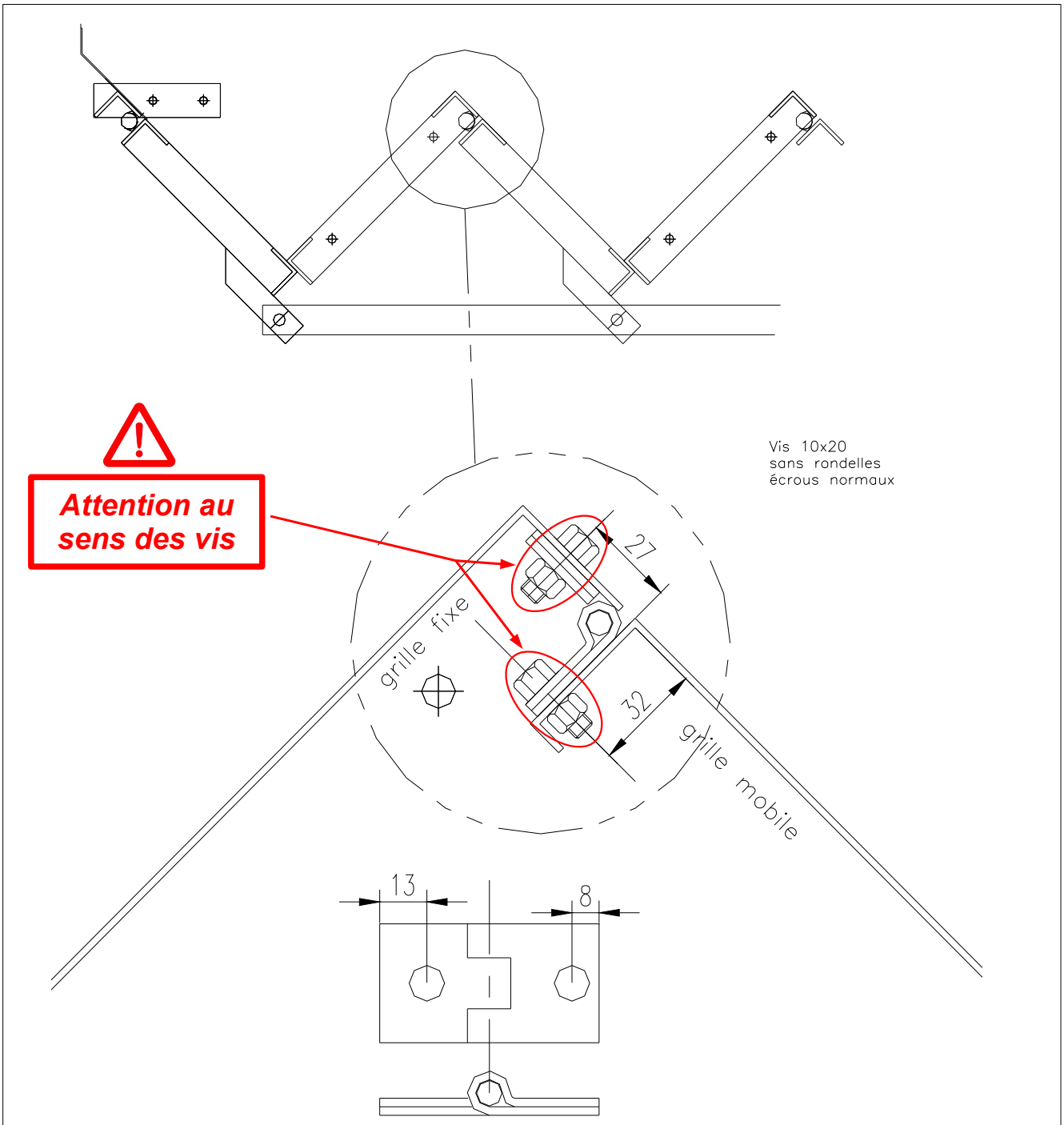

Ce plan est la propriété exclusive de AMB ROUSSET, il ne peut être reproduit, utilisé ou communiqué sans autorisation

Tolérance générale du plan ±0.5mm

Ets ROUSSET
38470 BEAULIEU
tel:04.76.36.73.73
fax:04.76.36.70.82

general sechoirs

montage des charnieres

N° plan : SAE-AUD-F22-014093_0A

Échelle

Matière :

Traitement :

Dessiné par : TORCATIS crée le : 08/03/2012

Ep : P/M : 0

Utilisé dans

Ind.	Modification	Date	Nom	1ère saison	SAE	AUD
0A	1ère validation	08/03/2012	TORCATIS			

MONTAGE DE LA BASE

Avec option rehausse par le bas

250 mm ou 500 mm

Si vous n'avez pas choisi d'option rehausse , allez directement à la page 41.

X – *Nomenclature réhausse 250 mm (en option)*

Réhausse par le dessous

ATTENTION

si vous n'avez pas de rehausse, passez directement a la page 41

Pour rehausse de 250 mm

- 4 cornières de 250 mm
- 4 cornières de raccord 500 mm
- 3 tôles n°1 de 250 mm
- 1 tôle de générateur de 1000 mm

Si le générateur est à droite :

- 1 tôle n°4 à droite

Si le générateur est à gauche :

- 1 tôle n°4 à gauche

Si le générateur est a l'arrière :

- 1 tôle n°6

X – *Nomenclature rehausse 500 mm (en option)*

Réhausse par le dessous

ATTENTION

si vous n'avez pas de rehausse, passez directement a la page 41

Pour rehausse de 500 mm

- 4 cornières de 500 mm
- 4 cornières de raccord 500 mm
- 3 tôles n°2 de 500 mm
- 1 tôle de générateur 1250 mm

Si le générateur est à droite :

- 1 tôle n°4 à droite

Si le générateur est à gauche :

- 1 tôle n°4 à gauche

Si le générateur est a l'arrière :

- 1 tôle n°6

X – Réhausse 250 et 500 mm (en option)

	DESIGNATION			Qté
X	rehausse 250 ou 500 mm			
	1	7030256	Cornière 200x200 lg 3000	4
	2	7030258	Cornière 200x200 lg 500 Raccord	4
	3	7030259	Cornière rehausse 250	4
	4	7030565	Cornière rehausse 500	4

	DESIGNATION		Qté
A	Visserie rehausse 250 ou 500 mm		
	1	Vis embase HM8x20	80
	2	Ecrou embase HM8	80

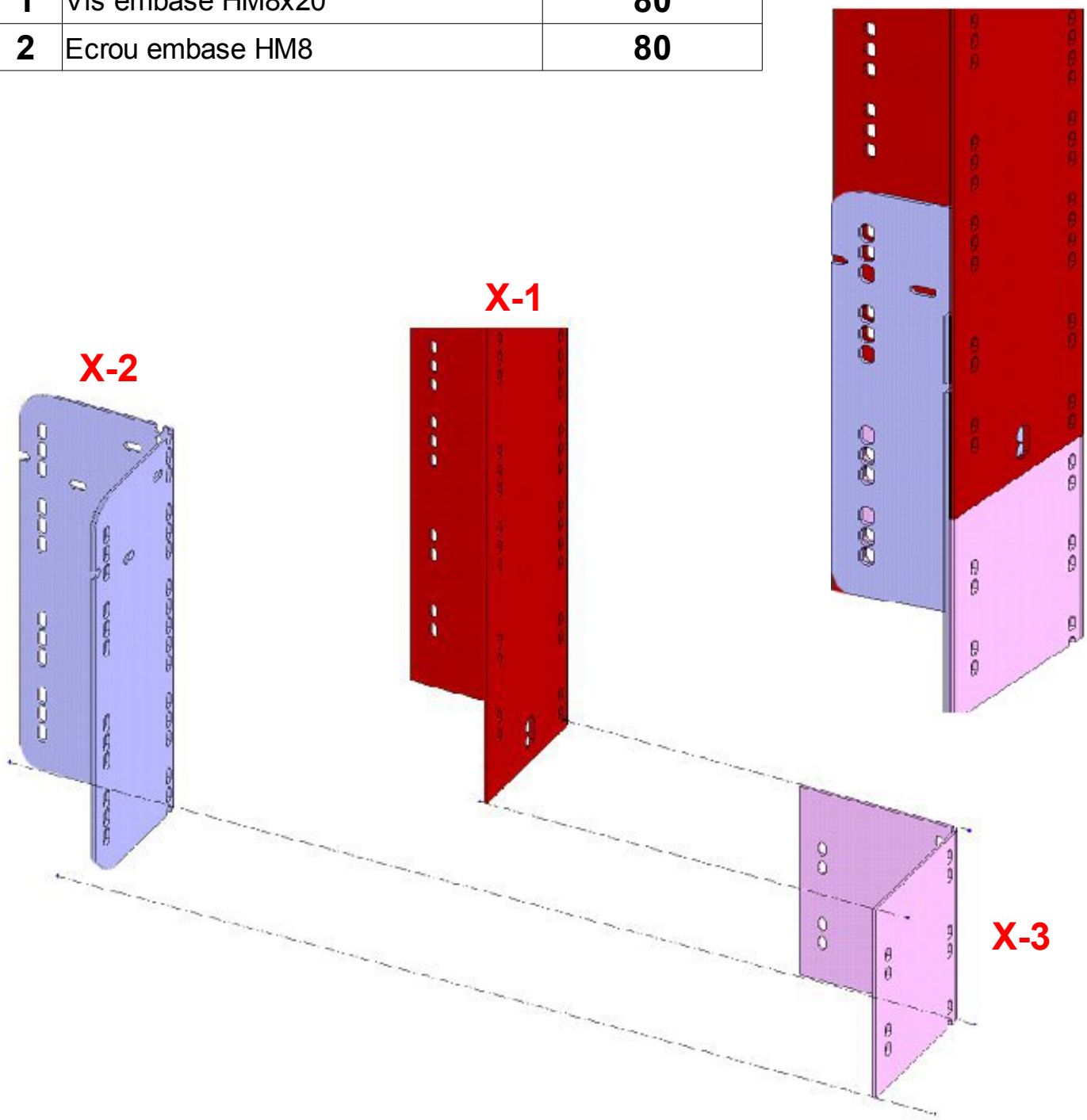

X – Réhausse 250 et 500 mm (en option)

Exemple d'un séchoir rehaussé de 250 mm avec générateur à droite

	DESIGNATION	
A	Fixation des toles entre elles + cornières	
	1	Vis EMBASE HM8x16
	2	Ecrou EMBASE HM8

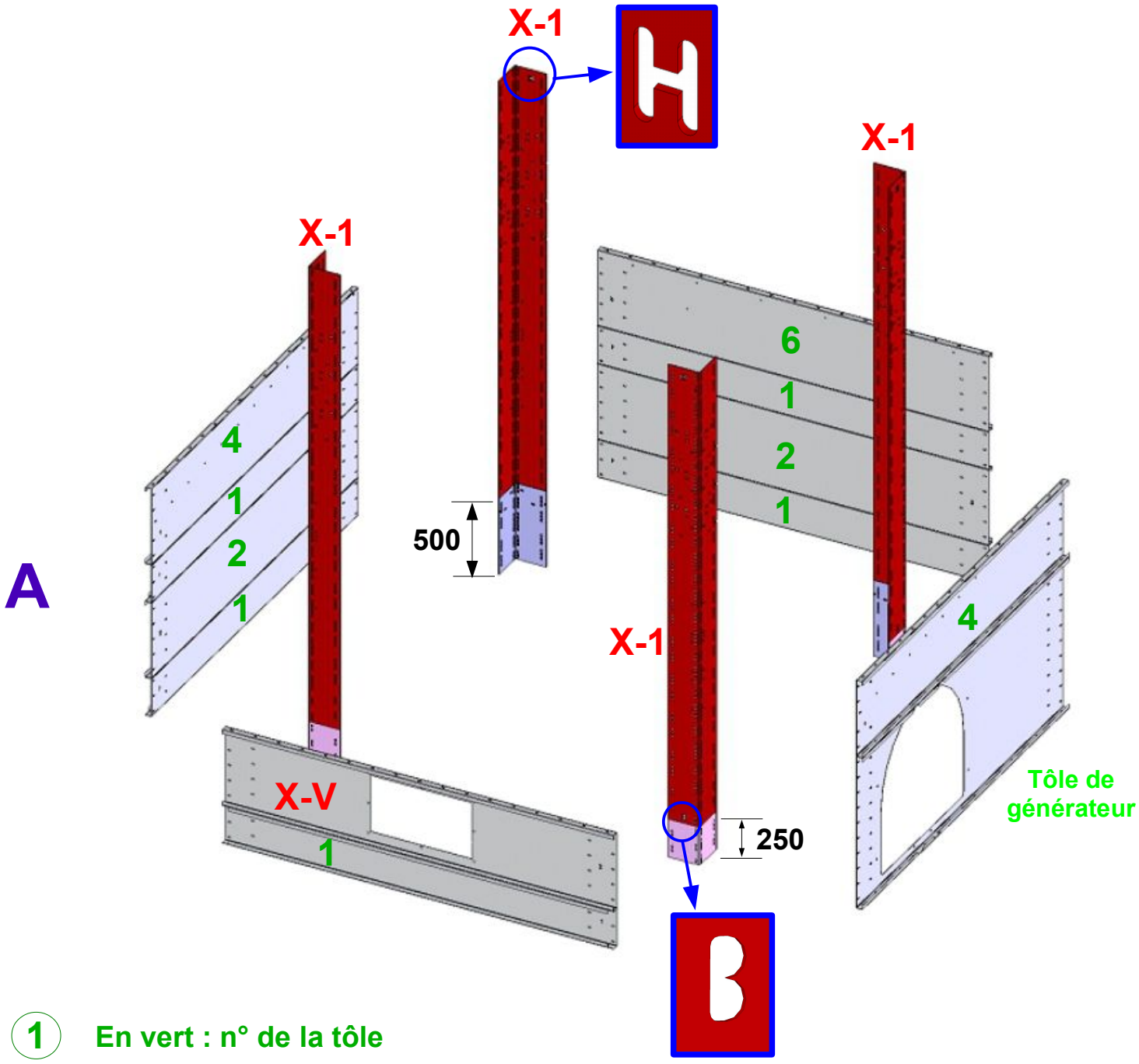

1 En vert : n° de la tôle

Pour une réhausse de 250

1 tôle générateur : 1000 mm
1 tôle n° 4

Pour une réhausse de 500

1 tôle générateur : 1250 mm

MONTAGE DE LA BASE

Version Standard
(sans rehausse par le bas)

X – Montage de la base

	Montage du Bardage			Qté
X	1	7030256	Cornière 200x200 lg 3000	4

	Montage du Bardage face arrière			Qté
X	1	7030213	Tôle 250 N°1	1
	2	7030214	Tôle 500 N°2	1
	6	7030220	Tôle 500 opposé sortie câble N°6	1

	Montage du Bardage face avant			Qté
X	V	7030254	Tôle 500 N°2 Prémontée avec trappe de visite	1

	Montage du Bardage côté droit			Qté
X			Tôle de générateur hauteur 1250 mm	1

	Montage du Bardage côté gauche			Qté
X	1	7030213	Tôle 250 N°1	1
	2	7030214	Tôle 500 N°2	1
	4	7030218	Tôle 500 N°4	1

	Fixation du bardage		Qté
	1	Vis EMBASE HM8x16	
	2	Ecrou M8 Embase	

X – Montage de la base

Assemblage de base suivant la position de votre générateur.
Exemple ci-dessous avec générateur à droite.

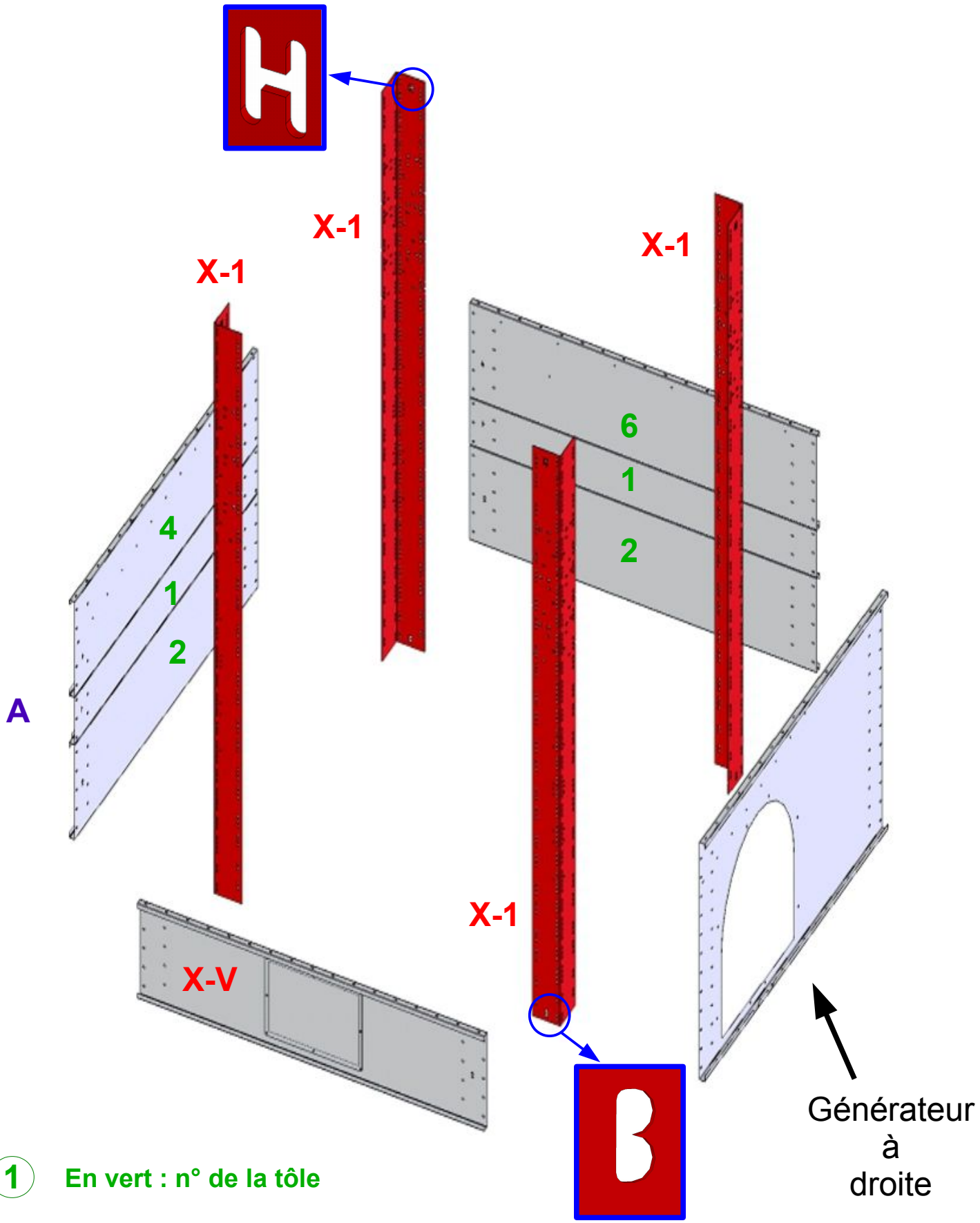

1 En vert : n° de la tôle

X – Montage de la base

Positionner le plancher vibrant pré-monté à l'intérieur du séchoir.

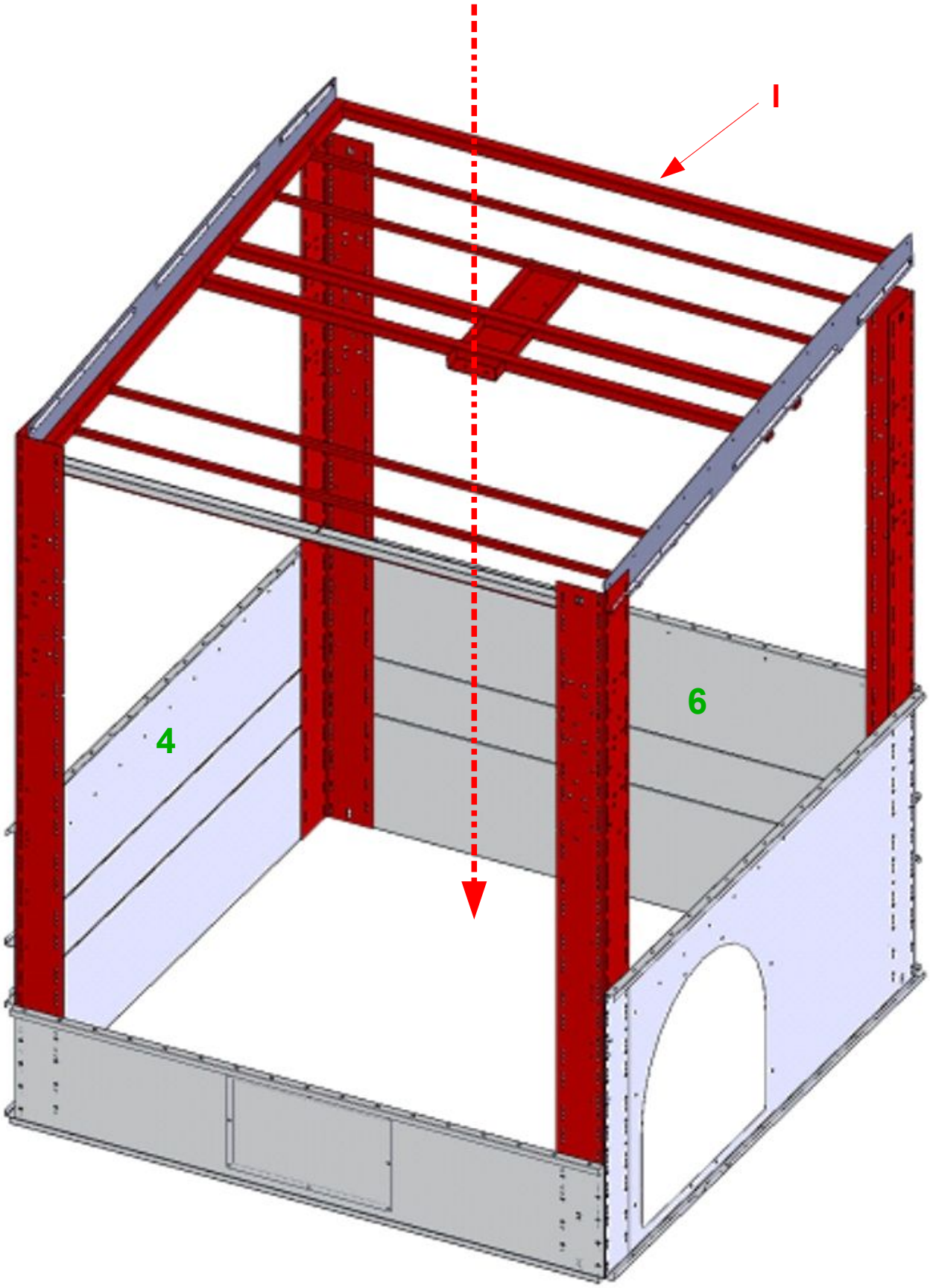

X – Montage de la base

		Assemblage du plancher dans le sechoir		Qté
I		Plancher incliné pré-monté		1
	3	7030827	Contre plaque 5 trous fixation caoutchouc	4
	4	7030826	Contre plaque 3 trous fixation caoutchouc	2

	Bardage+ Caoutchouc + Contre plaques		Qté
A	1	Vis HM8x25	26
	2	Rondelle L08	52
	3	Ecrou Frein HM8	26

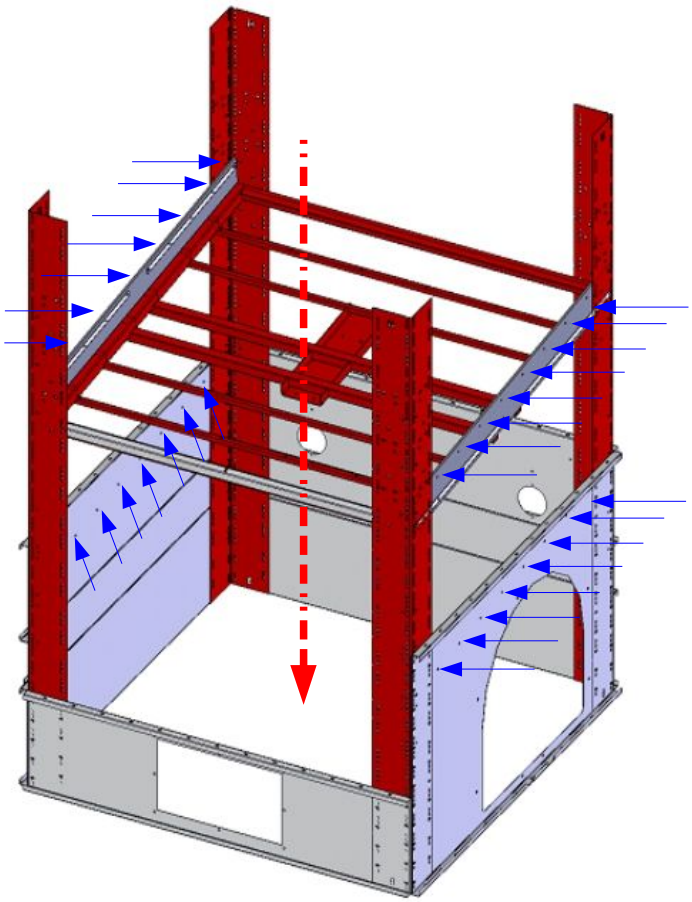

A

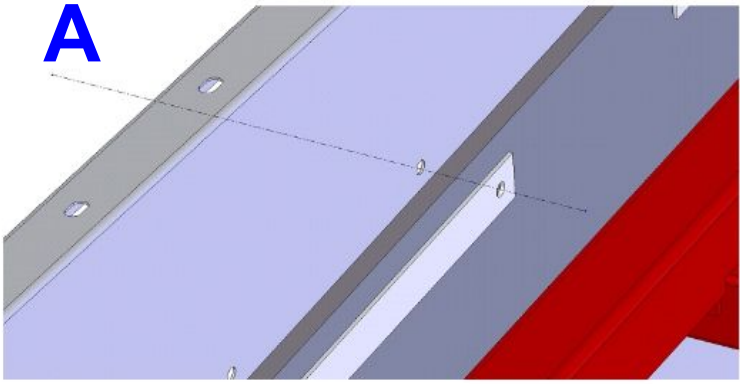

A

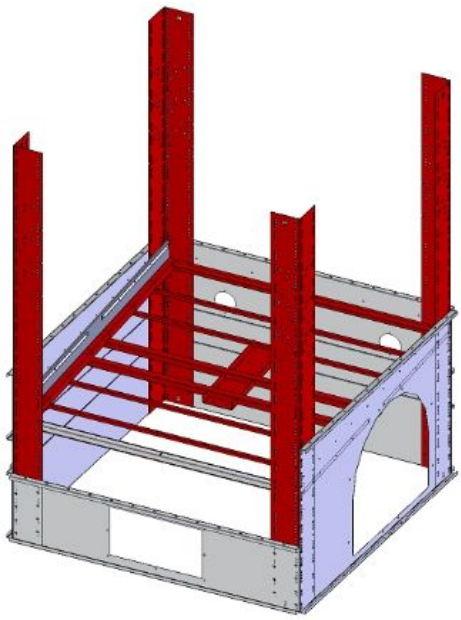

X – Montage de la base

Une fois le plancher mis en place avec ses grilles, pour votre sécurité, nous vous avons fournis une jeu de Cales à positionner sous le plancher contre les cornières d'angle. Fixé à 50 mm en dessous du plancher.



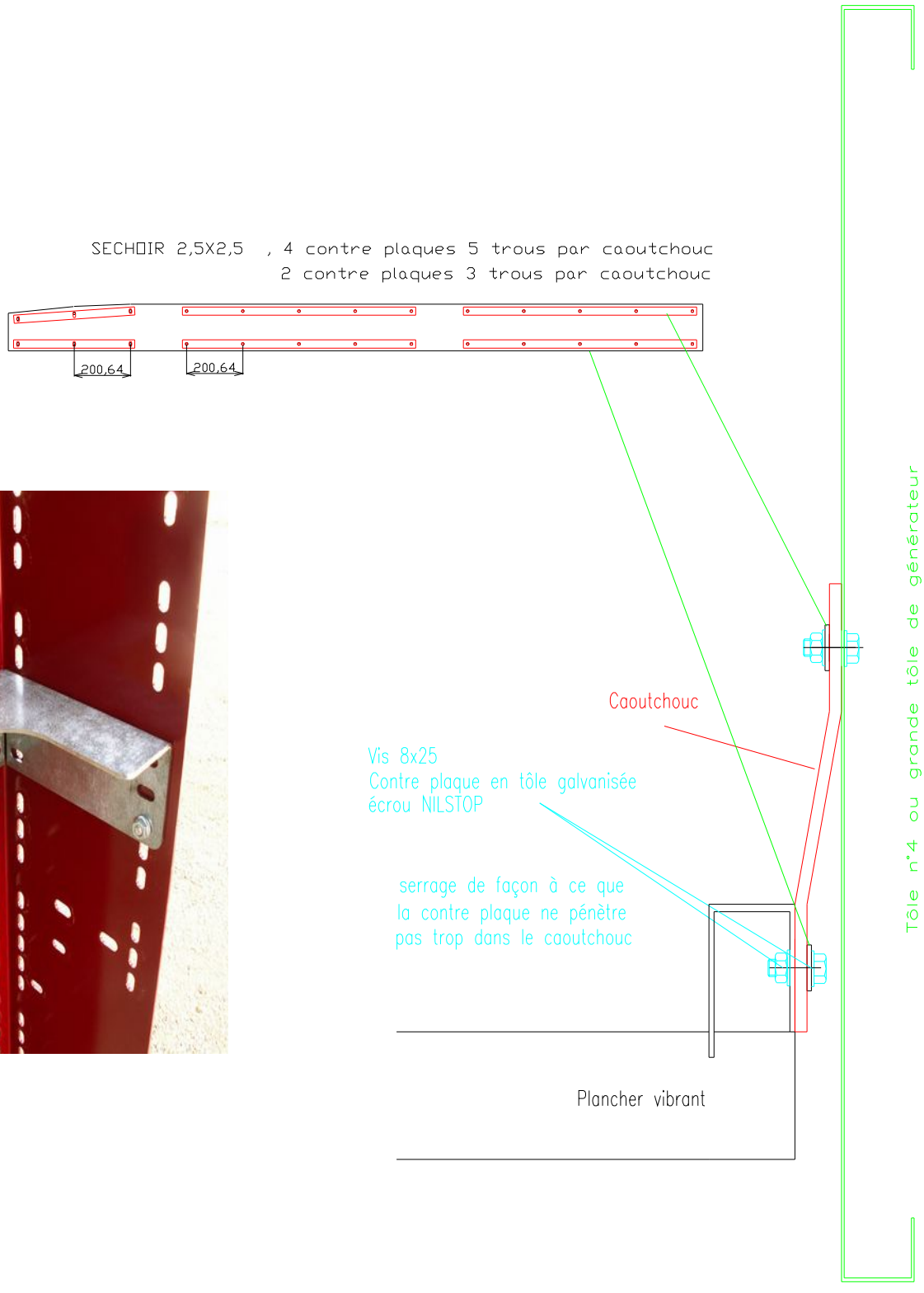

X – Montage de la base

	Montage des grilles sur le plancher incliné			Qté
X	5	SAE0041	Grille de plan incliné	5

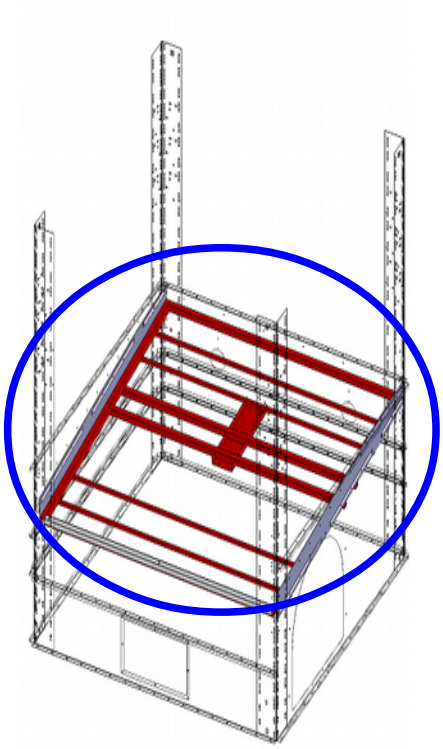

		Fixation des grilles sur les petites traverses	
A	1	Vis HM8x40	24
	2	Ecrou EMBASE M8	24
		Fixation des grilles sur les grosses traverses	
B	1	Vis HM8x70	12
	2	Ecrou EMBASE M8	12
		Fixation des grilles entre elles	
C	1	Vis EMBASE HM8x16	20
	2	Ecrou EMBASE M8	20

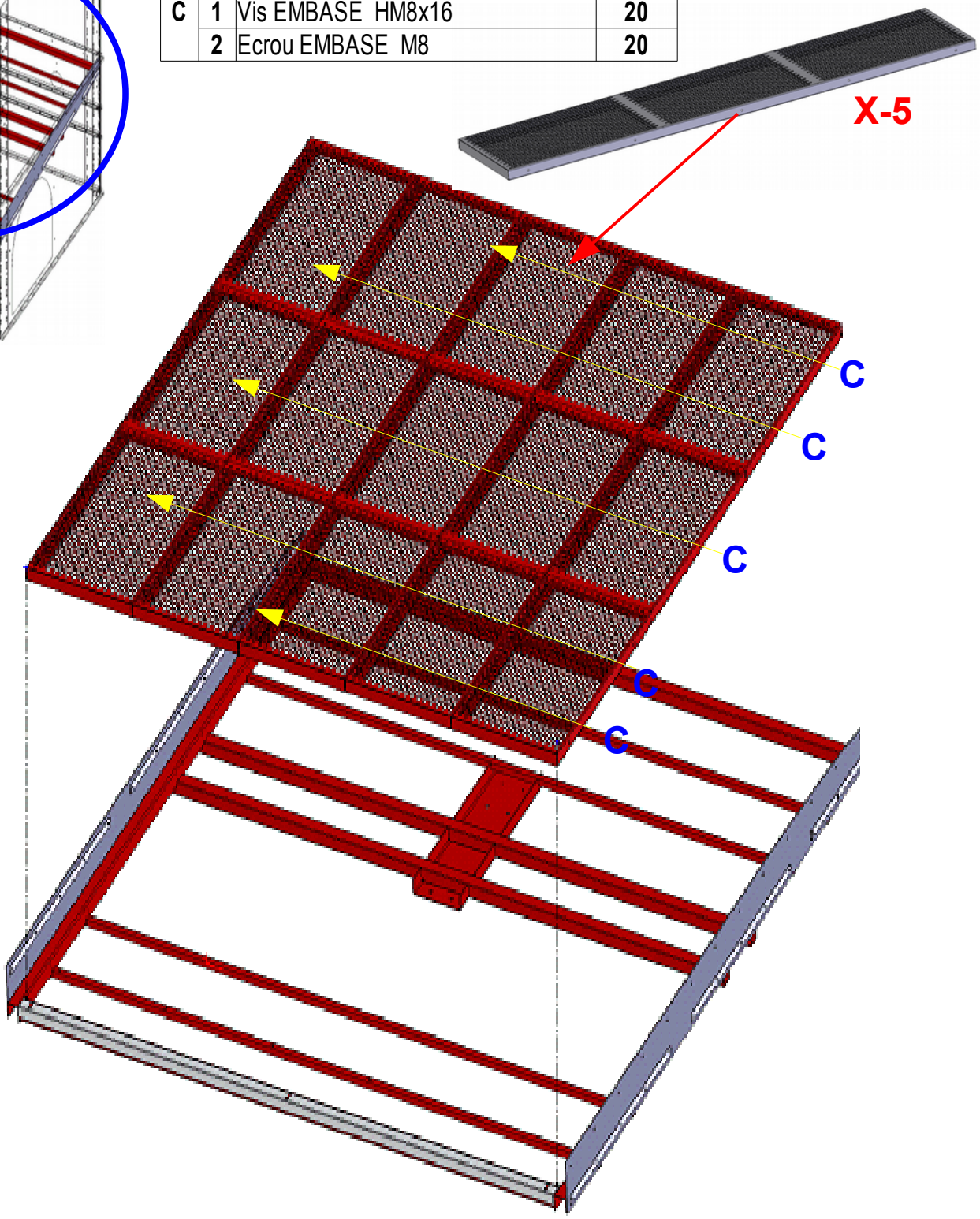

X – Montage de la base

Boulonnage du plancher vu de dessous.

ATTENTION

Visser les grilles sur les petites traverses (A) et sur les grosses traverses (B) du plancher incliné
Un seul coté des grilles doit être fixé.

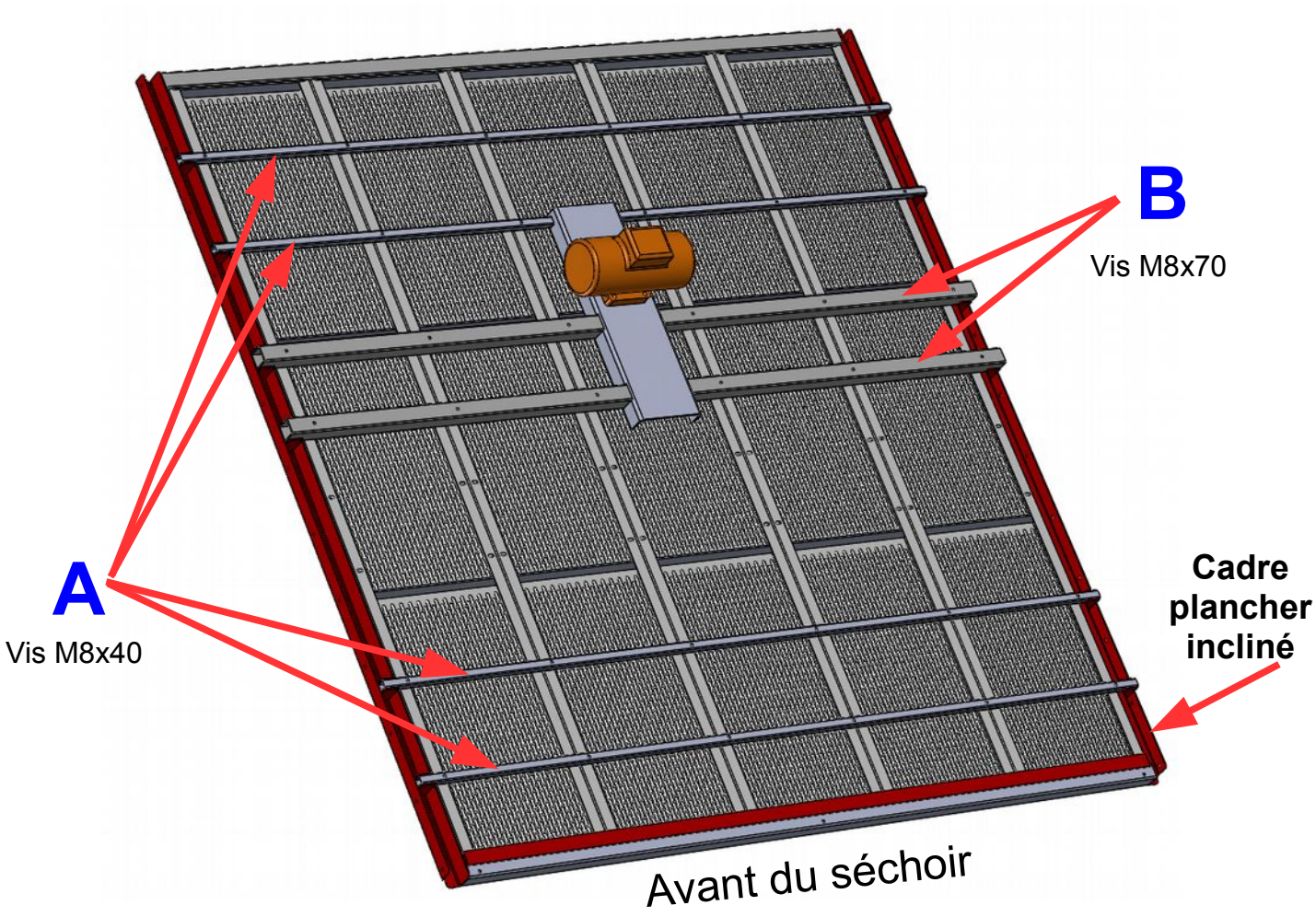

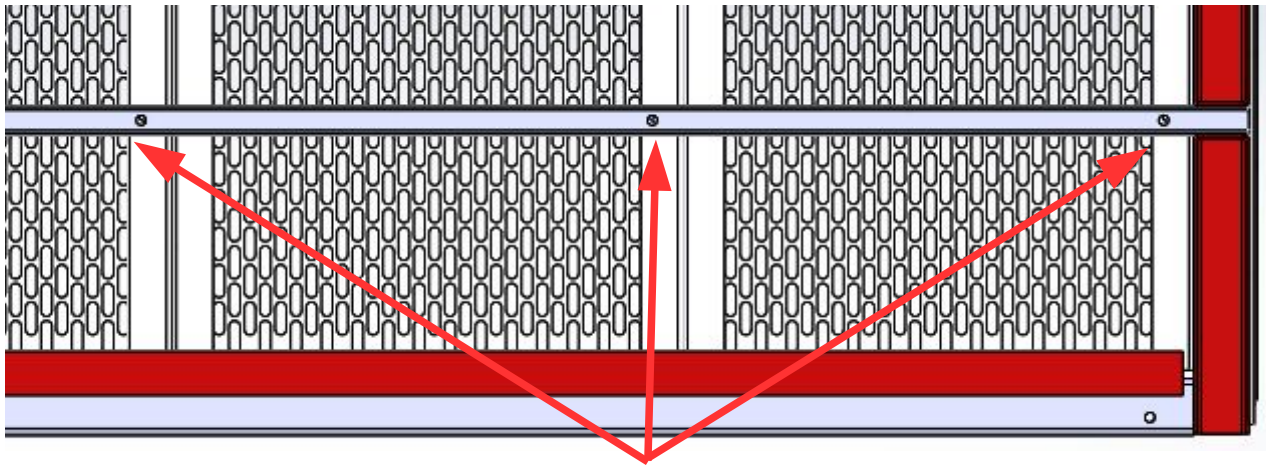

Un seul coté boulonné
Vis M8x40

X – Montage de la base

	Montage du déflecteur Arrière Bas			Qté
X	6	7030395	Déflecteur Arrière Bas	1
	7	7070268	Bavette déflecteur Bas	1

	Déflecteur + Tôle de bardage		Qté
A	1	Vis HM8x16 EMBASE	6
	2	Ecrou M8 EMBASE	6

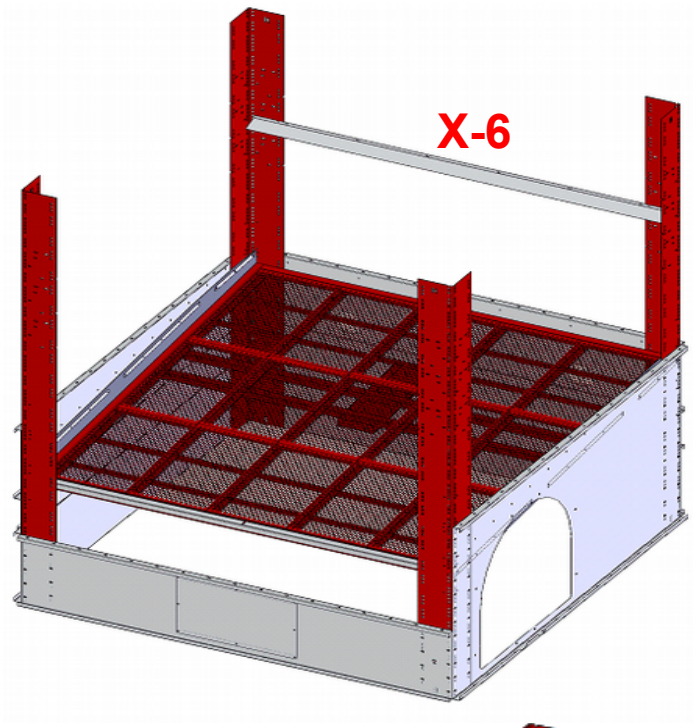

Détails fixation bavette Arrière

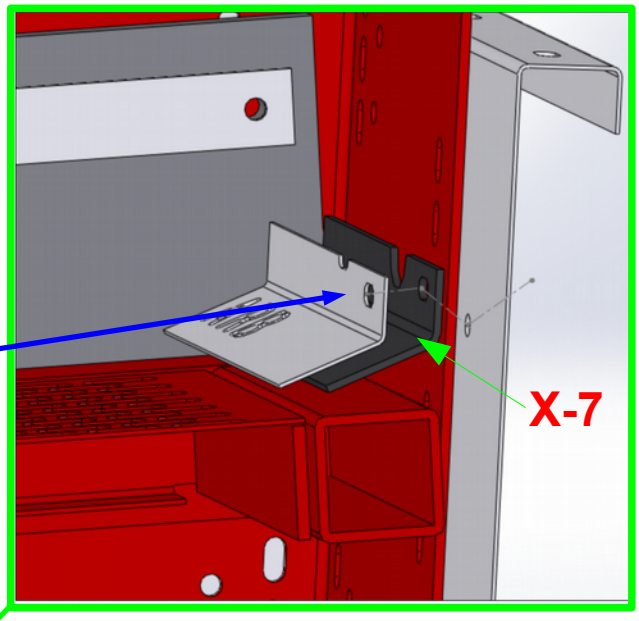

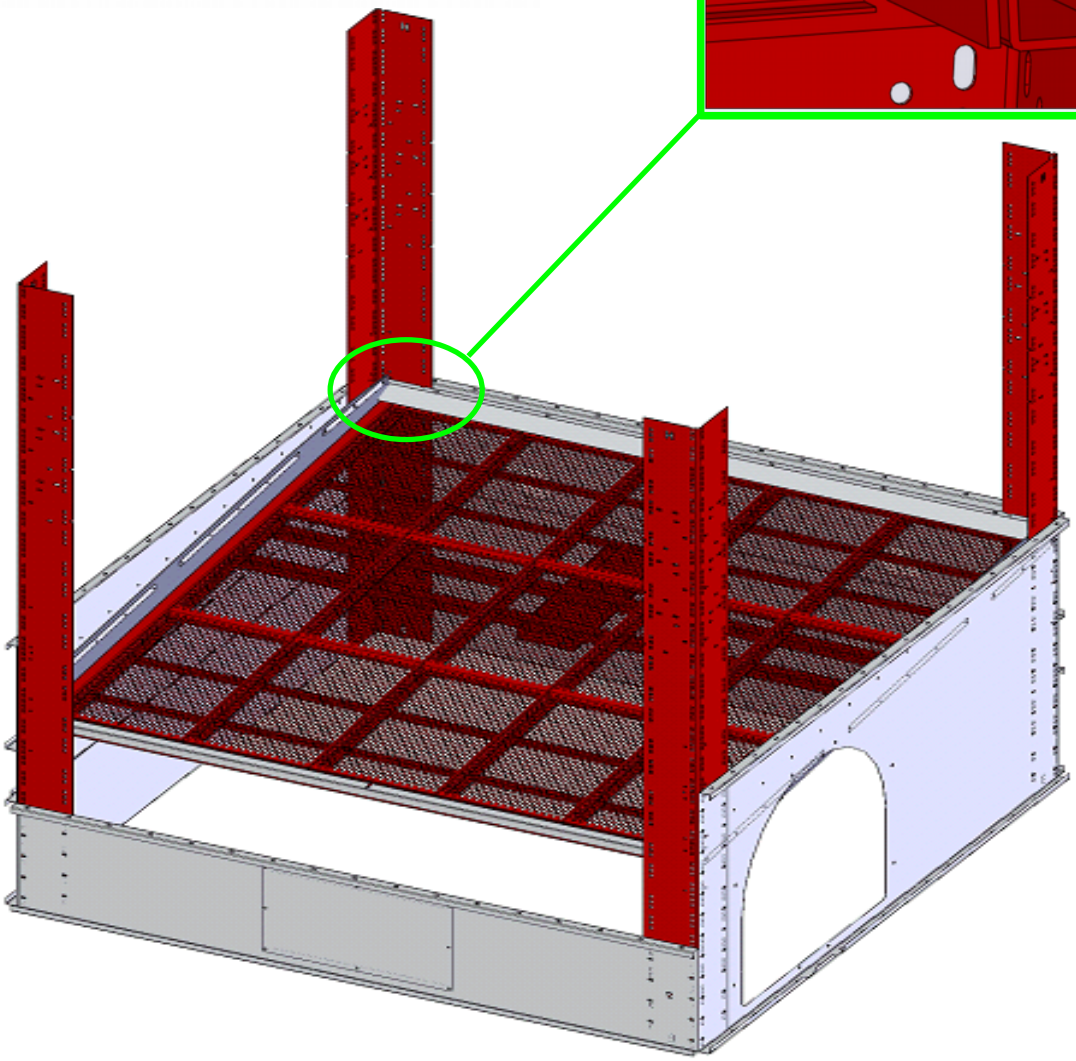

MONTAGE DU 1er ETAGE

Avec ouverture inversée

X – Montage du 1er étage

	Montage du Bardage côté droit			Qté
	1	7030213	Tôle 250 N°1	1
	2	7030214	Tôle 500 N°2	1
	IV	7032874	Tôle 500 N°**3B** Prémontée avec trappe prise d'echantillon	1

	Montage du Bardage côté gauche			Qté
	1	7030213	Tôle 250 N°1	1
	2	7030214	Tôle 500 N°2	1
	IV	7032874	Tôle 500 N°**3B** Prémontée avec trappe prise d'echantillon	1

	Montage du Bardage face avant			Qté
	1	7030213	Tôle 250 N°1	1

	Fixation du bardage		Qté
	1	Vis EMBASE HM8x16	
	2	Ecrou M8 Embase	

	Montage de la première grille mobile sur le bardage			Qté
	VI		Grille mobile + cornière pré-montée	1

	Fixation 1ère grille mobile sur le bardage		Qté
A	1	Vis EMBASE HM8x20	4
	2	Ecrou M8 Embase	4

X – Montage du 1er étage

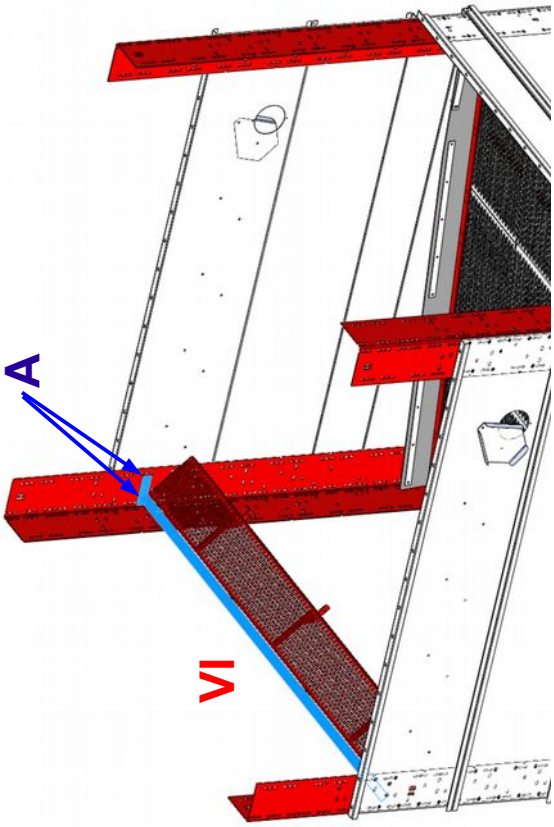

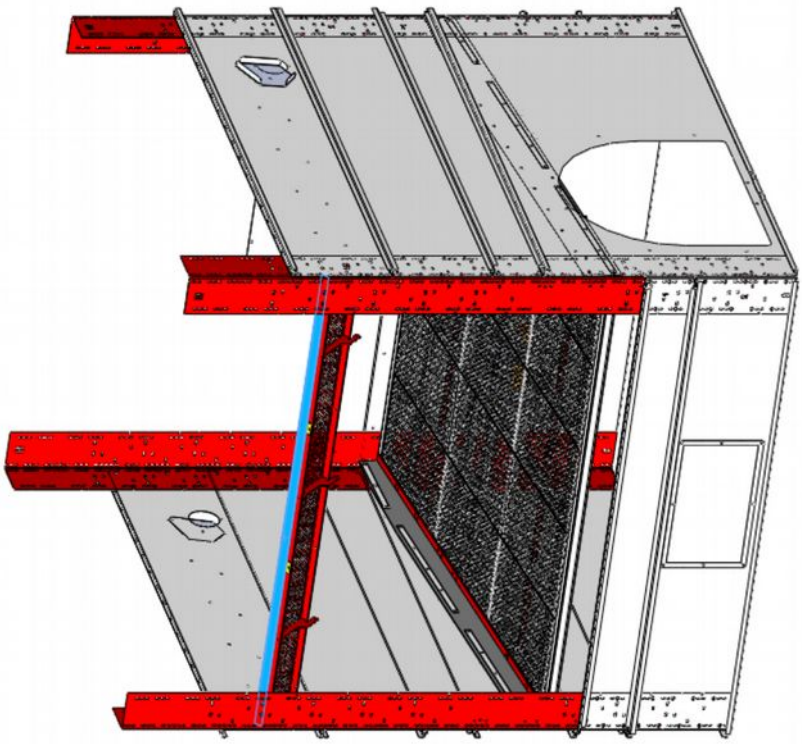

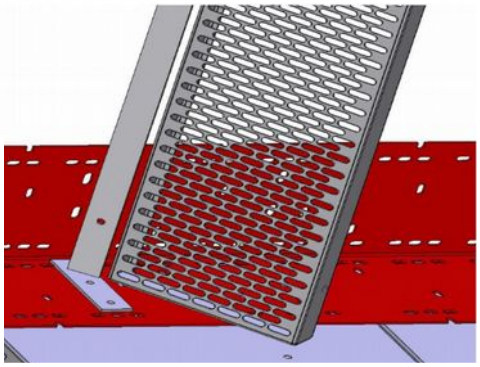

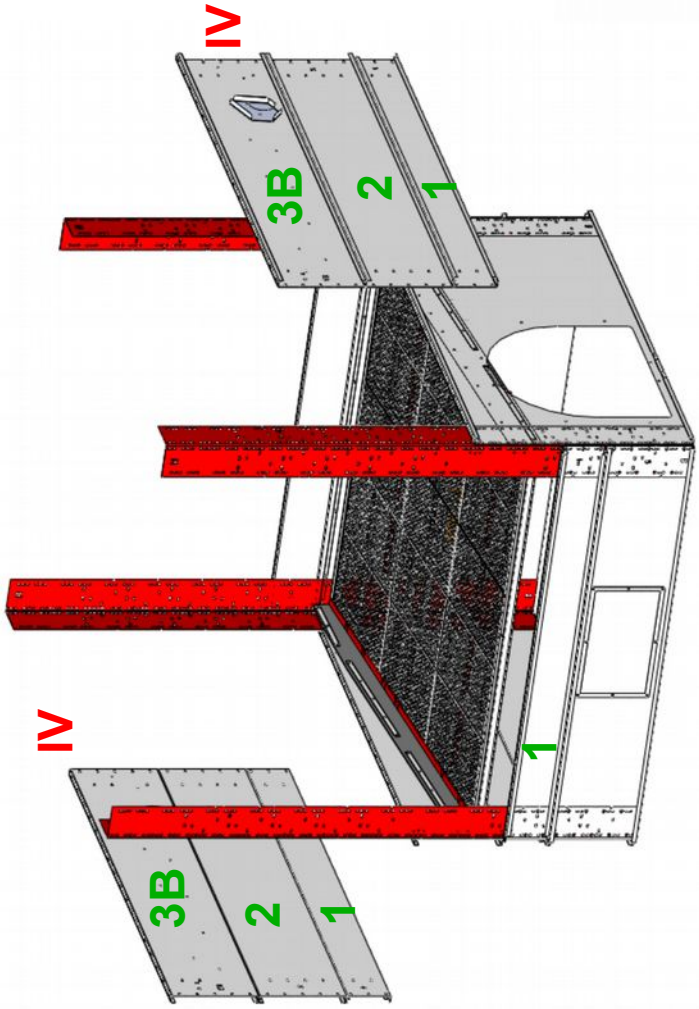

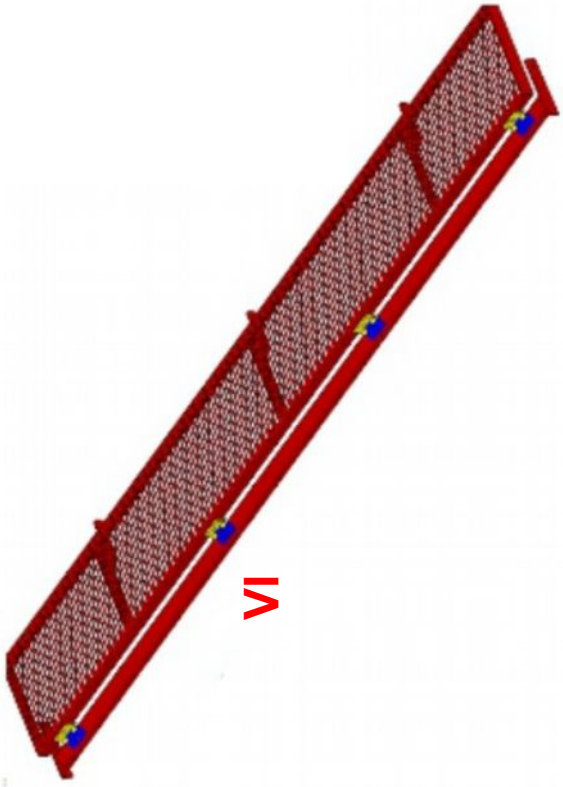

X – Montage du 1er étage

	Montage des ensembles grille mobile / grille fixe sur le bardage			Qté
	VII		Ensemble Grille mobile + Grille fixe pré-montée	5

	Fixation ensemble grille mobile / grille fixe sur le bardage		Qté
A	1	Vis EMBASE HM8x16	20
	2	Ecrou M8 Embase	20

	Montage de la dernière grille fixe (courte) sur le bardage			Qté
	VIII	SAE0055	Grille fixe N°2 courte	1

	Fixation Grille fixe N°2 sur le bardage		Qté
B	1	Vis EMBASE HM8x16	4
	2	Ecrou M8 Embase	4

X – Montage du 1er étage

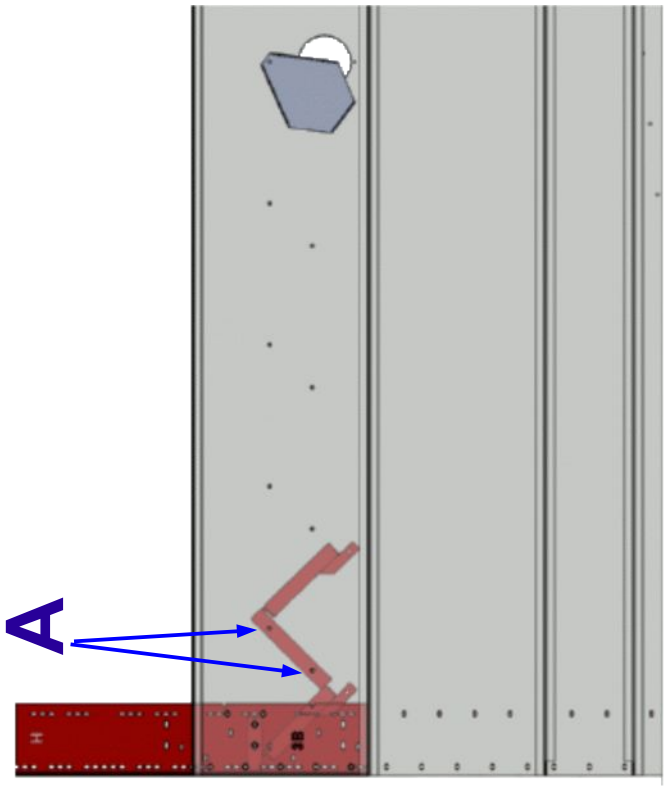

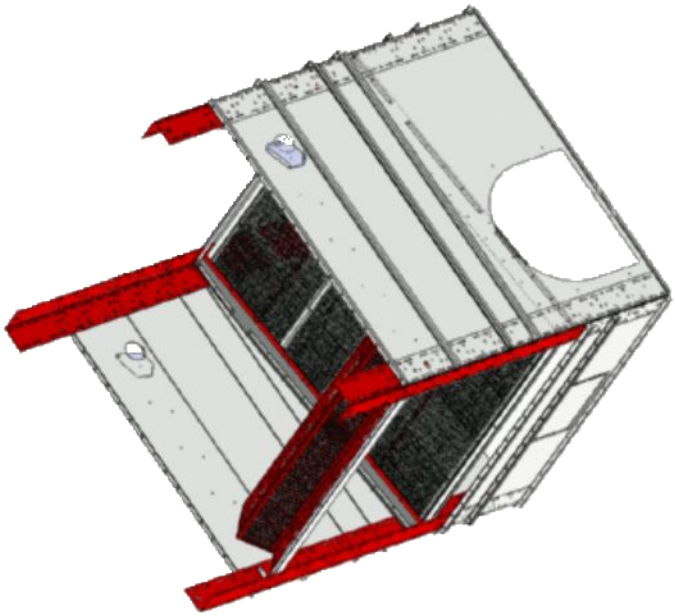

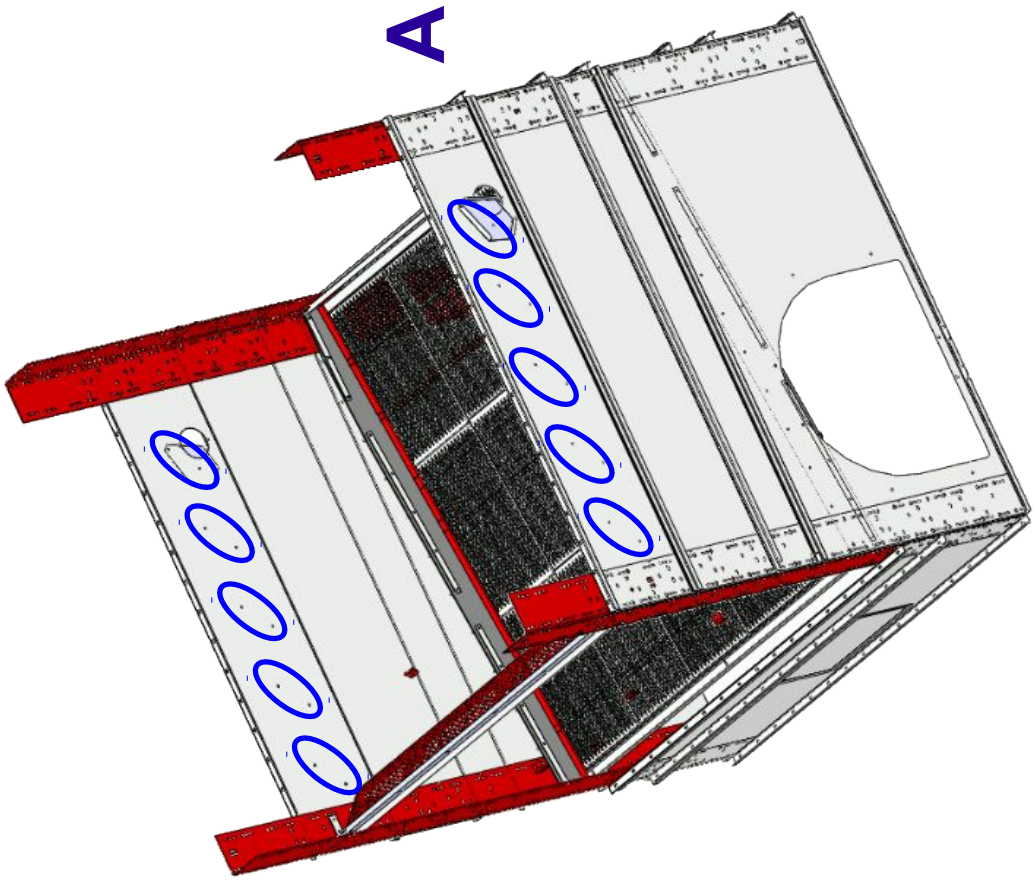

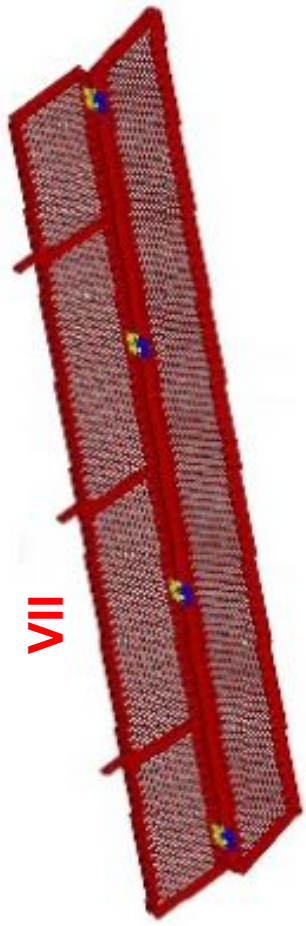

X – Montage du 1er étage

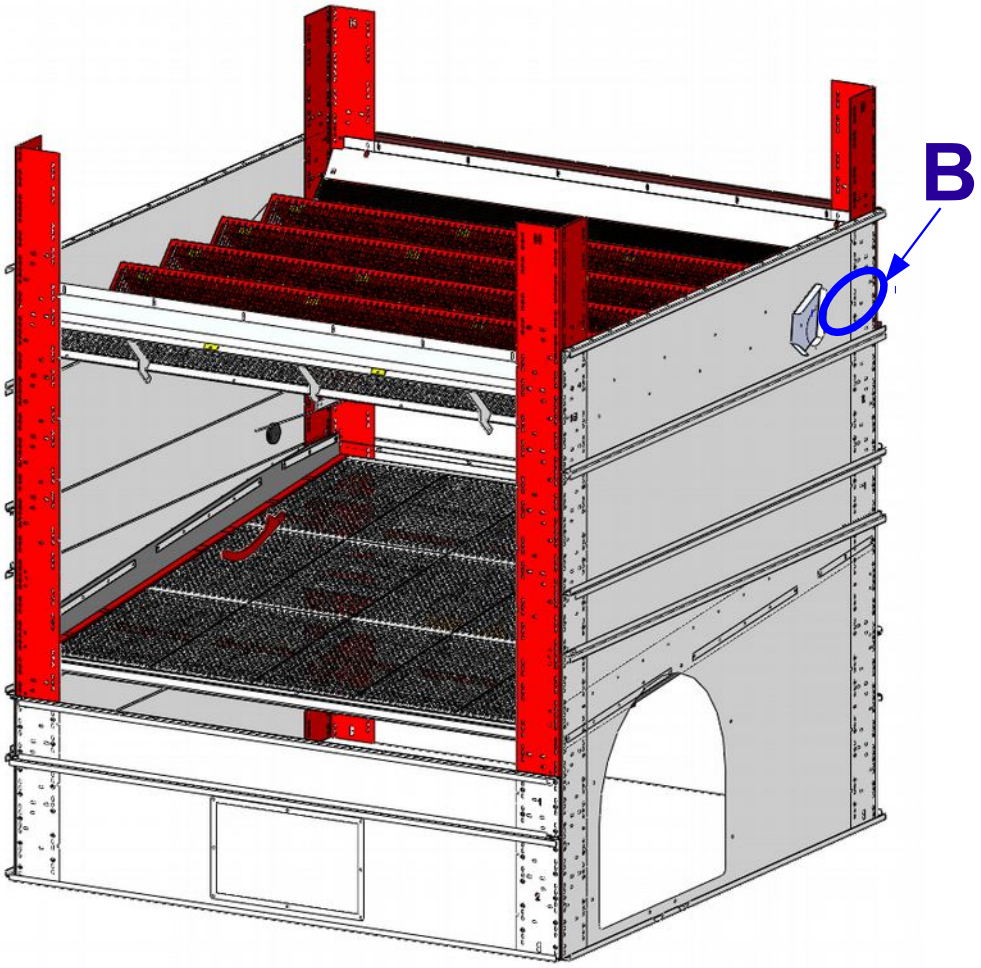

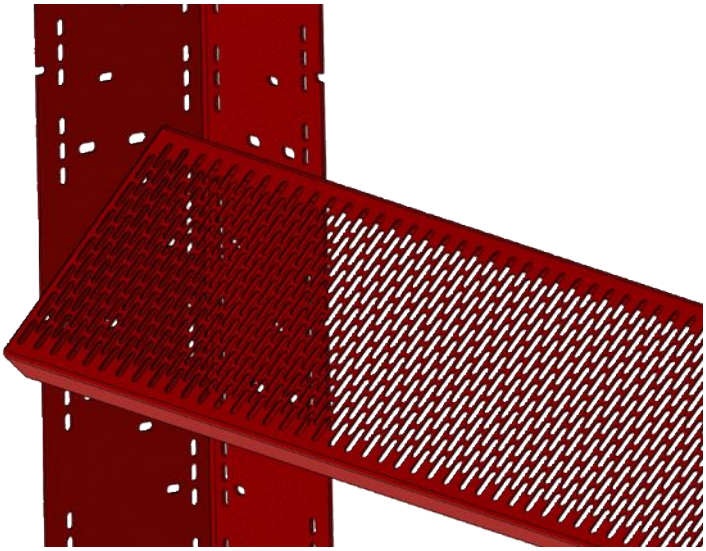

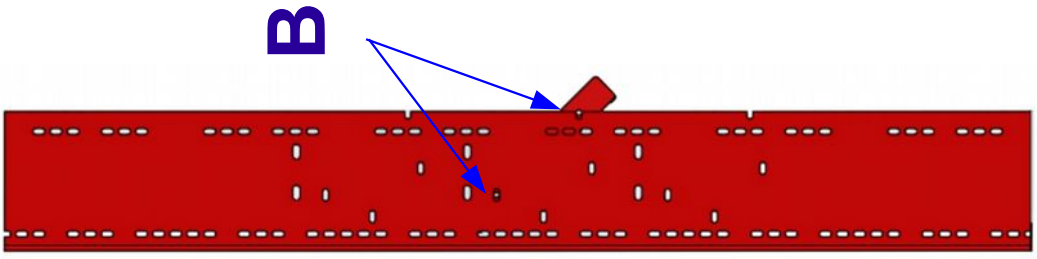

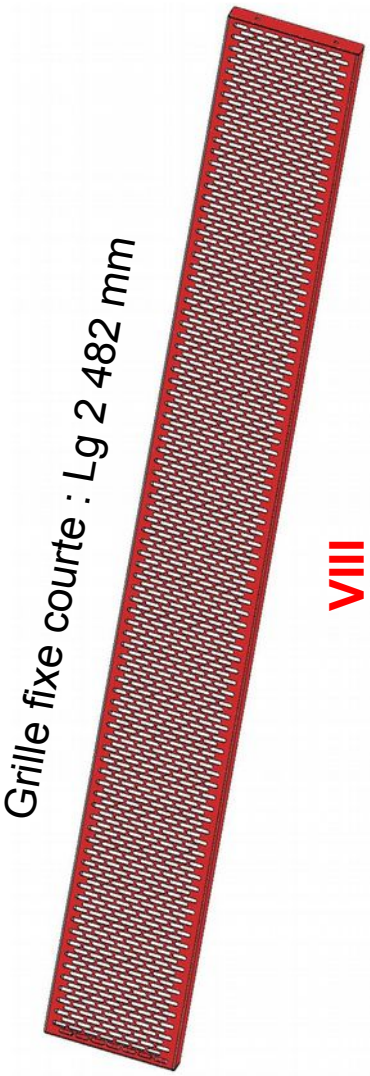

X – Montage du 1er étage

Montage des fer plats d ouverture des grilles.
Ne pas trop serrer la boulonnerie pour permettre une ouverture aisée des grilles.

			Montage des Fer plats	Qté
X	8	SAE0082	Fer plat 35x10 lg 2090	1
	9	SAE0087	Fer plat 30x6 lg 2040	2

		Fixation fer plats d'ouverture des grille	Qté
A	1	Vis HM 12x40	16
	2	Ecrou Frein M12	16
	3	Rondelle M12	32

		Fixation extrémité fer plat Centrale d'ouverture des grille	Qté
B	1	Vis **Bombée HC** M 12x40	2
	2	Ecrou Frein M12	2
	3	Rondelle M12	4

Position des fer plats d'ouverture des grilles pour le 1er étage seulement (étage inversé) :

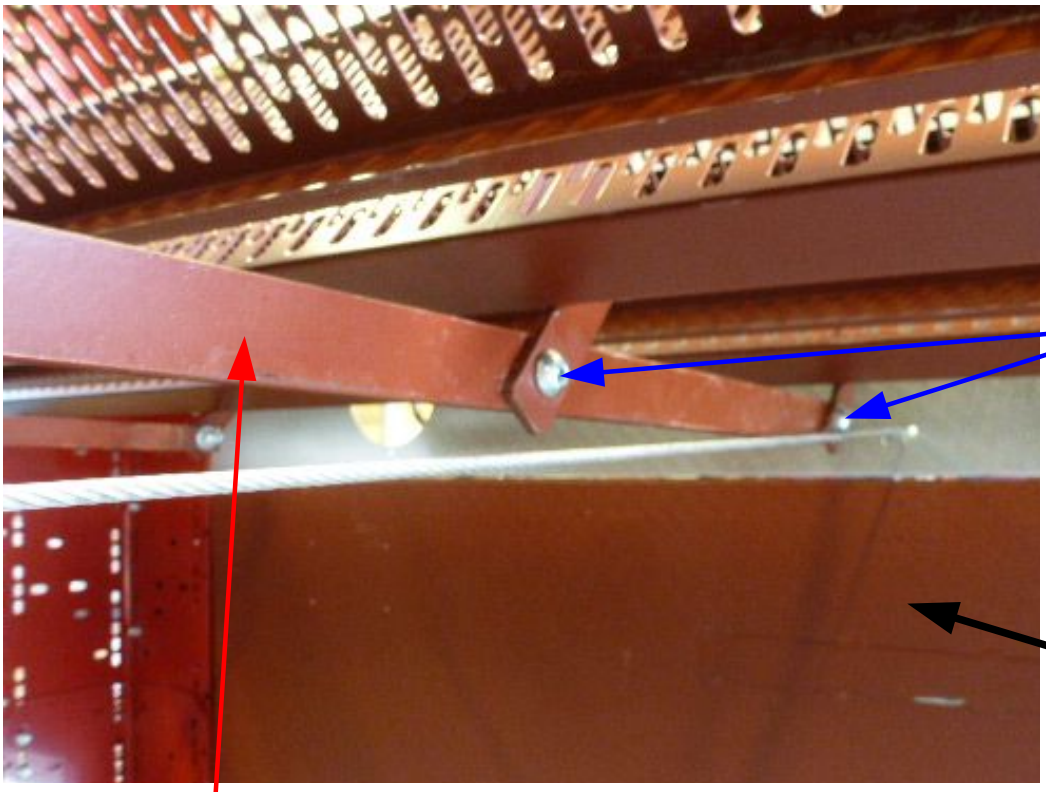

2 Vis Bombée à l'extrémité du fer plat central pour ne pas coincer le câble d'ouverture

B

Face avant du séchoir (côté Guichet)

Partout ailleurs, pour fixer les fer plat , utiliser les vis **A**

X – Montage du 1er étage

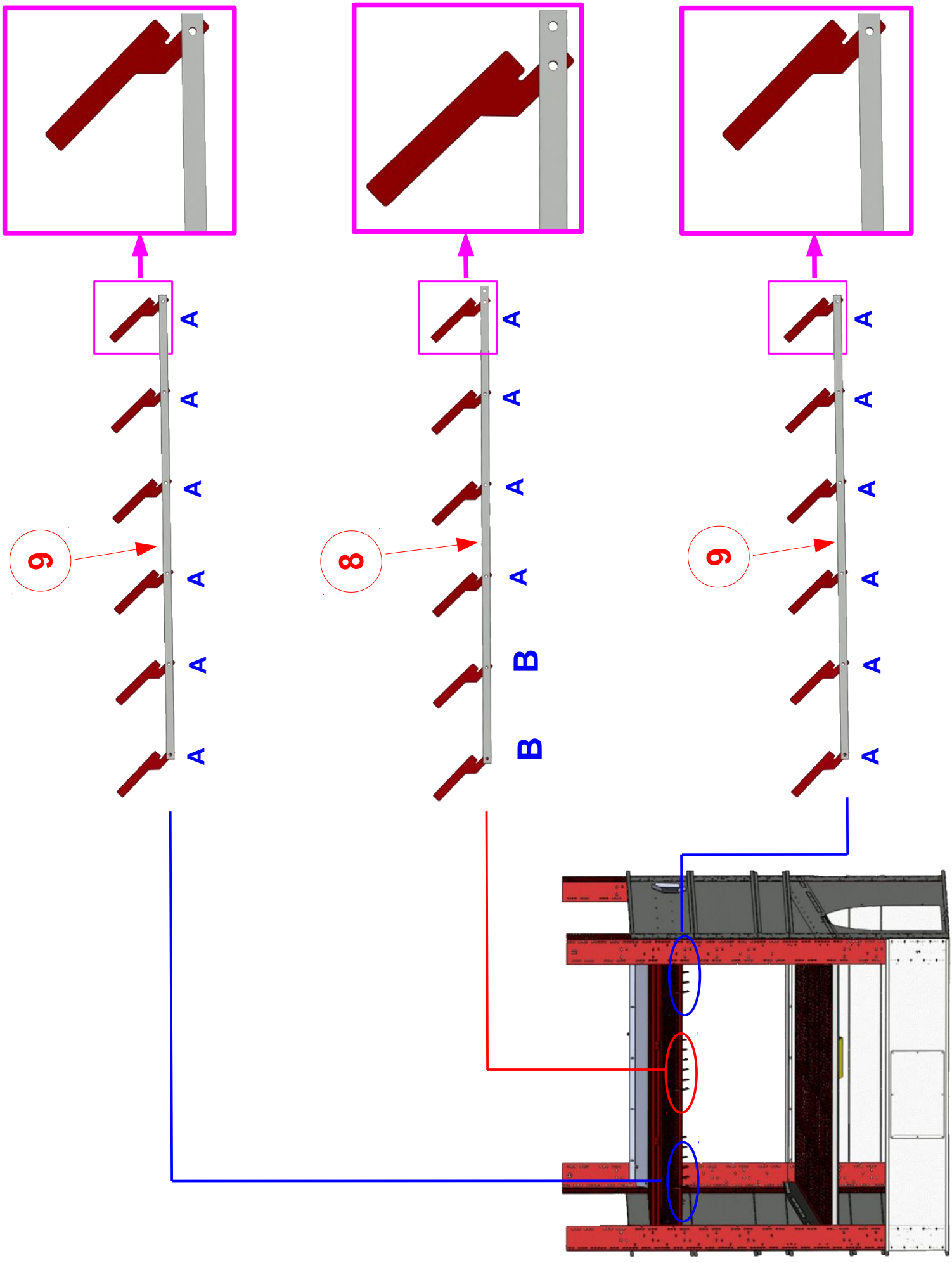

X – Montage du 1er étage

Montage de l'embiellage renvoi tirette sur le fer plat central :

	Montage embiellage renvoi tirette			Qté
X	14	SAE0090	Ensemble Embiellage renvoi tirette	1

	Fixation de l'ensemble embiellage		Qté
B	1	Vis TH M 12 X 40	2
	2	Ecrou Frein M12	2
	3	Rondelle plate M12	4
	4	Vis TH M 14 X 70	1
	5	Ecrou Frein M14	1
	6	Rondelle plate M14	2

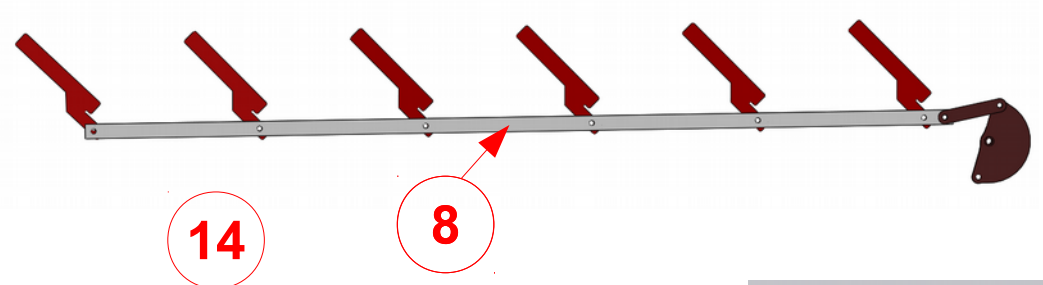

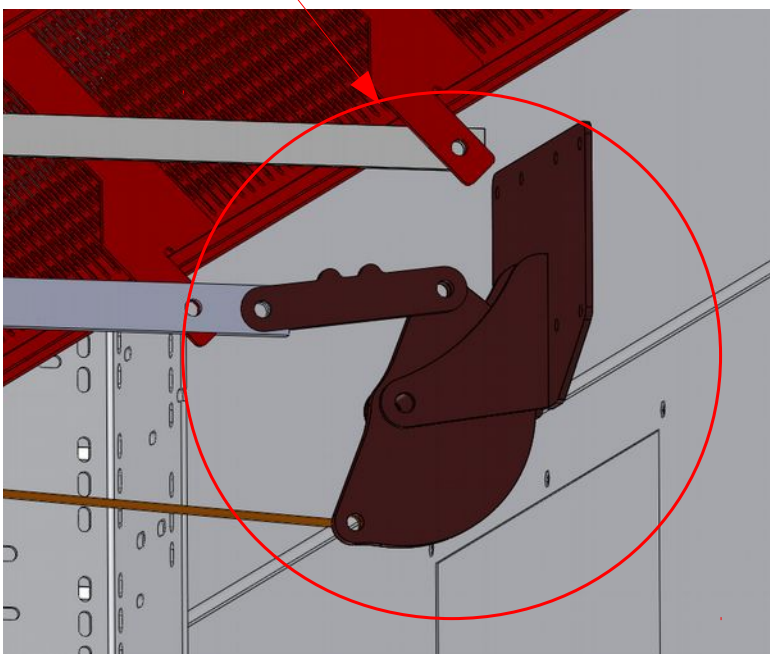

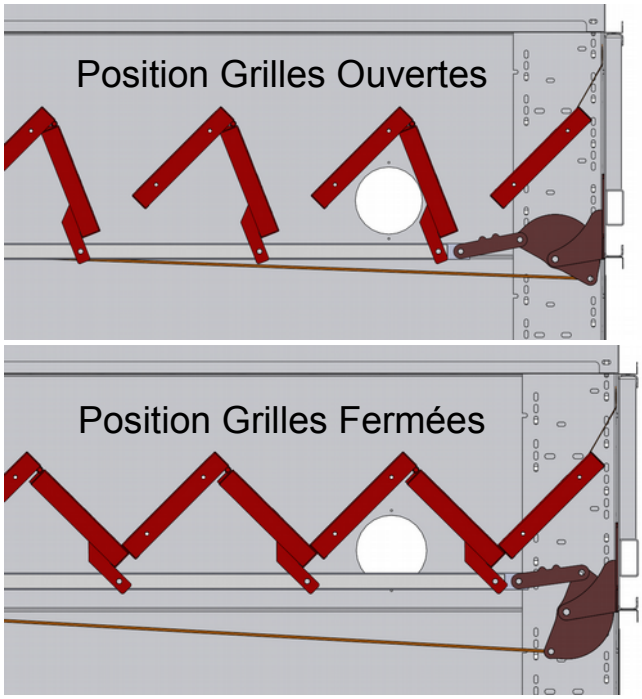

La fixation définitive se fera une fois le bardage arrière assemblé (pages suivantes)

X – Montage du 1er étage

	Montage du Bardage face Arrière			Qté
X	1	7030213	Tôle 250 N°1	1
	V	7030254	Tôle 500 N°2 pré-montée avec trappe	1
	12	SAE0091	Tôle Support renvoi tirette	1

	Montage du Bardage face Avant			Qté
X	III		Tôle 500 Guichets pré-montée	
	1	7030213	Tôle 250 N°1	1
	II		Tôle 500 Ouverture des grilles pré-montée	1
	IV	7032837	Tôle 500 N°5 Prémontée avec trappe prise d'echantillon	1

	Fixation du bardage		Qté
	1	Vis EMBASE HM8x16	
	2	Ecrou M8 Embase	

	Montage des déflecteurs Hauts			Qté
X	13	7032834	Déflecteur haut avant et arrière	2

	Fixation des déflecteurs		Qté
A	1	Vis EMBASE HM8x16	12
	2	Ecrou M8 Embase	12

IMPORTANT : Monter le bardage de la face Arrière et fixer ensuite le système d'embiellage + le câble ci dessous (le bardage de la face avant se monte en dernier)

	Montage Ensemble renvoi tirette sur le bardage Arrière			Qté
X	14	SAE0090	Ensemble Embiellage renvoi tirette	1

	Fixation Ensemble renvoi tirette sur le bardage arrière		Qté
B	1	Vis EMBASE HM8x20	8
	2	Ecrou M8 Embase	8

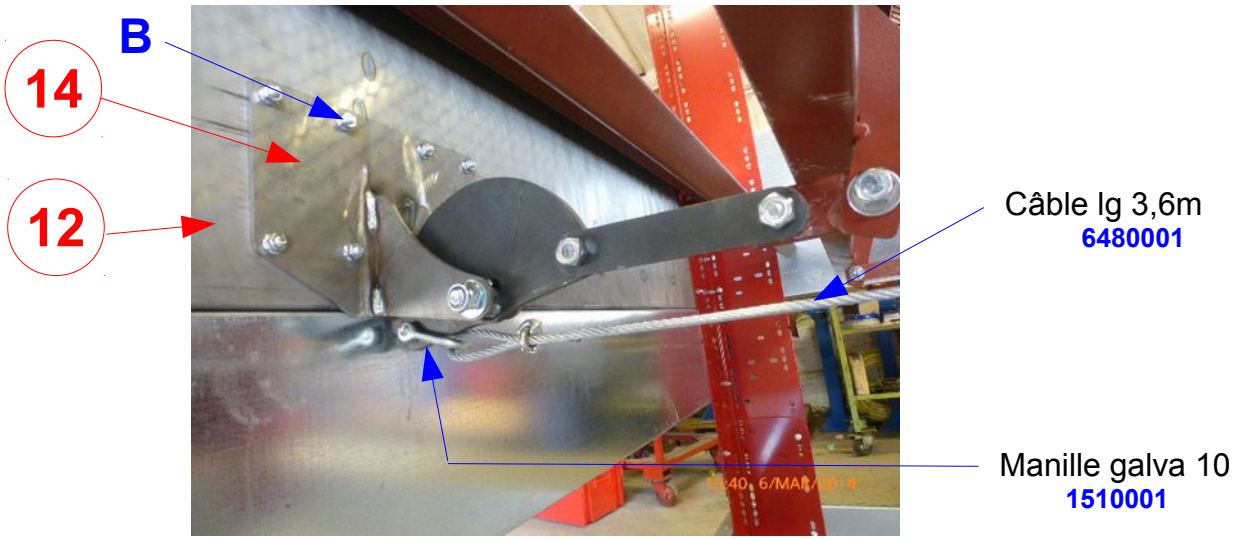

X – Montage du 1er étage



Face arrière



Face avant

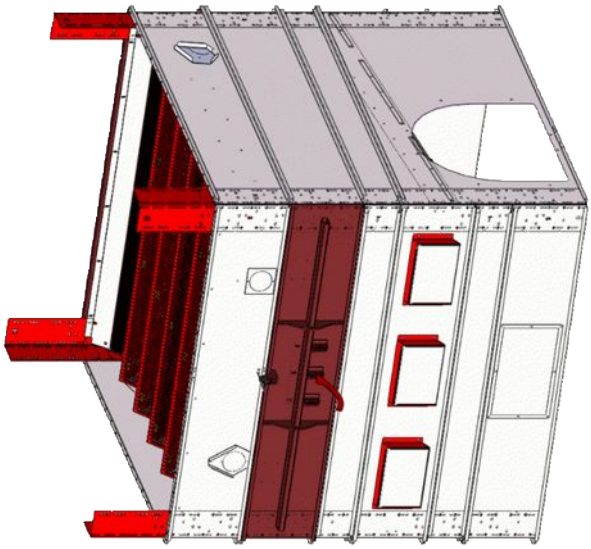

X – Montage du 1er étage

Fixation du câble sur la poignée :

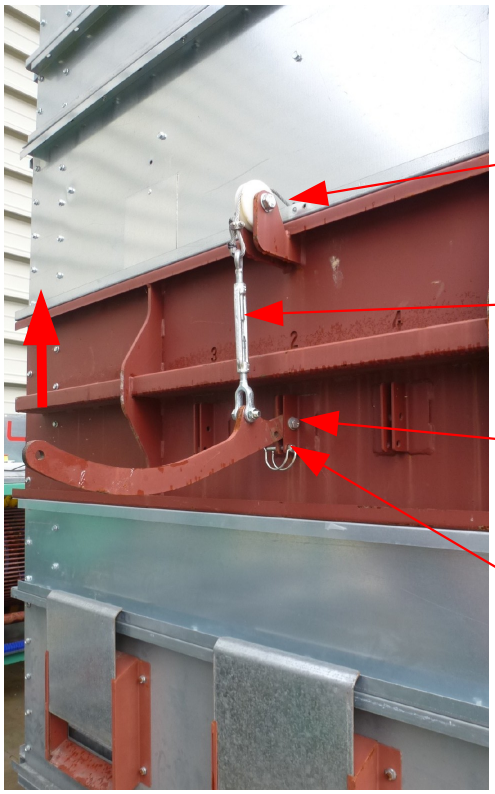

Câble
6480001

Tendeur câble
6490003

1 Vis 10x35
2 Rondelle
1 écrou frein Ø 10

Goupille Ø 8
5410001

Ouverture des grilles

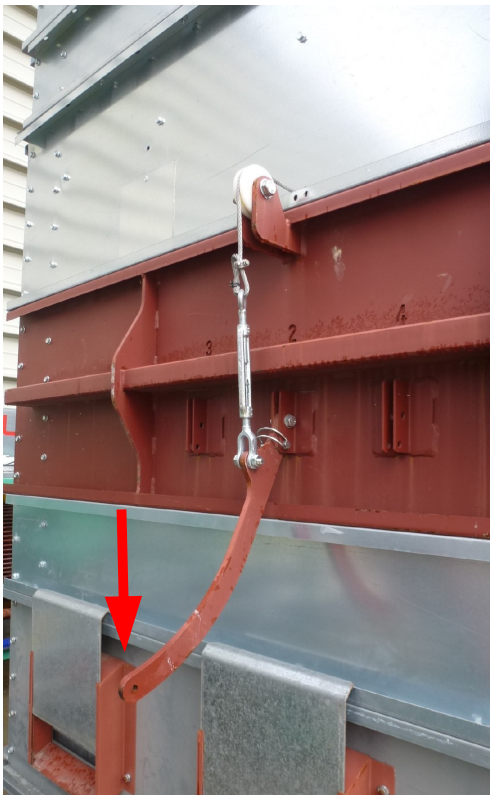

Fermeture des grilles

X – Montage du 1er étage

Grilles en position fermées







Grilles en position ouvertes



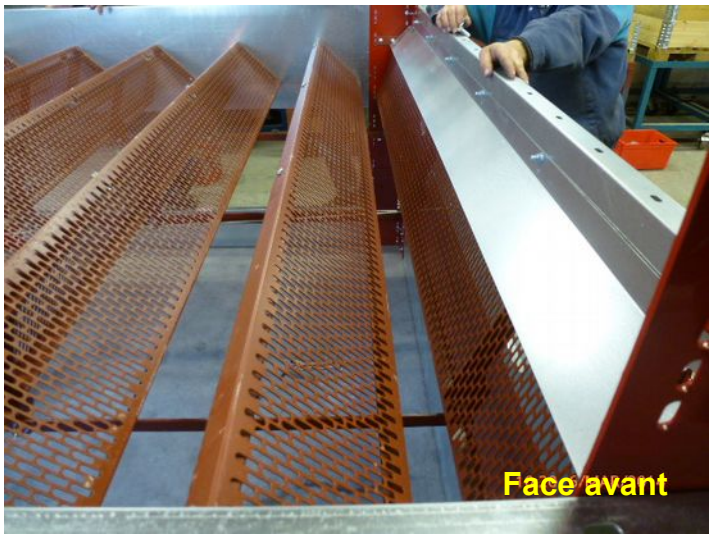

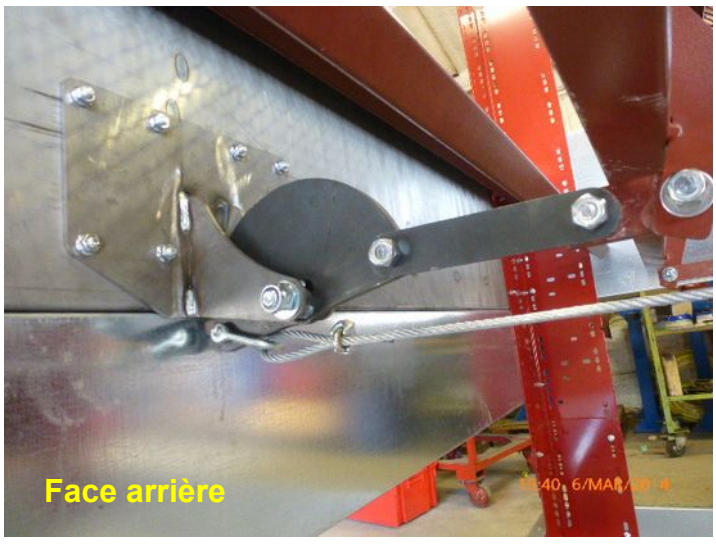

X – Montage du 1er étage

	Montage du Bardage face arrière			Qté
	1	7030213	Tôle 250 N°1	1
	V	7030254	Tôle 500 N°2 pré-montée avec trappe	1

	Montage du Bardage face avant			Qté
	1	7030213	Tôle 250 N°1	1
	2	7030214	Tôle 500 N°2	1

	Montage du Bardage côté droit			Qté
	1	7030213	Tôle 250 N°1	1
	2	7030214	Tôle 500 N°2	1

	Montage du Bardage côté gauche			Qté
	1	7030213	Tôle 250 N°1	1
	2	7030214	Tôle 500 N°2	1

	Fixation du bardage		Qté
A	1	Vis EMBASE HM8x16	
	2	Ecrou M8 Embase	

X – Montage du 1er étage

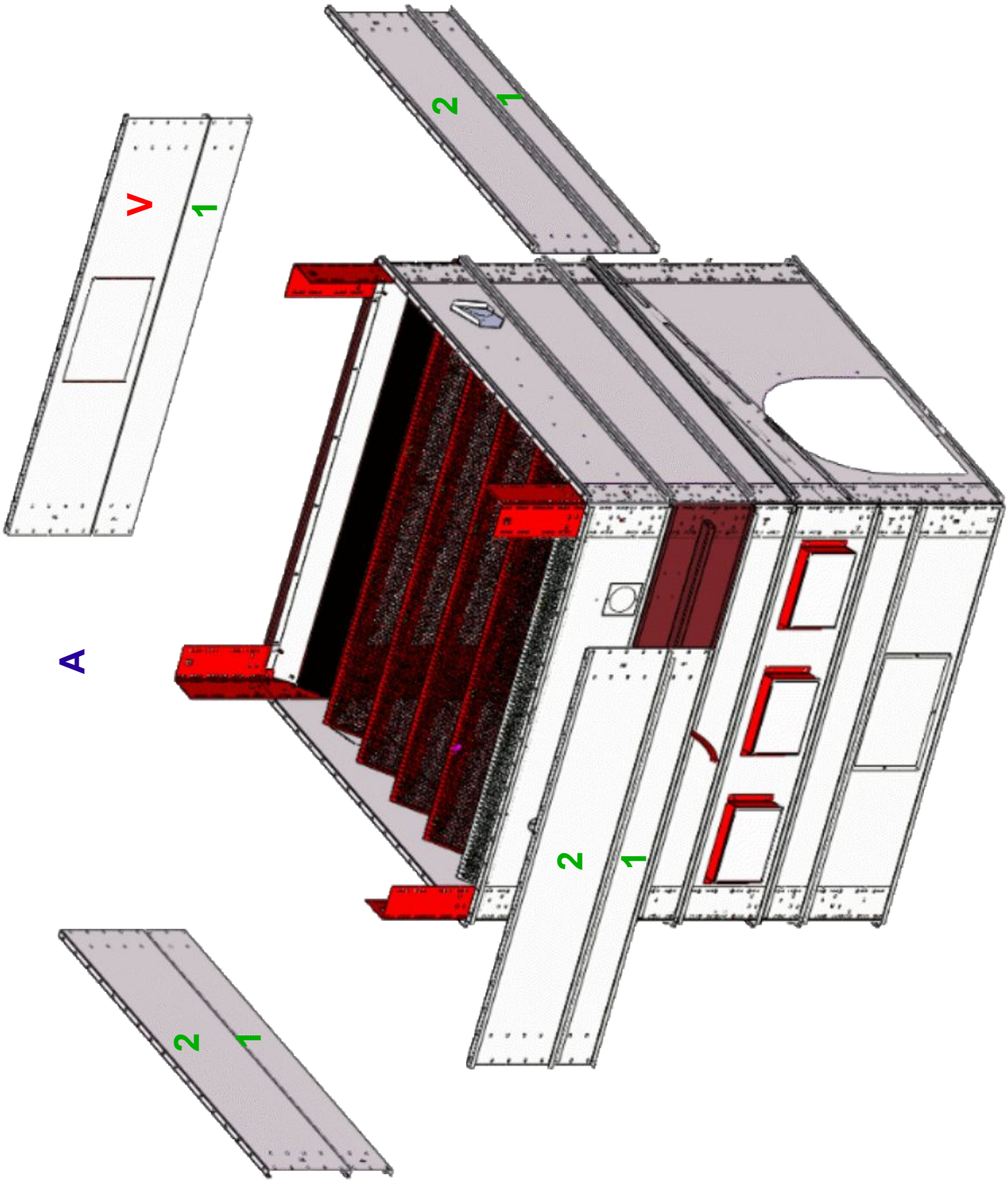

X – Montage du 1er étage

Pour un séchoir 2 étages, 4 cornières galva de 250x200x1,5 vous sont fournit. Elles sont à fixer dans les 4 angles de votre séchoir, au dessus des cornières déjà mise en place, de manière à maintenir en place la dernière rangée de tôles.

	Montage Cornière Galva			Qté
X	10	7030458	Cornière h250 Galva	4

	Fixation Cornière Galva sur bardage		Qté
	1	Vis EMBASE HM8x16	
	2	Ecrou M8 Embase	

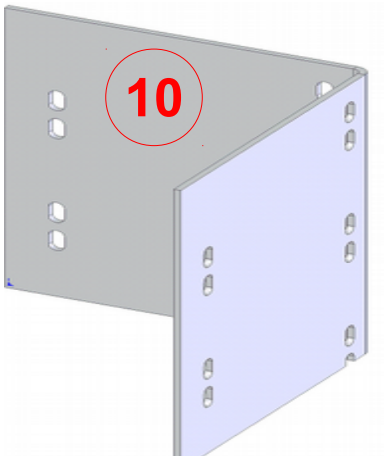

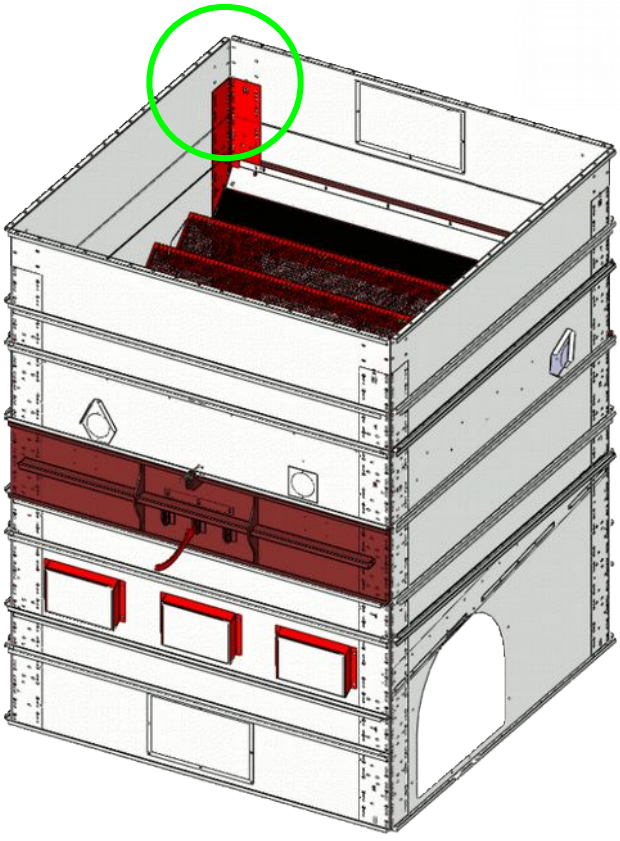

Face Avant

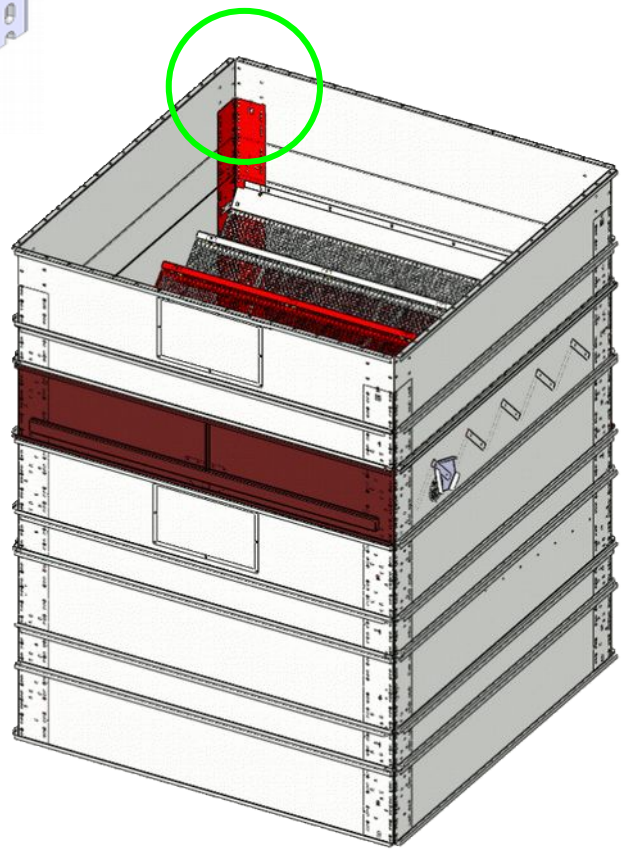

Face Arrière

ETAGE SUPPLEMENTAIRE

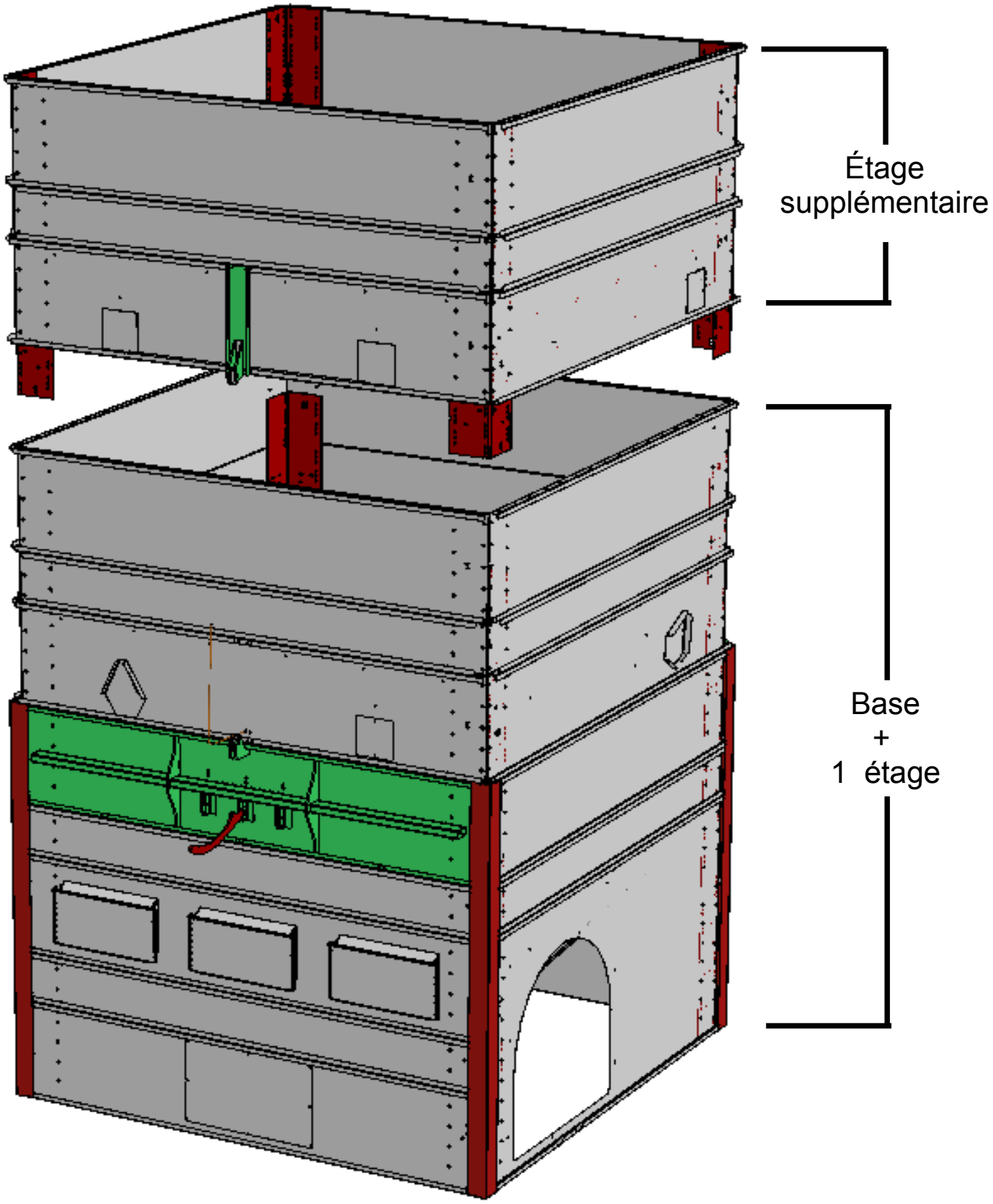

ATTENTION

Les étages supplémentaires ont un sens de montage différent de celui fourni avec la base du séchoir.

Le sens est donné par la position des tôles n°3 (voir page 79).

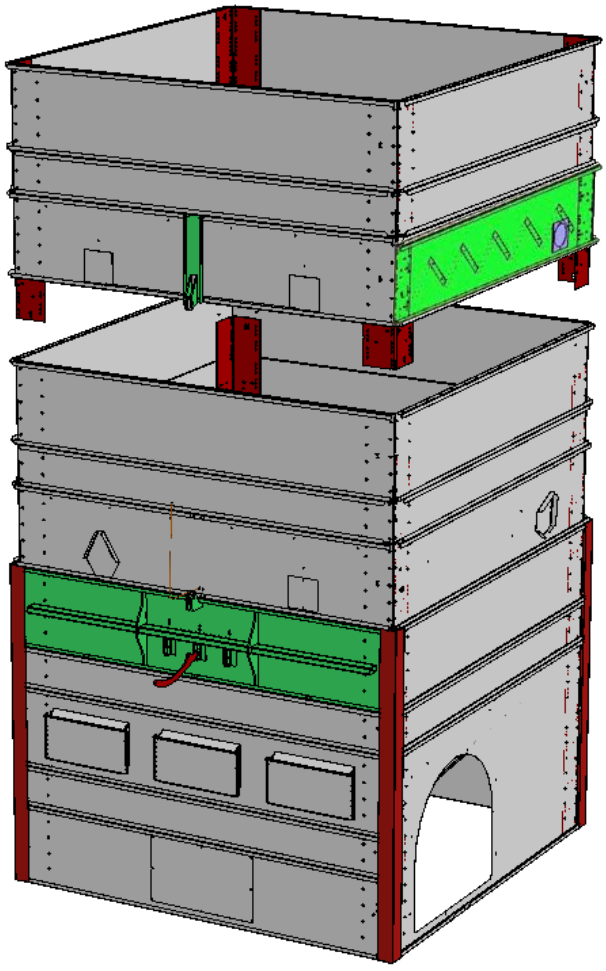

Montage OK

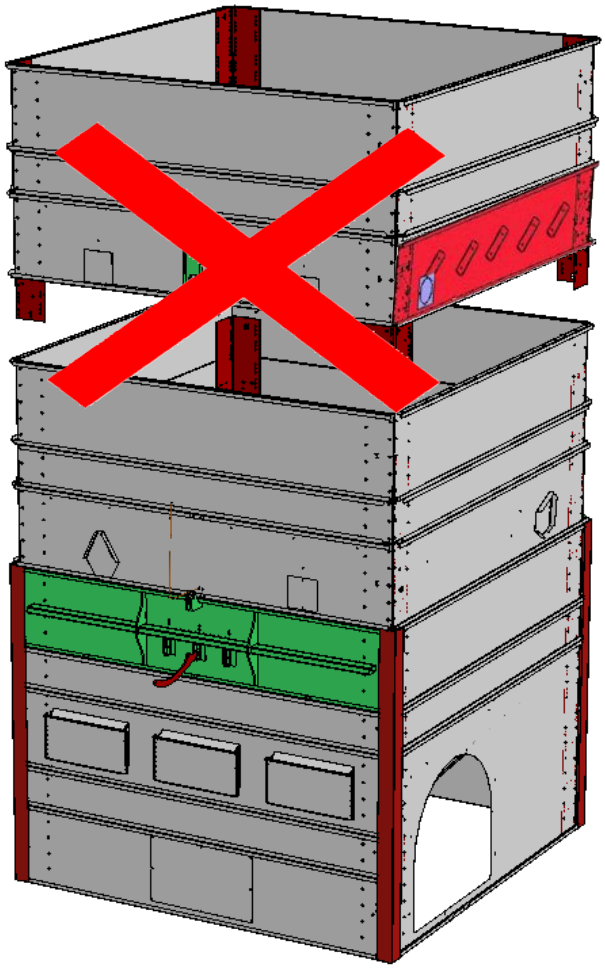

Mauvais montage

Raccordement cornières

Pour 1 étage supplémentaire (cornières 1,5m):

	Montage Cornières Lg 1500			Qté
XI	1	7030257	Cornière haute 200x200 lg 1500	4
	2	7030258	Corniere 200x200 lg 500 Raccord	4

Pour 2 étages supplémentaires (cornières de 2,7m ou 3m à recouper si nécessaire) :

	Montage Cornières Lg 1500			Qté
XI	1	7030256	Cornière 200x200 lg 3000	4
	2	7030258	Corniere 200x200 lg 500 Raccord	4

	Fixation raccordement Cornières		Qté
A	1	Vis EMBASE HM8x20	64
	2	Ecrou M8 Embase	64

Raccordement cornières

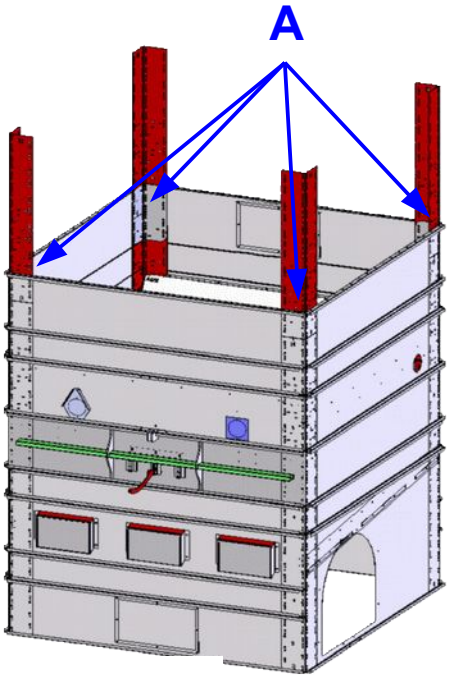

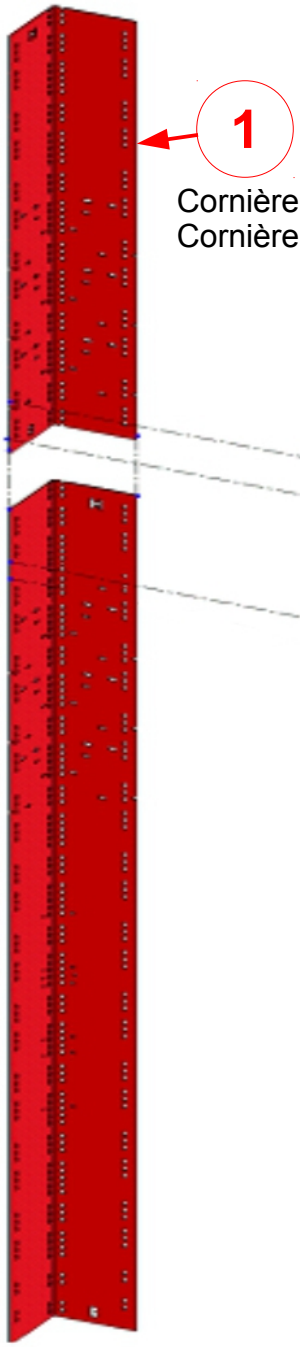

Cornière Lg 1,50 m pour 1 étage supplémentaire.
Cornière Lg 3 m pour 2 étages supplémentaires.

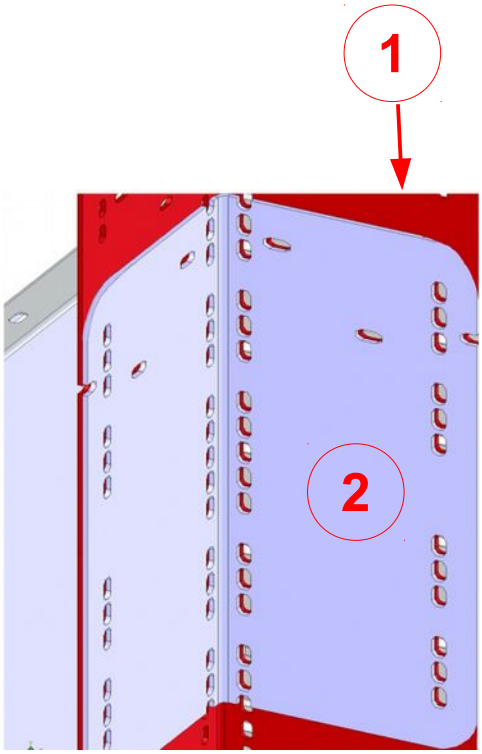

x4

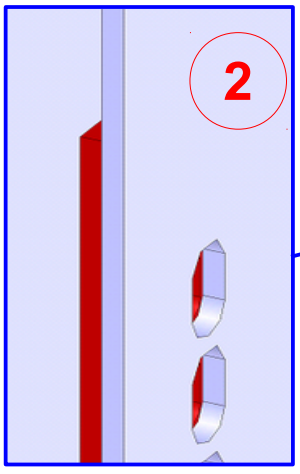

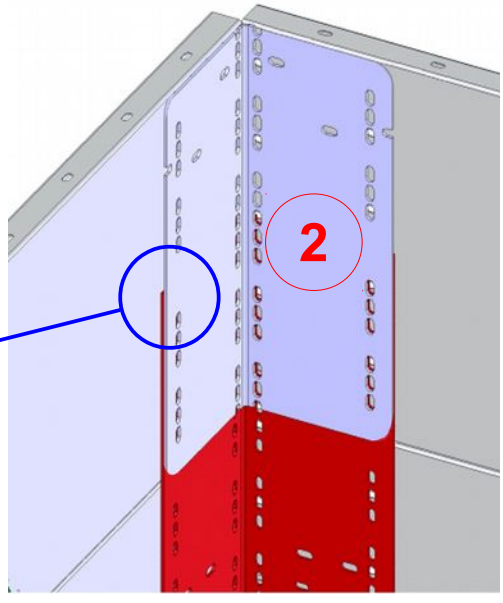

XI – *Montage étage supplémentaire*

	Montage du Bardage côté droit			Qté
XI	IV	7030215	Tôle 500 N°3 Prémontée avec trappe prise d'echantillon	1

	Montage du Bardage côté gauche			Qté
XI	IV	7030215	Tôle 500 N°3 Prémontée avec trappe prise d'echantillon	1

	Fixation du bardage		Qté
	1	Vis EMBASE HM8x16	
	2	Ecrou M8 Embase	

Ensuite (dans l'ordre) :

- Montage de l'ensemble 1ere grille Mobile
- Montage des ensemble Grilles Mobiles / Grilles Fixes
- Montage de la dernière Grille fixe (courte)

	Montage de la première grille mobile sur le bardage			Qté
	VI		Grille mobile + cornière pré-montée	1

	Fixation 1ère grille mobile sur le bardage		Qté
A	1	Vis EMBASE HM8x20	4
	2	Ecrou M8 Embase	4

	Montage des ensembles grille mobile / grille fixe sur le bardage			Qté
	VII		Ensemble Grille mobile + Grille fixe pré-montée	5

	Fixation ensemble grille mobile / grille fixe sur le bardage		Qté
B	1	Vis EMBASE HM8x16	20
	2	Ecrou M8 Embase	20

	Montage de la dernière grille fixe (courte) sur le bardage			Qté
	VIII	SAE0055	Grille fixe N°2 courte	1

	Fixation Grille fixe N°2 sur le bardage		Qté
C	1	Vis EMBASE HM8x16	4
	2	Ecrou M8 Embase	4

XI – *Montage de l'étage supplémentaire*

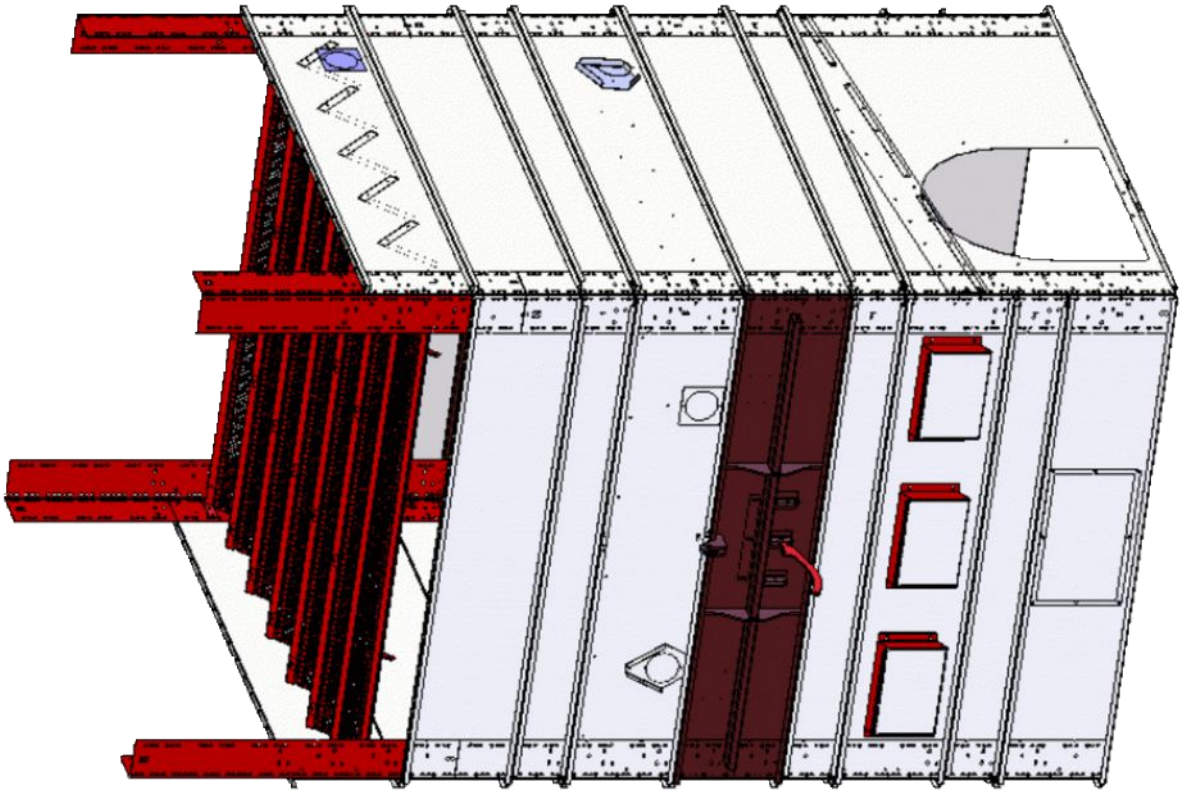

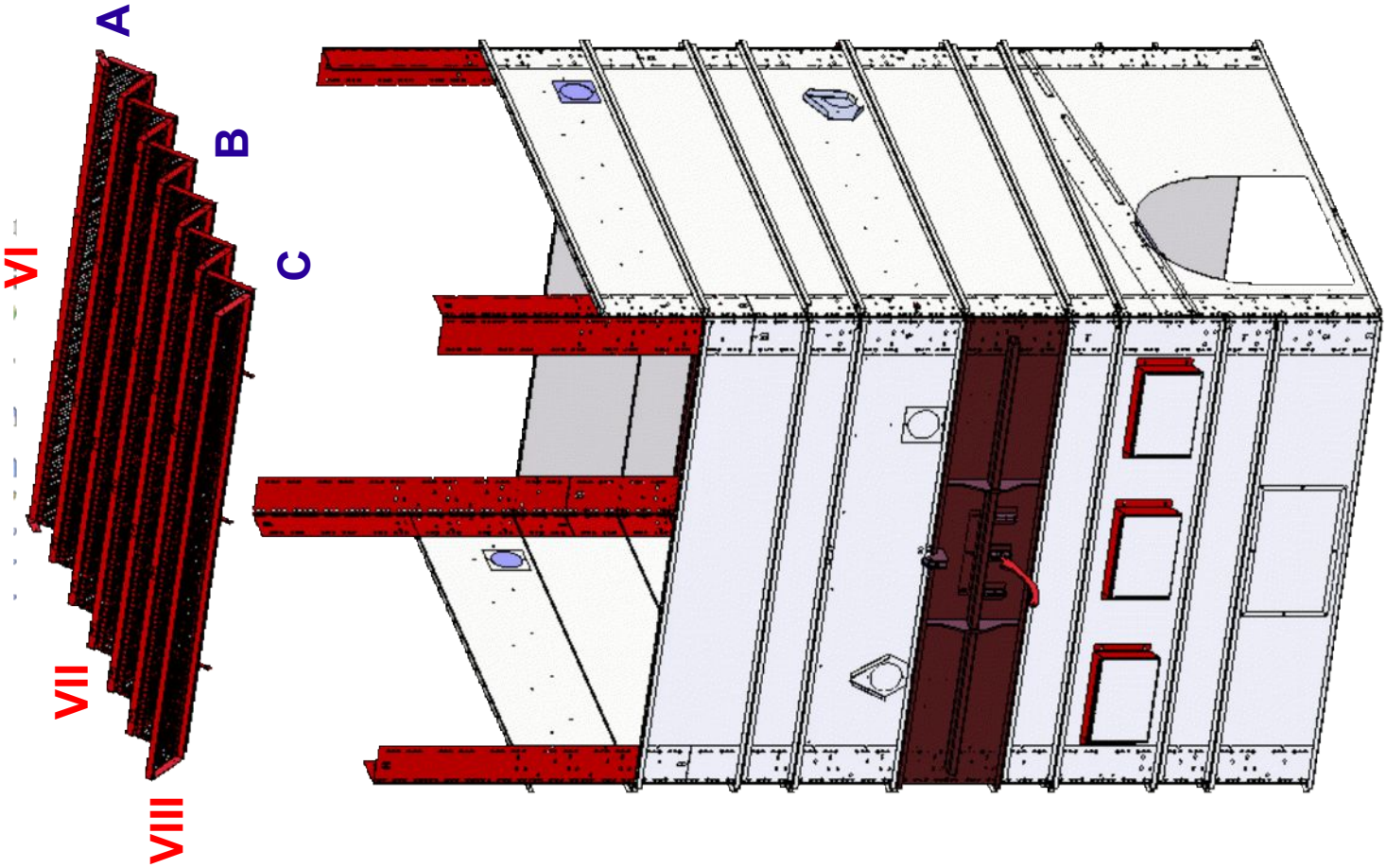

XI – *Montage de l'étage supplémentaire*

Montage des fer plats d ouverture des grilles.
Ne pas trop serrer la boulonnerie pour permettre une ouverture aisée des grilles.

			Montage des Fer plats	Qté
X	8	SAE0082	Fer plat 35x10 lg 2090	1
	9	SAE0087	Fer plat 30x6 lg 2040	2

		Fixation fer plats d'ouverture des grille	Qté
A	1	Vis HM 12x40	18
	2	Ecrou Frein M12	18
	3	Rondelle M12	36

		Fixation extrémité fer plat Centrale d'ouverture des grille	Qté
B	1	Vis **Bombée HC** M 12x40	2
	2	Ecrou Frein M12	2
	3	Rondelle M12	4

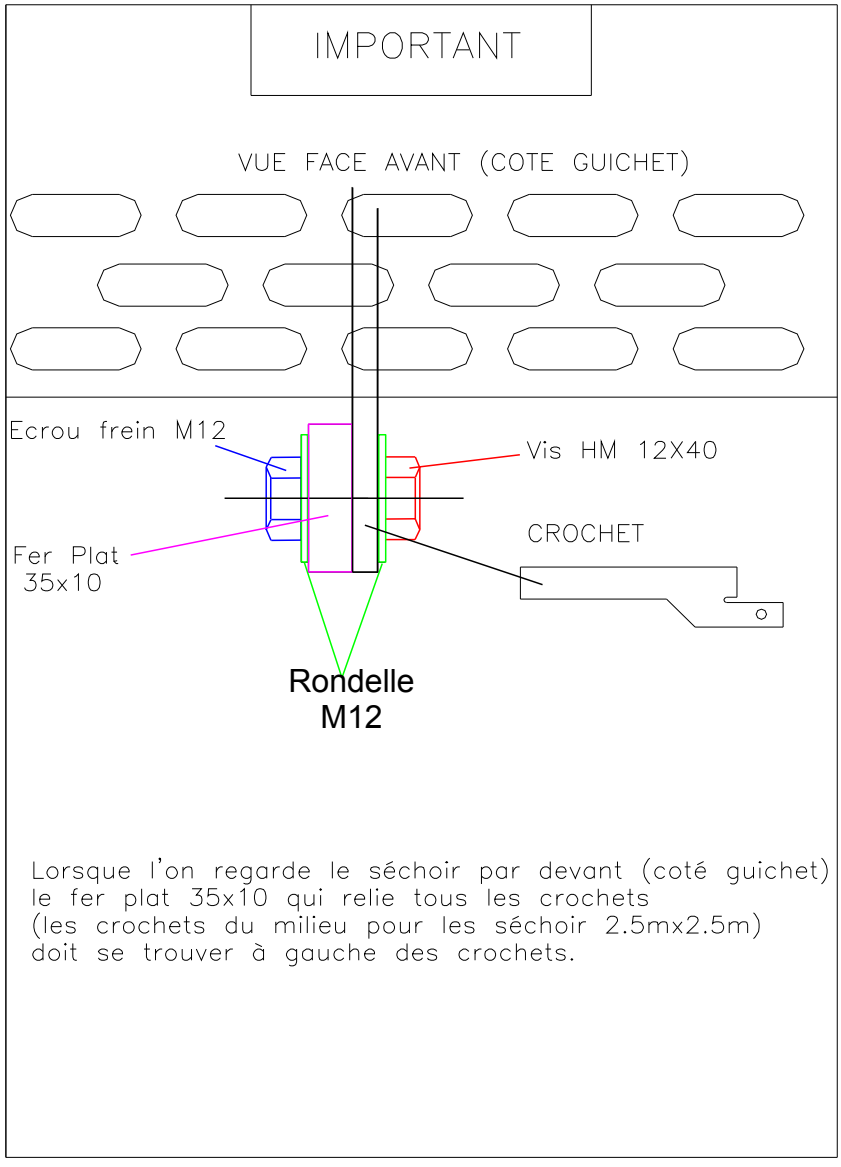

XI – *Montage de l'étage supplémentaire*

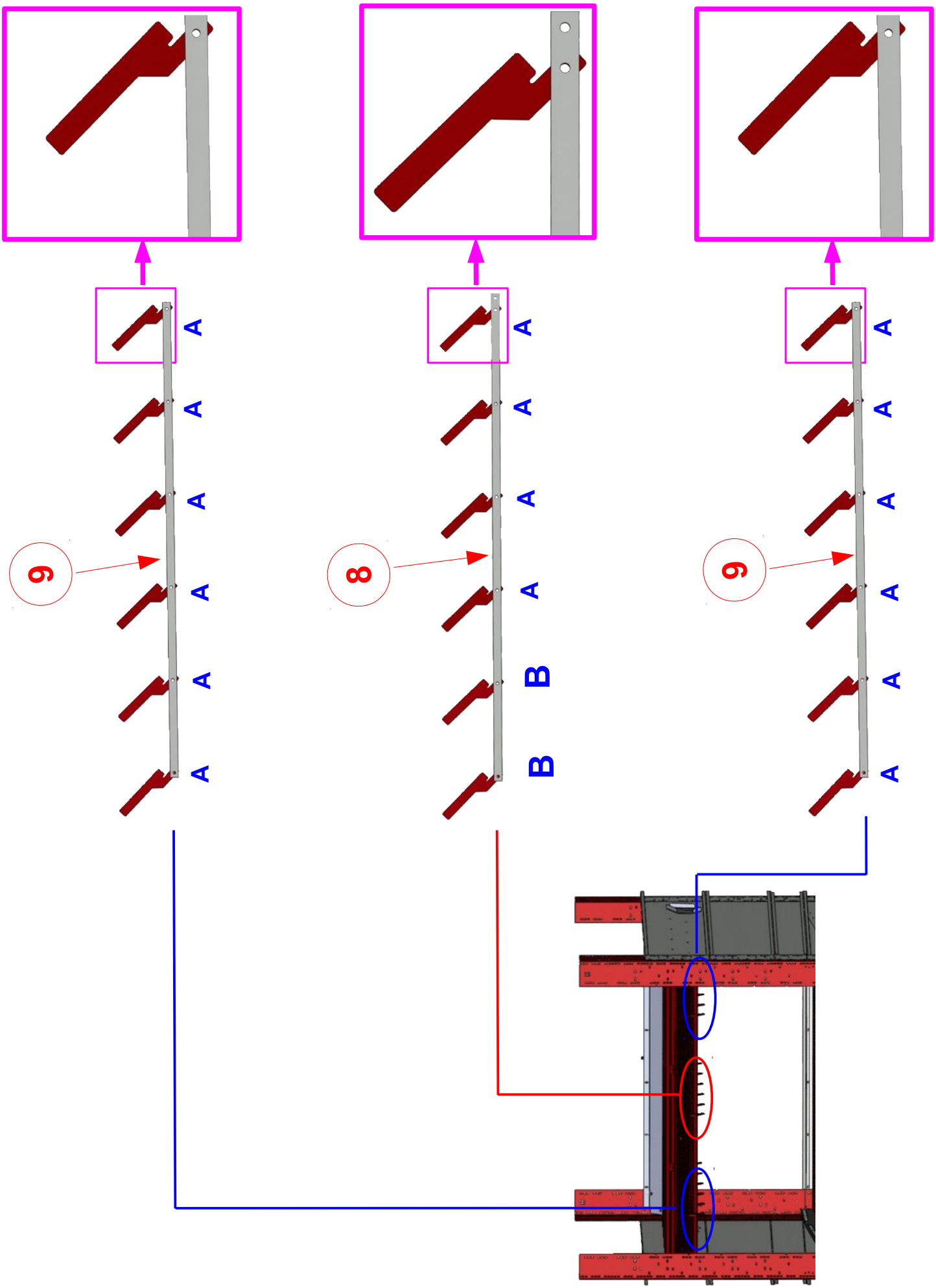

XI – *Montage étage supplémentaire*

	Montage du Bardage face arrière			Qté
XI	6	7030220	Tôle 500 opposée sortie cable N°6	1

	Montage du Bardage face avant			Qté
XI	IV	7032837	Tôle 500 N°5 Prémontée avec trappe prise d'echantillon	1
	3	7031707	Raidisseur de poulie	1
	4	SAE0060	Support poulie de sechoir	1
	5	7020383	Poulie plastique	1

	Montage des déflecteurs Hauts			Qté
XI	13	7032834	Déflecteur haut avant et arrière	2

	Fixation du bardage		Qté
A	1	Vis EMBASE HM8x16	
	2	Ecrou M8 Embase	

	Fixation des déflecteurs		Qté
B	1	Vis EMBASE HM8x16	12
	2	Ecrou M8 Embase	12

	Fixation support de poulie		Qté
C	1	Vis EMBASE HM8x16	4
	2	Ecrou M8 Embase	4

	Fixation poulie		Qté
D	1	Vis HM 14 x 70	1
	2	Ecrou Frein M14	1
	3	Rondelle M14	2

Fixation du câble sur la poignée N°2:

Reprendre les étapes du montage du 1er étage page 64.

XI – *Montage de l'étage supplémentaire*

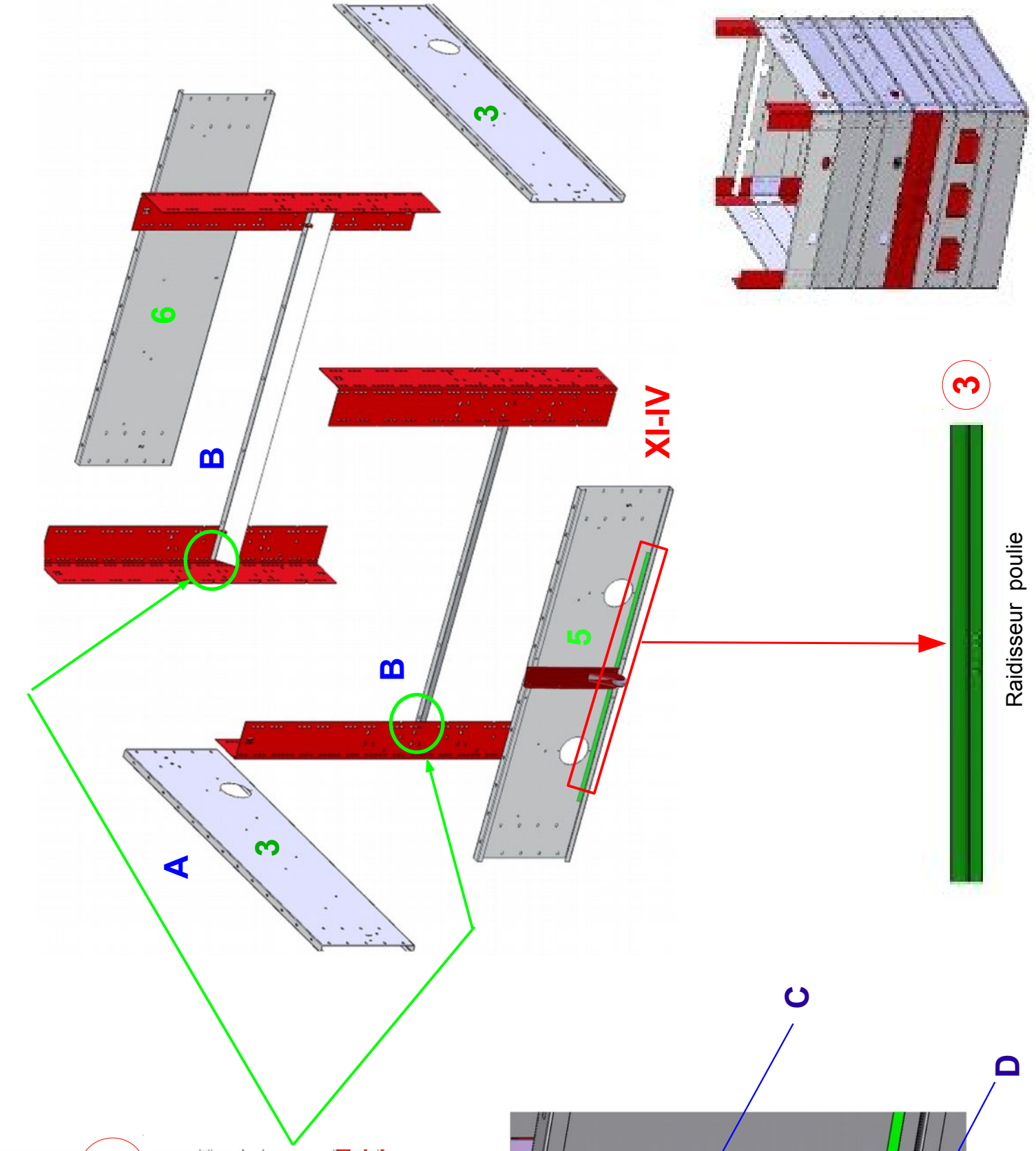

XI – *Montage étage supplémentaire*

	Montage du Bardage face arrière			Qté
	1	7030213	Tôle 250 N°1	1
	V	7030254	Tôle 500 N°2 pré-montée avec trappe	1

	Montage du Bardage face avant			Qté
	1	7030213	Tôle 250 N°1	1
	2	7030214	Tôle 500 N°2	1

	Montage du Bardage côté droit			Qté
	1	7030213	Tôle 250 N°1	1
	2	7030214	Tôle 500 N°2	1

	Montage du Bardage côté gauche			Qté
	1	7030213	Tôle 250 N°1	1
	2	7030214	Tôle 500 N°2	1

	Fixation du bardage		Qté
	1	Vis EMBASE HM8x16	
	2	Ecrou M8 Embase	

XI – *Montage de l'étage supplémentaire*

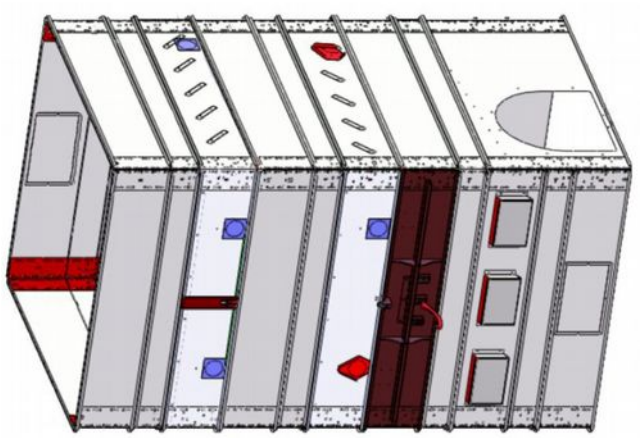

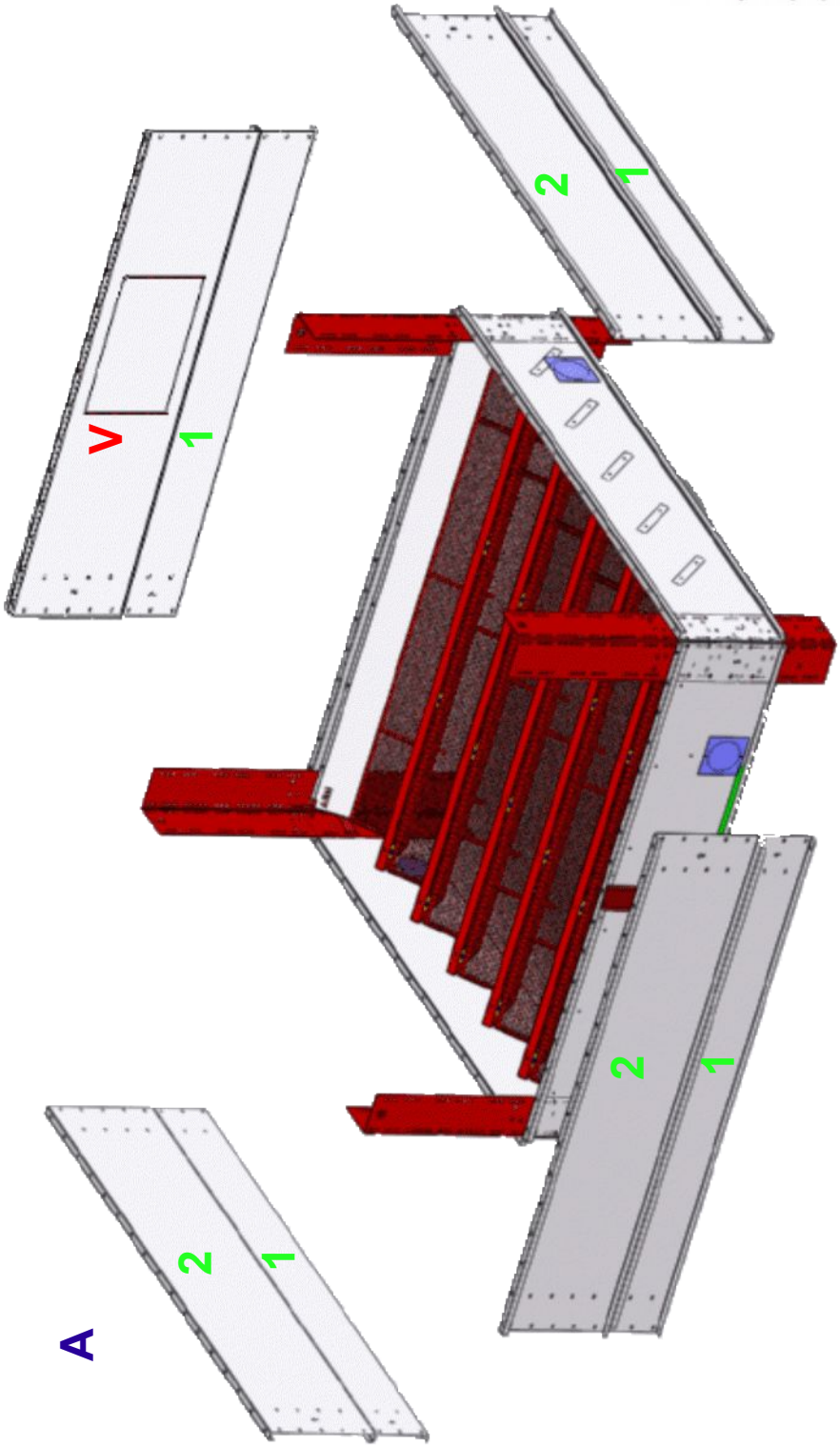

FINITIONS

XII – Cornières de protection

	Cornières de protection			Qté
XII		7030399	Cornière protection extérieure	4

	Fixation des cornières de protection		Qté
A	1	Vis EMBASE HM8x16	8
	2	Ecrou M8 Embase	8

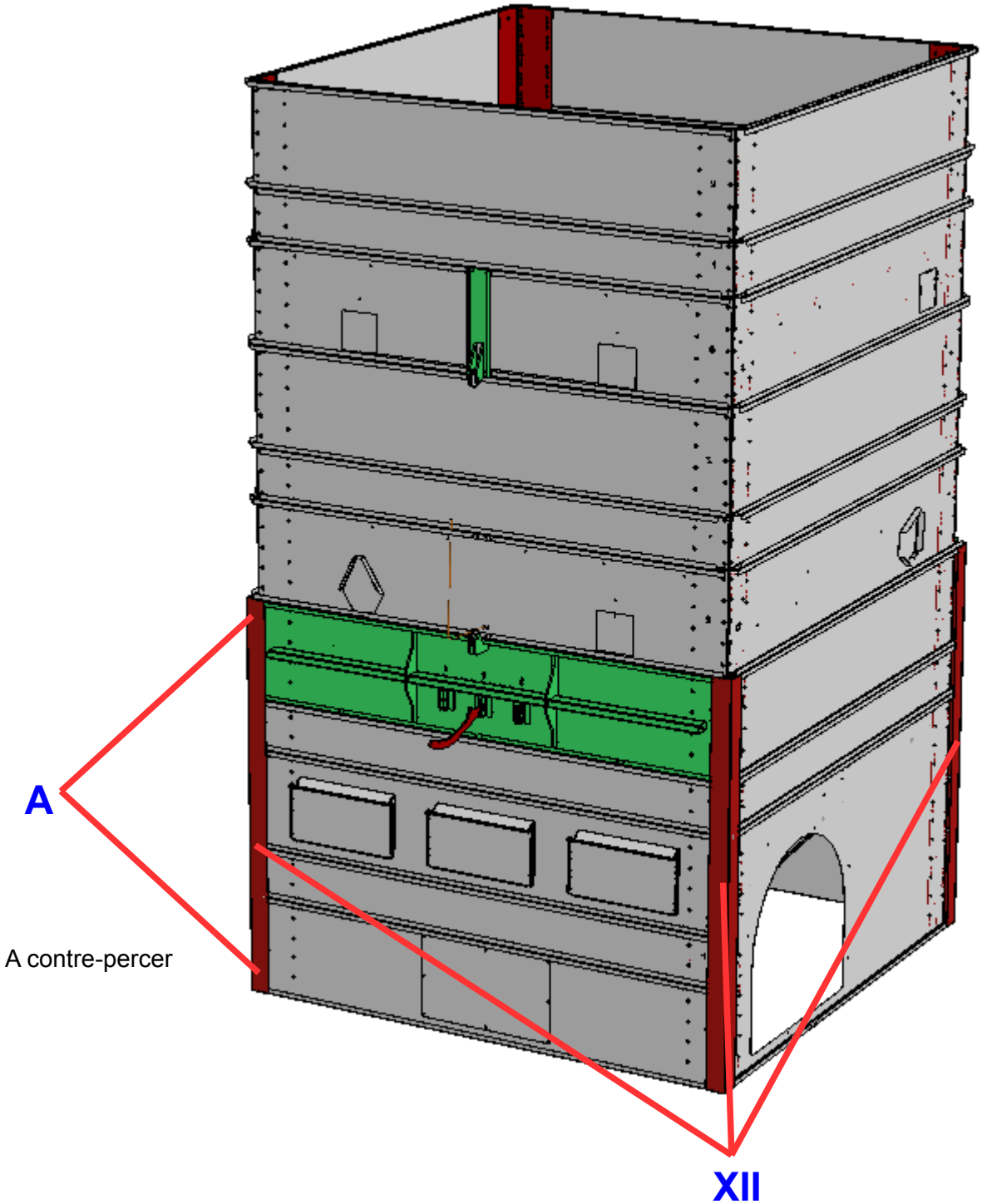

XIII – *Raccordement électrique*

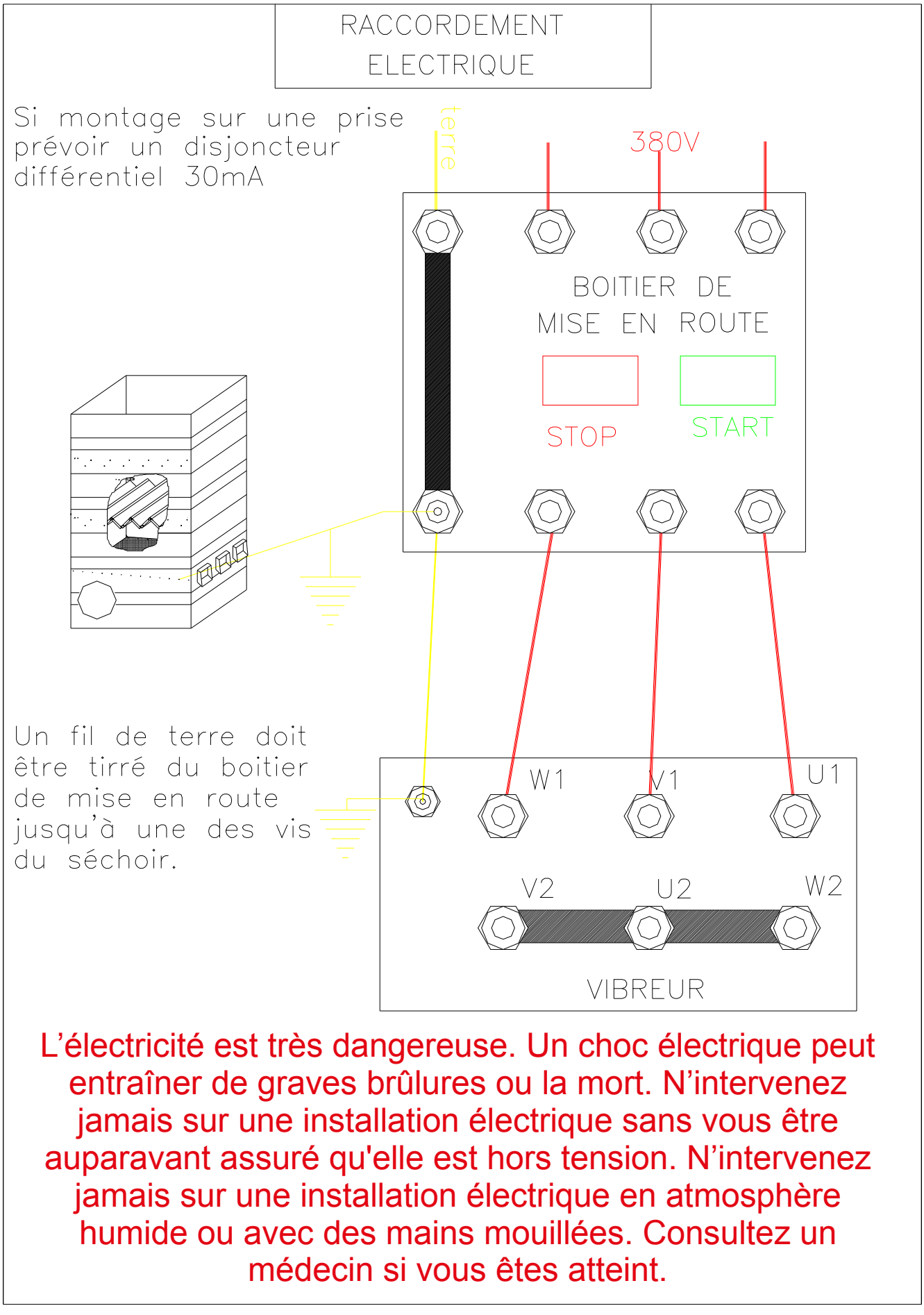

L'électricité est très dangereuse. Un choc électrique peut entraîner de graves brûlures ou la mort. N'intervenez jamais sur une installation électrique sans vous être auparavant assuré qu'elle est hors tension. N'intervenez jamais sur une installation électrique en atmosphère humide ou avec des mains mouillées. Consultez un médecin si vous êtes atteint.

XIV – *Fixation du disjoncteur*

Lors du montage du disjoncteur, ne pas le fixer contre le séchoir, mais sur un autre support car avec les vibrations du séchoir, le disjoncteur se met en arrêt.

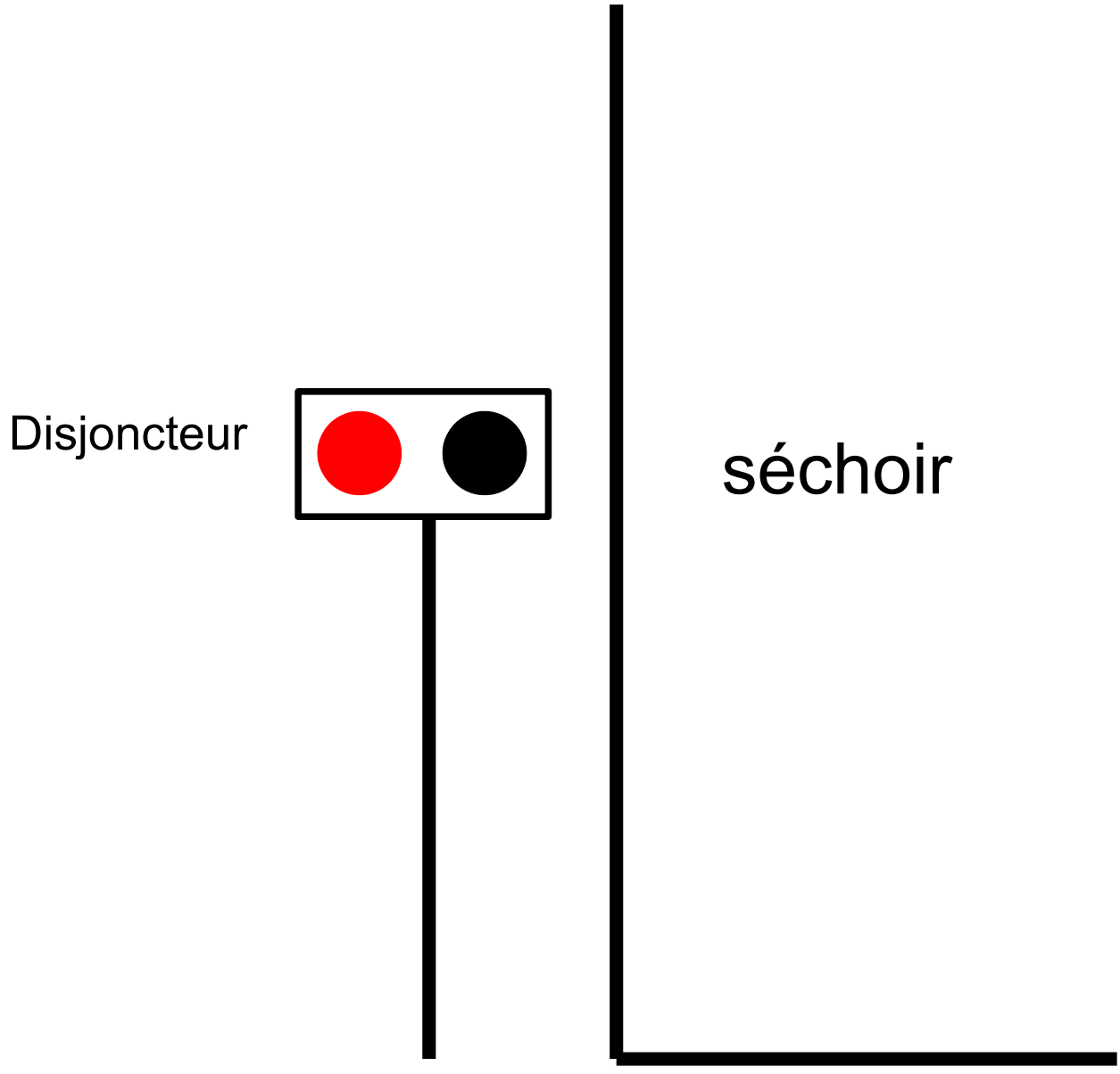

ANNEXES

COUPLES de SERRAGE (daNm)

DIAMETRE DE LA VIS (mm)	TAILLE DE LA CLE (mm)	COUPLE DE SERRAGE SELON MARQUES SUR LA TETE DE LA VIS	
		8.8	**10.9**
5	8	0,6	0,9
6	10	1	1,5
8	13	2,5	3,5
10	16 ou 17	5	7,5
12	18 ou 19	8,5	13
16	24	21,5	31,5

281 Impasse du Tilleul
38470 BEAULIEU – FRANCE
Tel : + 33 (0)4 73 36 73 73 - Fax : + 33 (0)4 73 36 70 82
E-mail : contact@ambrousset.com
Www.amb-rousset.com

DECLARATION DE CONFORMITE

Adresse du fabriquant : SAS AMB ROUSSET, 281 impasse du Tilleul - 38470 BEAULIEU - France. Détenteur de la documentation technique

DESCRIPTION machine pour le traitement des fruits
MARQUE AMB ROUSSET
TYPE : SAE,TK1,TK2,TK5,TRE (1)
MODELE (2)
NUMERO DE SERIE (2) ……
Est conforme aux directives :
2006/42/EC, 2014/30/UE,
Contrôle de la conformité : 2006/42/EC Annexe VIII
Pression acoustique aux oreilles de l'utilisateur dB(A) : non concerné
Normes standard harmonisées : EN ISO12100 - 2010, EN ISO 4254-1 - 2013, EN ISO 14982-2009, EN ISO 3744-2010, EN ISO 3746-2010

Fait à Beaulieu, date (2)……..

Année de fabrication 2017

Condition de la machine neuve et jamais utilisée

Po D FLASSEUR
Directeur Général

SAS AMB ROUSSET
281, Impasse du Tilleul
38470 BEAULIEU
Tél. 04 76 36 73 73
RCS B 390 074 276

Mr David FLASSEUR
Directeur d'AMB ROUSSET

(1) Barrez les mentions inutiles
(2) A compléter

GARANTIE

Chaque produit neuf construit par AMB est garanti selon les termes ci-dessous, contre les défectuosités de construction et de montage et/ou des matériaux lorsqu'il est utilisé correctement pendant une durée de 1 an. Cette garantie ne s'applique pas aux moteurs qui sont fabriqués par d'autres sociétés qui garantissent leurs matériaux et dont la garantie est livrée avec la machine.

1° Cette garantie est limitée au remplacement des pièces, qui pendant une durée de 1 an à partir de la date d'achat, ont été montrées et reconnues défectueuses par AMB.

2° Toutes les pièces demandées en garantie doivent être retournées à AMB pour inspection, réparation ou remplacement en port payé avec la preuve d'achat de la machine, et emballée soigneusement afin de permettre leur protection.

3° La machine ne doit pas avoir été réparée ou entretenue par quiconque n'ayant pas l'autorisation d'AMB. La machine ne doit pas avoir été accidentée, mal utilisée, maltraitée ou utilisée contrairement aux instructions contenues dans ce manuel.

Cette garantie n'oblige pas AMB ou son représentant à rembourser la main d'œuvre ou les frais de transport de la machine au réparateur.

AUCUNE AUTRE GARANTIE NE SERA APPLIQUEE A CETTE MACHINE EXCEPTEE LA GARANTIE LEGALE POUR VICE CACHE.

AMB NE POURRA ETRE TENU RESPONSABLE DES DOMMAGES OU FRAIS OCCASIONNES PAR LA MACHINE, PAR EXEMPLE :

1 FRAIS DE LOCATION D'UN MATERIEL
2 PERTE DE CHIFFRE D'AFFAIRE
3 EXECUTION DE TRAVAIL EFFECTUE NORMALEMENT PAR LA MACHINE

AMB N'ASSUME AUCUNE OBLIGATION ET N'AUTORISE PERSONNE A ASSUMER D'AUTRES OBLIGATIONS QUE CELLES CONTENUES DANS LES 3 PARAGRAPHES PRECEDENTS.

Pour obtenir le nom de votre concessionnaire, contactez :

AMB ROUSSET

281 Impasse du Tilleul
38470 BEAULIEU – FRANCE
Tel : + 33 (0)4 73 36 73 73 - Fax : + 33 (0)4 73 36 70 82
E-mail : contact@ambrousset.com
Www.amb-rousset.com

NOTES

281 Impasse du Tilleul
38470 BEAULIEU – FRANCE
Tel : + 33 (0)4 73 36 73 73 - Fax : + 33 (0)4 73 36 70 82
E-mail : contact@ambrousset.com
Www.amb-rousset.com

BON DE COMMANDE

POUR INTERVENTION OU ENVOI DE PIECES

TYPE MACHINE [ ] N° DE SERIE [ ]

Problème(s) rencontré(s) : ----------

Société ou raison sociale :

N° FACTURE :

Date : Signature :

Madame, Monsieur,

Vous avez acquis un séchoir à étages …..…….. nous vous en félicitons et vous en remercions. Nous avons apporté tout notre sérieux à la réalisation de cette machine, pendant la période de garantie, nous vous prions en cas de panne, de nous faxer ce bon de commande. Ce séchoir à étages est un assemblage de nombreux composants que nous avons sélectionnés avec soin, toutefois, pour pouvoir faire valoir nos droits auprès de nos fournisseurs, nous avons besoin de ce bon daté et signé.