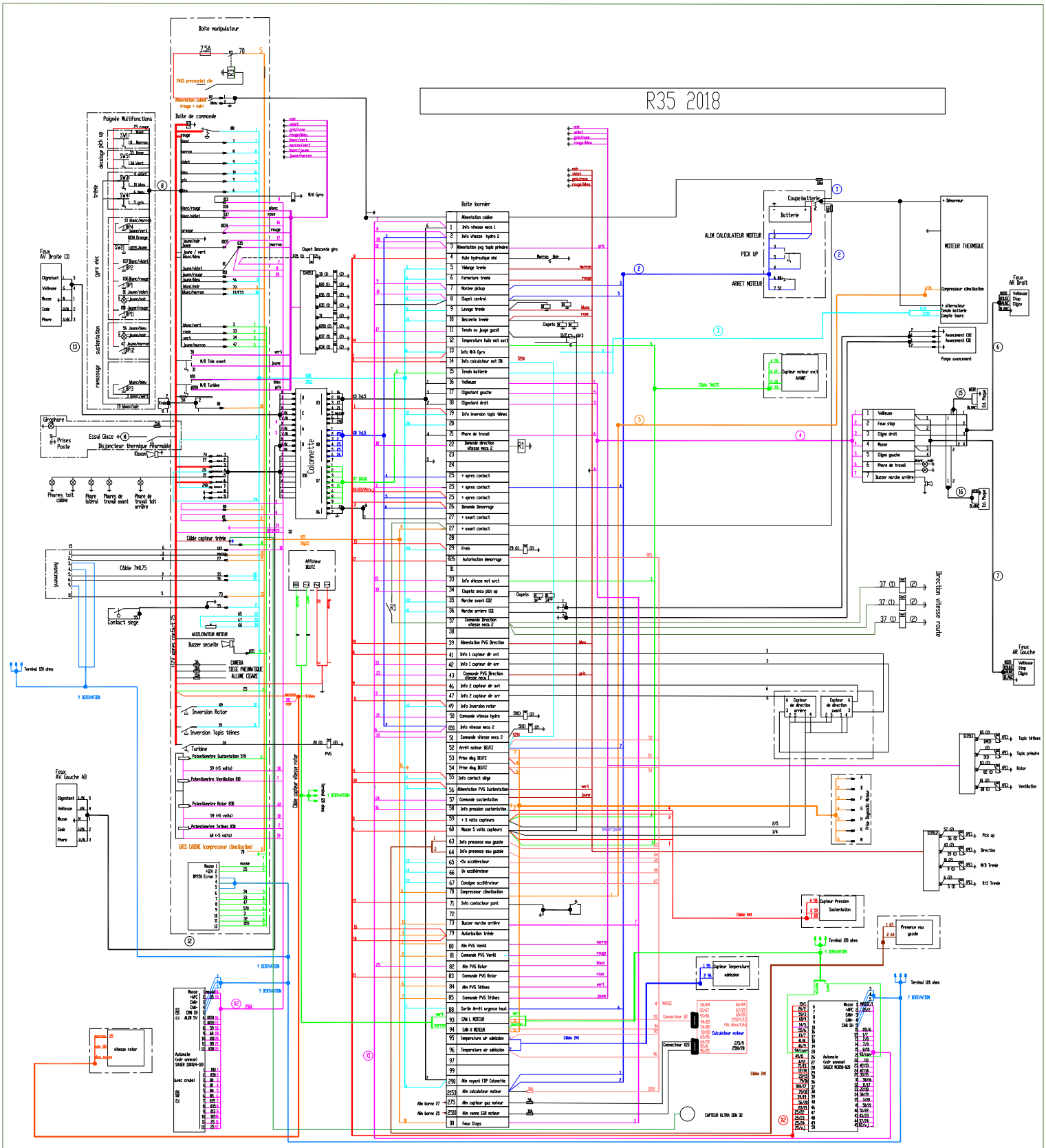

Relais R1 30/40A : Bloquage asservissement direction vitesse meca 2
Relais R2 70A : Alimentation cabine
Relais R3 30/40A : Compresseur climatisation

Ce plan est la propriété exclusive de AMB ROUSSET, il ne peut être reproduit, utilisé ou communiqué sans autorisation

Tolérance générale du plan ±0,5mm

AMB ROUSSET
Ets ROUSSET
38470 BEAULIEU
tel:04.76.36.73.73
fax:04.76.36.70.82

SCHEMA ELECTRIQUE
R35 2018

N° : R35-AUD-L40-019473_0C

Échelle /
Matière : /
Traitement : /
Ep :

Utilisé dans	Qté	Expire
R35 AUD	0	

Ind.	Modification	Date	Nom
0C	modele 2018	06/06/2018	JOURDAN
0B	modele 2015	16/06/2015	FERNANDES
0A	modele 2014	19/06/2014	FERNANDES