Vibreurs Hydrauliques

VHB
VHD
VHE

MANUEL D'UTILISATION ET D'ENTRETIEN

2022



ATTENTION APPAREIL VIBRANT
Resserrez les vis après 5 ou 10 heures d'utilisation

Lisez ce manuel soigneusement et complètement avant d'utiliser la machine. Conservez-le comme référence.

Si vous ne comprenez pas une partie de ce manuel, contactez votre revendeur ou le représentant pour la France

Matériel pour la récolte et le travail des fruits

A M B R o u s s e t
impasse du Tilleul
38470 BEAULIEU - France

AMB ROUSSET

Tél : +33 (0) 4 76 36 73 73
Fax : +33 (0) 4 76 36 70 82
E-mail : contact@ambrousset.com
www.amb-rousset.com

VHE-AUD-L12-009998_0F

INTRODUCTION

Toute l'équipe AMB vous félicite pour votre choix du vibreur hydraulique AMB (série B - D - E - F).

Lisez ce manuel avant d'utiliser le vibreur hydraulique, les informations qu'il donne vous permettront d'effectuer un travail de qualité en toute sécurité. Conservez-le à portée pour vous en servir de référence. Demandez un autre manuel à votre revendeur s'il est perdu ou abîmé.

La sécurité dans l'emploi de cette machine dépend de la manière dont elle est utilisée avec les limitations expliquées dans ce manuel. Vous devez connaître et suivre **toutes** les règles de sécurité de ce manuel, du vibreur hydraulique et du tracteur.

Le vibreur hydraulique que vous avez acheté a été soigneusement conçu et fabriqué pour vous donner toute satisfaction. Comme tout engin mécanique, il nécessite nettoyage et maintenance. Lubrifiez-le comme indiqué. Suivez les règles et les informations de sécurité données dans ce manuel et sur les autocollants de sécurité du vibreur hydraulique et du tracteur.

Pour l'entretien, votre revendeur AMB possède la compétence, les pièces AMB et les outils nécessaires pour répondre à vos besoins.

Utilisez exclusivement les pièces d'origine AMB, les pièces « adaptables » ne sont pas au niveau de qualité nécessaire pour que la machine fonctionne correctement et en toute sécurité ; de plus, elles rendront la garantie caduque. Inscrivez ci-dessous le modèle et le numéro de série de votre machine :

MODÈLE : .....

N° DE SÉRIE (voir autocollants de sécurité pour le localiser) .....

Donnez cette information à votre revendeur pour obtenir les bonnes pièces.

Dans un souci de progrès constant, AMB se réserve le droit de modifier ses machines sans pour cela être tenu d'apporter ces modifications aux machines déjà vendues.
Les illustrations et caractéristiques de ce manuel peuvent varier légèrement sur votre machine à cause de modifications apportées à la production.

Tout au long de ce manuel le terme **IMPORTANT** est utilisé pour indiquer qu'une défaillance peut entraîner des dommages à la machine. Les termes **AVERTISSEMENT, ATTENTION et DANGER** sont utilisés avec le symbole alerte sécurité (un triangle avec un point d'exclamation) pour indiquer le degré de danger pour votre sécurité.



Ce symbole veut dire : attention, soyez attentif, votre sécurité est en jeu. Il rappelle les consignes de sécurité ou porte votre attention sur les pratiques dangereuses qui peuvent provoquer des blessures.



Attire votre attention sur un rappel des règles de sécurités qui peuvent causer des blessures si elles ne sont pas observées.



Attire votre attention sur un danger existant qui peut provoquer des blessures ou la mort si des précautions appropriées ne sont pas prises.



Attire votre attention sur un danger très important qui entraînera certainement des blessures irréparables ou la mort si les bonnes précautions ne sont pas prises.

Table des matières

INTRODUCTION 2
CARACTÉRISTIQUES TECHNIQUES 4
LISTE DE VÉRIFICATIONS 5
DESCRIPTION DE LA MACHINE 6
RÈGLES DE SÉCURITÉ 7
AUTOCOLLANTS DE SÉCURITÉ 8
INSTALLATION - MISE EN SERVICE 9
UTILISATION 11
ENTRETIEN. 15
PANNES ET REMÈDES 21
COUPLES DE SERRAGE (daNm) 21
DÉCLARATION CE DE CONFORMITE 22
GARANTIE. 23
PIÈCES DÉTACHÉES 24
SCHÉMAS ÉLECTRIQUES 25

VIBREUR ÉCONOMIQUE VH-eco

Caractéristiques générales

Le plus léger et modulables de nos vibreurs attelés à l'arrière d'un tracteur.
Il est conçu pour vibrer les arbres fruitiers : noix, prunes, mirabelles, cerises, pommes à cidre.
Sa vibration en étoile a été pensée pour ne pas blesser l'arbre tout en assurant un travail optimal. Tous ses mouvements sont hydrauliques. Décliné en plusieurs versions il allie robustesse, haut rendement et douceur.
Les boudins creux, remplis de matière douce sont proposés en option. Ils sont tout particulièrement adaptés à la récolte des noix fraîches et à la vibration des arbres fragiles.
Entraînement direct, commande manuelle ou électrique, refroidisseur d'huile, bras de différentes longueurs.

Caractéristiques techniques

Rendement	60 arbres/heure
Puissance nécessaire	60 ch
Transmission	Par 2 moteurs hydrauliques donnant un grand dynamisme au démarrage
	Pompe à engrenage
Réservoir huile	140 litres
Poste de conduite	Entraînement direct, distributeur manuel ou électrique
Tête de vibration	suspendue par 4 chaînes
	Pas de réglage de l'orientation
Diamètre des troncs	550 mm
Hauteur de vibration	de 0.50 m à 2 m
Options	Tampons américains de serrage doux - balayettes rotatives commande électrique - refroidisseur d'huile - basse tige olives
Sécurité	Conforme aux normes CE
Dimensions	**Longueur** : 3 m- **Largeur** : 1,17m - **Hauteur** : 1,20 m
Poids	920 kg

VHB	VHD	VHE
Utilisation de l'huile du tracteur pour ouvrir et fermer la pince.	L'ouverture, la fermeture ainsi que la vibration de la pince sont effectuées par un distributeur 2 éléments.	Commandes électriques. Toutes les commandes sont effectuées depuis un joystick qui est monté dans la cabine du conducteur.
Embrayage de la prise de force à chaque arbre	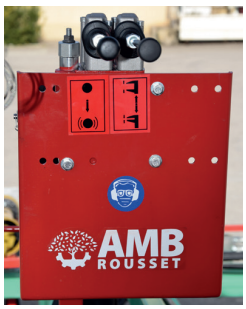	

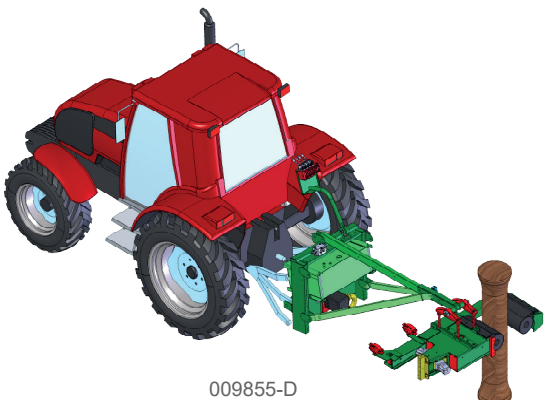

009855-D

LISTE DE VÉRIFICATIONS

Au concessionnaire revendeur

✓ Le montage, l'installation et la mise en route du vibreur hydraulique sont la responsabilité du revendeur AMB.

✓ Lisez le manuel d'utilisation et d'entretien ainsi que les règles de sécurité.

✓ Vérifiez que les points indiqués sur les listes de vérifications avant livraison et à la livraison ont tous été vérifiés et éventuellement corrigés avant de laisser la machine à son propriétaire.

Vérifications avant livraison

✓ Vérifiez que tous les garants de sécurité sont en place et en bon état.

✓ Vérifiez que les autocollants de sécurité sont en place et en bon état. Remplacez-les si nécessaire.

✓ Vérifiez que tous les vis et boulons sont serrés au bon couple (voir tableau en fin de manuel).

✓ Garnissez les graisseurs et lubrifiez la machine.

✓ Vérifiez que la machine fonctionne correctement.

✓ Vérifiez l'état des courroies et de la transmission.

Vérifications à la livraison

✓ Montrez au client comment réaliser les réglages.

✓ Expliquez-lui l'importance de la lubrification et montrez-lui les points de lubrification sur la machine.

✓ Montrez-lui les dispositifs de sécurité, déflecteurs ainsi que les options.

✓ Présentez au client le manuel d'utilisation et d'entretien, demandez-lui de bien le connaître.

✓ Expliquez au client que lorsqu'il circule sur la route, il doit utiliser la signalisation adéquate.

Description de la machine

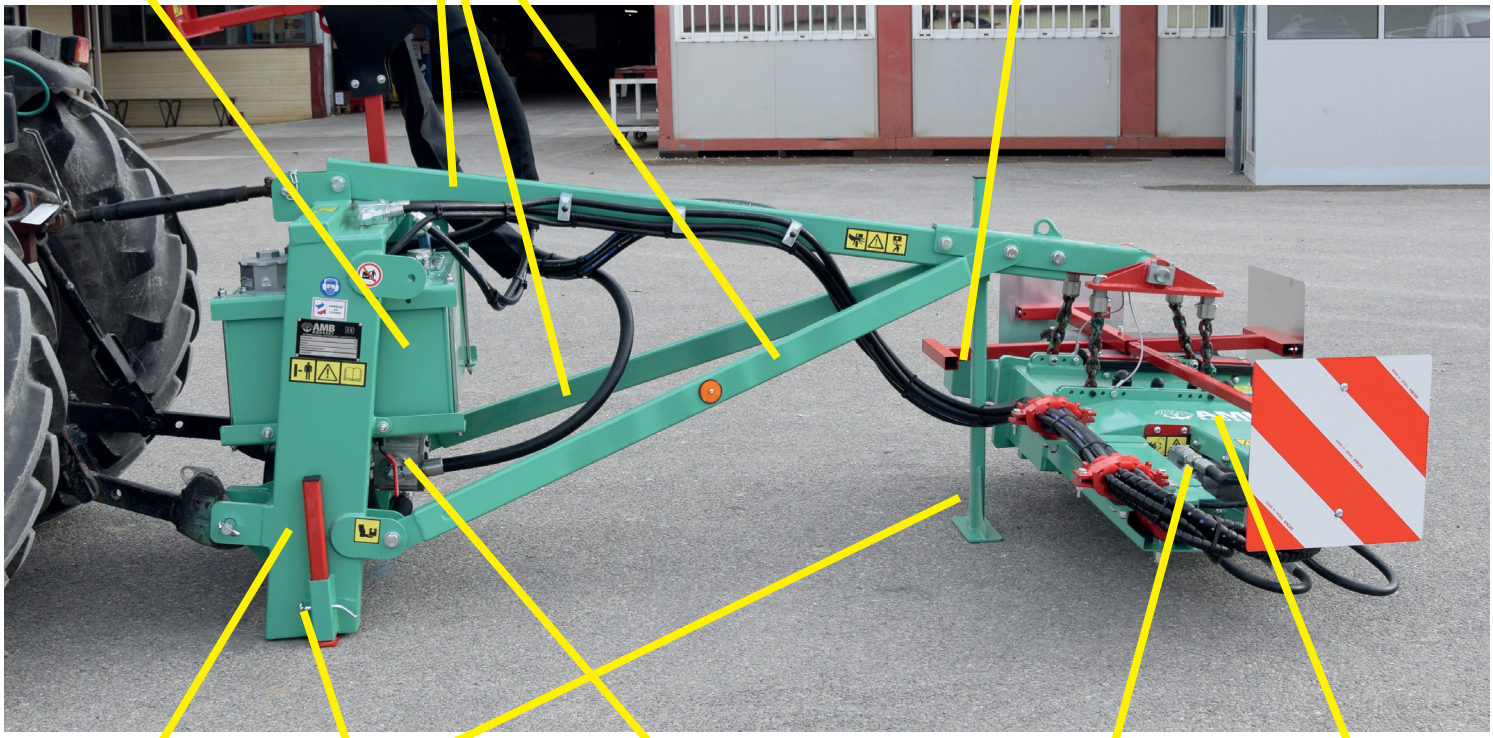

Figure 1

Position circulation sur route



Figure 2

RÈGLES DE SÉCURITÉ

ATTENTION !

Quelques illustrations peuvent montrer la machine dépourvue d'écrans, de boucliers. N'utilisez jamais la machine sans ces dispositifs.

✓ Apprenez à arrêter la machine en cas d'urgence.
✓ N'autorisez personne à utiliser cette machine si elle n'a pas lu et compris ce manuel.
✓ N'autorisez pas les enfants à utiliser cette machine.
✓ Portez toujours des vêtements ajustés qui éviteront d'être happés par les pièces en mouvement ou de s'accrocher.
✓ Portez toujours des équipements de protection pour la tête, les yeux, les oreilles, les mains et les pieds lorsque vous utilisez cette machine.
✓ Travaillez exclusivement à la lumière du jour ou avec une bonne lumière artificielle.
✓ Vérifiez que les autocollants de sécurité sont en place et en bon état.
✓ Nettoyez les accumulations de boue ou de débris.
✓ Vérifiez que la machine est en bonne condition de travail avant de l'utiliser.
✓ Pas de passagers sur la machine.
✓ Vérifiez qu'il n'y a pas de personnes, ni d'obstacles derrière vous lorsque vous reculez.
✓ Soyez prudent lorsque vous longez des talus ou des fossés.
✓ Faites attention aux trous ou autres accidents de terrain lorsque vous travaillez dans des terrains accidentés.
✓ Arrêtez le moteur, serrez le frein à main et enlevez la clé de contact du tracteur avant d'effectuer réglages, entretien ou démontage sur la machine.
✓ N'autorisez personne au poste de conduite du tracteur lorsque vous effectuez réglages, entretiens ou démontages sur la machine.
✓ Vérifiez périodiquement le serrage de toute la boulonnerie.
✓ Ne permettez à personne d'aller sous la machine lorsqu'elle est soulevée.
✓ Lors d'une manœuvre en pente, manœuvrez toujours en montant et en descendant jamais en travers de la pente.
✓ Soyez particulièrement prudents lorsque vous travaillez sur des plans inclinés.
✓ Pensez à la longueur, au porte à faux du vibreur hydraulique dans les virages, en attaquant une pente ou en finissant une pente et en arrivant sur le plat.
✓ Enclenchez tous les équipements de sécurité.
✓ Manœuvrez les commandes que si vous êtes assis correctement en face de ces commandes.
✓ Contrôlez de visu les fuites hydrauliques et les pièces, manquantes ou défaillantes. Effectuez les réparations nécessaires avant toute manœuvre.
✓ Un jet d'huile hydraulique du à une fuite peut pénétrer sous la peau, et provoquer de graves blessures. Si vous étiez blessé par un jet d'huile sous pression, consultez immédiatement un médecin.
✓ Ne modifiez pas le réglage de la soupape de surpression, elle est réglée en usine. Un changement de réglage peut provoquer une défaillance du système hydraulique.
✓ Assurez-vous que l'utilisateur du vibreur hydraulique ou que toute personne devant le manœuvrer a bien lu et compris ce manuel d'instructions auparavant, afin d'être au courant des consignes de sécurité à respecter durant la manœuvre.
✓ Lorsque vous entretenez ou remplacez les axes aux extrémités des vérins, utilisez toujours un mandrin et un marteau en bronze pour éviter d'être blessés par des fragments de métal projetés.

AUTOCOLLANTS DE SÉCURITÉ



Lisez la notice d'utilisation.
Éloignez-vous de la machine

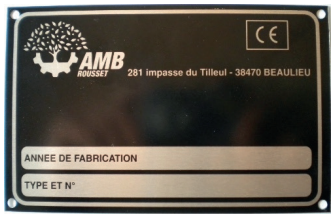

Plaque d'identification



Ne montez pas sur la machine
lorsqu'elle se déplace



Attention au risque d'écrasement,
ne pas stationner sous la charge

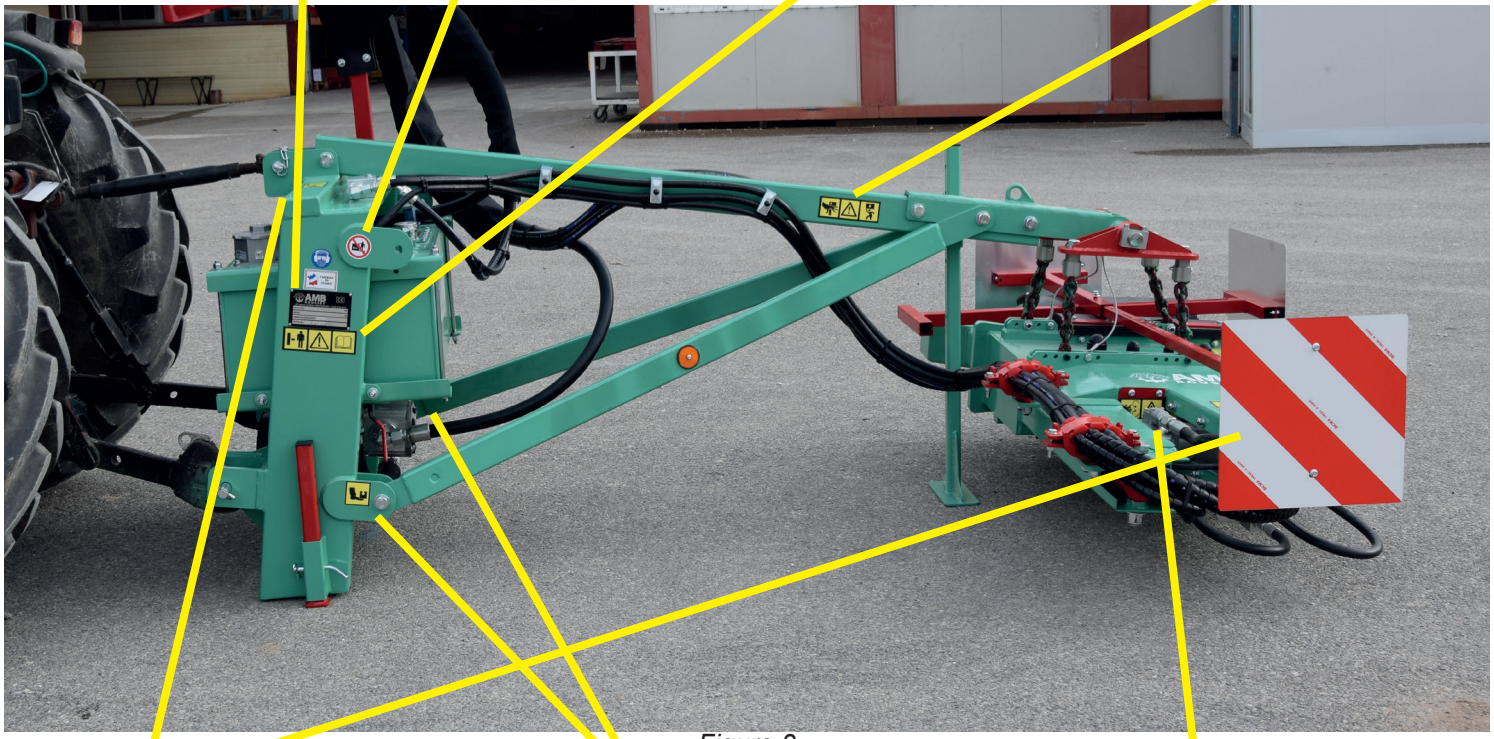

Figure 3



Attention au risque
de fuite d'huile



Attention au risque
d'écrasement des pieds



Attention au risque
d'écrasement des mains

MISE EN SERVICE

La mise en service du vibreur hydraulique (série B-D-E-F) est de la responsabilité du revendeur AMB. Le vi-breur hydraulique doit être livré lubrifié et réglé pour des conditions d'utilisation normales.

AVERTISSEMENT !
Portez toujours des chaussures de sécurité, et des équipements de protection pour les mains lorsque vous attelez la machine.

Attelage du vibreur

Le vibreur doit être attelé à l'arrière du tracteur agricole par l'intermédiaire d'un relevage trois point catégorie II . Vérifiez que le relevage du tracteur est capable de soulever le vibreur hydraulique

ATTENTION !
Utilisez systématiquement le contrôle de position du relevage de votre tracteur lorsque vous utilisez le vibreur hydraulique. N'utilisez jamais le contrôle d'effort. Tenez vos mains à distance de l'attelage, vous pouvez vous faire écraser les mains !

• Positionnez le vibreur sur ses béquilles :
  - Enlever la goupille de sécurité
  - Descendre la béquille jusqu'au sol
  - Replacer la goupille de sécurité pour fixer la position de la béquille
• Déposez les axes d'attelage supérieur et inférieur sur le vibreur(repère A).
• Reculez le tracteur jusqu'à ce que les bras inférieurs de l'attelage du tracteur soient seulement quelques centimètres sous l'attelage du vibreur (repère B).
• Arrêtez le moteur, mettez la transmission au point mort, serrez le frein à main et retirez la clé de contact.
• Attelez d'abord le bras inférieur non réglable du relevage tracteur (chandelle non réglable).
• Attelez ensuite la chandelle réglable, en ajustant sa longueur, si nécessaire.
• Attelez la barre de poussée (3ème point) du relevage du tracteur au vibreur (repère C). Sécurisez les axes avec les goupilles.
• Enlever les béquilles :
  - Enlever la goupille de sécurité
  - Remonter la béquille jusqu'au dernier trou
  - Replacer la goupille de sécurité pour fixer la béquille au plus haut
- Afin d'équilibrer le tracteur, il se peut que vous deviez utiliser des masses avant. Au moins 25 % de la masse de l'attelage doit être sur l'essieu avant. Mettez des masses en conséquence.

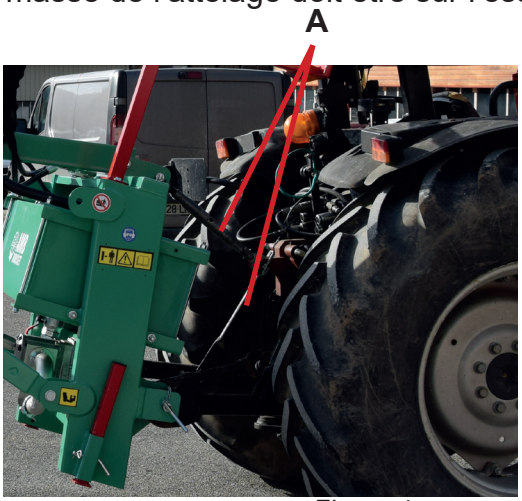

Figure 4

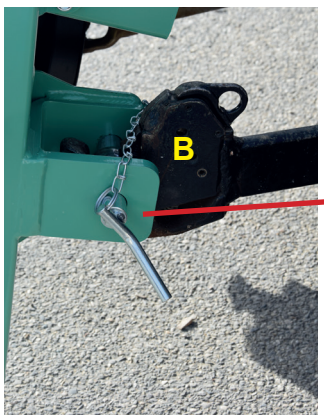

Figure 5


Figure 6

MISE EN SERVICE

Montage de la transmission

• Cherchez la position de l'attelage où la transmission est la plus allongée. Puis vérifiez en démontant la transmission qu'il reste un emmanchement d'un minimum de 150 mm (voir figure 7).

• Cherchez ensuite la position de l'attelage ou la transmission est la plus courte, vérifiez qu'il reste un jeu d'environ 40 mm.

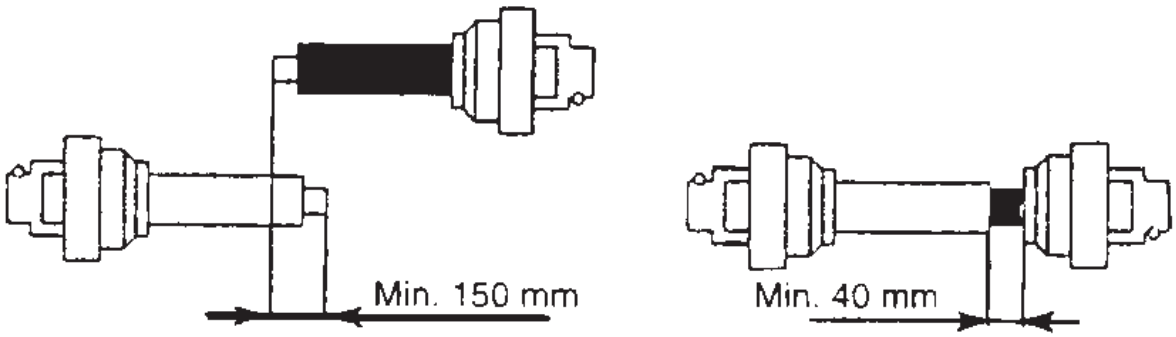

Figure 7

ATTENTION !

Ce réglage n'est valable que pour un modèle de tracteur.

Vous devez impérativement refaire ces vérifications si vous changez de tracteur.

Vérifiez que les mâchoires de la transmission sont fermement verrouillées sur le tracteur, et sur le vibreur. Vérifiez que les protecteurs de transmission sont en place, en bon état et immobilisés en rotation par leurs chaînes.

ATTENTION !

En fonctionnement aucun des angles de la transmission ne doit excéder 20° (figure 8)

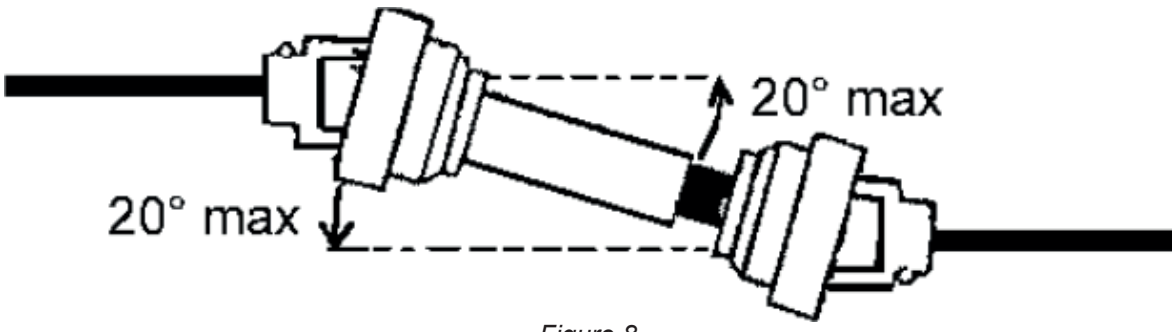

Figure 8

AVERTISSEMENT !

Après avoir accroché les tirants, il ne faut plus utiliser le relevage du tracteur.

MISE EN SERVICE

Réglage du troisième point

DANGER !
Avant d'effectuer le réglage de la machine, arrêtez le moteur. Serrez le frein à main et enle-vez la clé de contact. Ne laissez personne approcher du poste de conduite.

• Suivant la taille des arbres que vous allez vibrer, il faudra régler le troisième point en conséquence.
• Pour des arbres ayant des troncs d'assez forte section, il faut amener la pince du vibreur en haut du tronc. Pour cela vissez le troisième point jusqu'à obtenir la hauteur désirée.
• Pour les arbres ayant des troncs de petite section, il faut amener la pince du vibreur en bas du tronc. Pour cela, devissez le troisième point jusqu'à obtenir la hauteur désirée.
• Vérifier qu'il reste toujours au moins 60 mm de filetage à l'intérieur du troisième point.
• Procéder à un essai à blanc. Ajuster la longueur du troisième point si celui-ci n'est pas satisfaisant.

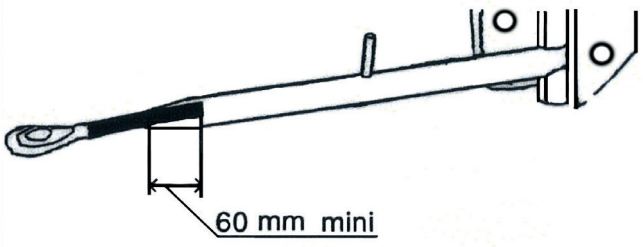

Figure 9

ATTENTION !
Ne restez jamais sous le vibreur hydraulique lorsque celui-ci est relevé.

UTILISATION

DANGER !
La sécurité est une des préoccupations principales dans la conception et la fabrication du Vibreur hydraulique. Cependant, tous les efforts du constructeur peuvent être réduits à néant par la négligence de l'utilisateur. La prévention des accidents dépend étroitement de la prudence et de la formation du personnel chargé de l'utilisation, de l'entretien de cette machine. Le meilleur dispositif de sécurité est un utilisateur prudent et informé ; nous vous demandons d'être cet utilisateur.

L'utilisateur de cette machine est responsable de son utilisation en toute sécurité. Il doit être qualifié et formé à l'emploi de cette machine. Lisez les consignes de sécurité.

DANGER !
N'utilisez jamais le vibreur hydraulique sans avoir d'abord effectué toutes les opérations décrites au chapitre entretien.

DANGER !
Le régime de prise de force est de 540 tr/min.
Ne jamais dépasser 540 tr/min.

Utilisation du vibreur sur route et sa signalisation

Lors de l'utilisation sur route, il est impératif pour plus de sécurité de circuler avec les plaques de signalisation en place.


Figure 10

UTILISATION

COMMANDES MANUELLES

Référez-vous à la figureci dessous. Celle-ci décrit à quoi correspondent les commandes.

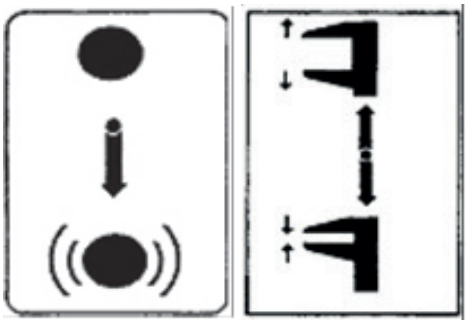

Utilisez la manette n°1 pour vibrer l'arbre.

Utilisez la manette n°2 pour ouvrir ou fermer la pince de la tête vibrante.

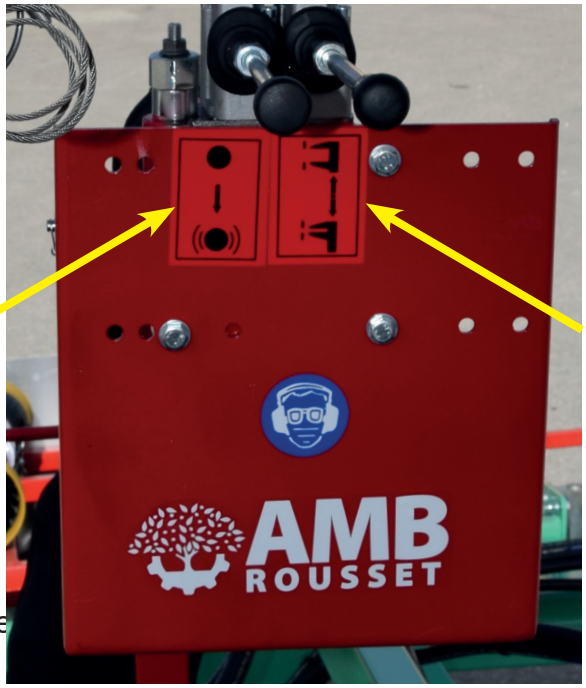

VIBRATION

OUVERTURE/ FERMETURE DE PINCE

Figure 11

Afin de vous habituer aux leviers de commande faire tourner la prise de force au ralenti, ouvrir fermer le levier de la pince, celui de l'inclination verticale et de la vibration.

COMMANDES ELECTRIQUES (option)



Appuyer sur le bouton la poignée pour vibrer l'arbre.

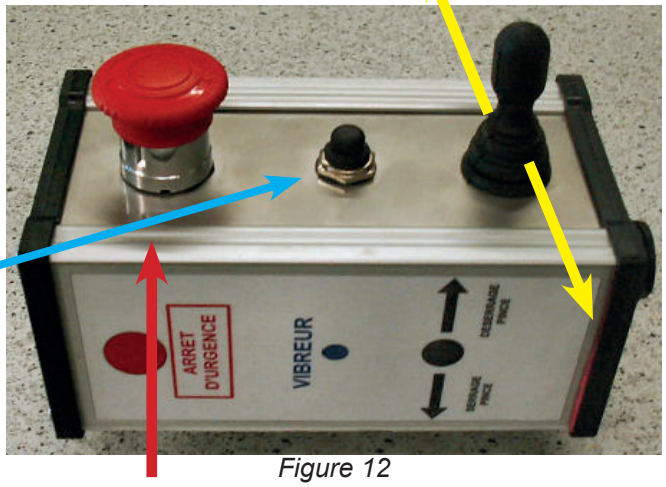

Figure 12

Arret d'urgence



Actionner la poignée vers la gauche pour serrer la pince (de la tête vibrante) ou sur la droite pour la desserer

UTILISATION

Utilisation du vibreur

DANGER !
Ne laissez jamais des enfants ou des personnes non qualifiées utiliser la machine.
N'utilisez pas la machine à proximité d'autres personnes ou d'objets qui pourraient être at-teints par le débattement de l'outil.
Personne d'autre que le chauffeur ne doit se trouver sur le tracteur.
Ne passez jamais vos mains sous les pièces mobiles du vibreur.

Avant chaque utilisation, ouvrez la vanne d'huile sous le réservoir.
La position ouvert correspond à la position verticale de la manette, la position fermée à la position horizon-tale (repère A).
Fermez toujours la manette lors du transport.
Vous pouvez maintenant enclencher la prise de force du tracteur.

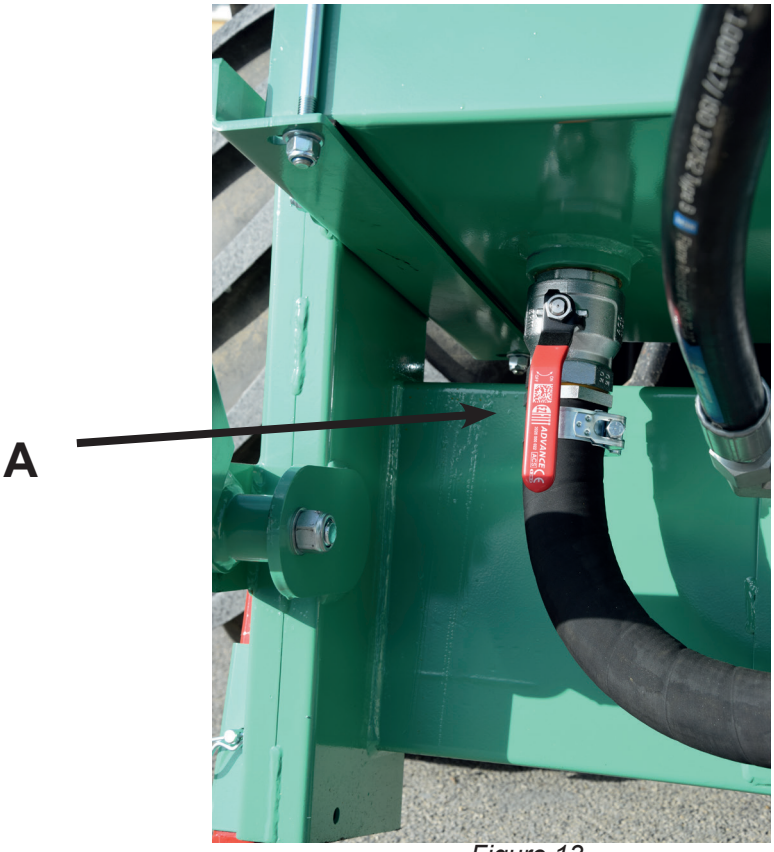

Figure 13

UTILISATION

Utilisation du vibreur

ATTENTION !

Ne laissez jamais des enfants ou des personnes non qualifiées utiliser la machine. N'utilisez pas la machine à proximité d'autres personnes ou d'objets qui pourraient être atteints par le débattement de l'outil. Personne d'autre que le chauffeur ne doit se trouver sur le tracteur.

ATTENTION !

Avant chaque utilisation du vibreur, contrôlez la tension de la courroie de la tête vibrante. Reportez-vous pour cela au chapitre entretien journalier

Pour faire tomber les fruits de l'arbre à l'aide du vibreur, procédez comme suit.

• Prendre l'arbre dans la pince (en haut pour des arbres ayant de gros troncs, en bas pour des petits troncs). Amener le régime moteur du tracteur au environ de **1 200 tr/min** puis serrez l'arbre au maximum du tarage du distributeur.

• Mettez le moteur du tracteur à son régime de puissance maxi.

• Secouez l'arbre par phase de **3 à 4 secondes maximum** jusqu'à ce que tous les fruits soient tombés.

• Lorsque vous avez fini de vibrer l'arbre, diminuez le régime de rotation du moteur, puis desserrez la pince.

• Passez à l'arbre suivant en répétant ces opérations.

Dételage du vibreur hydraulique

- Reculez le tracteur et le vibreur sur une surface de stockage plane.

• Positionnez le vibreur sur ses béquilles :

  - Enlever la goupille de sécurité
  - Descendre la béquille jusqu'au sol
  - Replacer la goupille de sécurité pour fixer la position de la béquille

- Posez le vibreur au sol en abaissant le relevage.
- Arrêtez le moteur, mettez la transmission au point mort, serrez le frein à main et retirez la clé de contact.
- Déposez la transmission côté tracteur. Attention à ce qu'elle ne repose pas à terre.
- Dételez la barre de poussée (3ème point) du relevage du tracteur.
- Dételez ensuite la chandelle réglable, en ajustant sa longueur, si nécessaire.
- Dételez le bras inférieur non réglable du relevage tracteur (chandelle non réglable).
- Vérifiez que le vibreur est en position stable.
- Démarrez et avancez le tracteur.



Figure 14

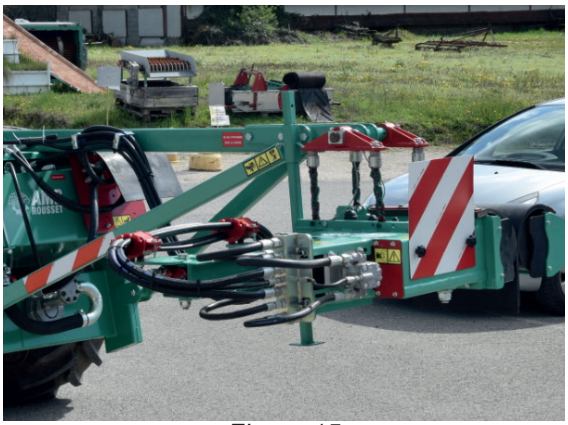

Figure 15

ENTRETIEN

Si vous ne respectez pas l'entretien de la machine, vous risquez de provoquer des défaillances qui ne sont pas couvertes par la garantie. Vous risquez également de provoquer des blessures à l'utilisateur et aux gens qui se trouvent autour de la machine.
Les opérations prévues pour l'entretien journalier (avant de démarrer la machine) doivent être réalisées par l'utilisateur.
Demandez à votre revendeur d'examiner la machine si vous rencontrez des problèmes.
Demandez à AMB le nom de votre revendeur si vous ne le connaissez pas.

DANGER !
Avant d'effectuer entretien ou dépannage sur le vibreur, arrêtez le moteur du tracteur, serrez le frein à main puis enlever la clef de contact. Ne laissez personne approcher du poste de conduite.

ENTRETIEN JOURNALIER

AVERTISSEMENT !
Référez-vous toujours à cette notice avant de commencer l'entretien. Effectuez les opérations suivantes tous les jours ou à chaque fois que vous vous servez de la machine.

Tension de la courroie

Vérifiez l'état de la courroie : elle ne doit pas être fendue ou craquelée ou encore effrangée. Changez-la immédiatement si elle est abîmée.
Le contrôle de la tension de la courroie se fait grâce à la fenêtre pratiquée dans le caisson (repère A).

Une courroie bien tendue doit avoir une flèche de 1 cm sous une force de 3 kg.

ATTENTION !
Vérifiez la tension de la courroie neuve tous les 40 arbres (4 ou 5 fois).

ENSUITE TOUS LES JOURS

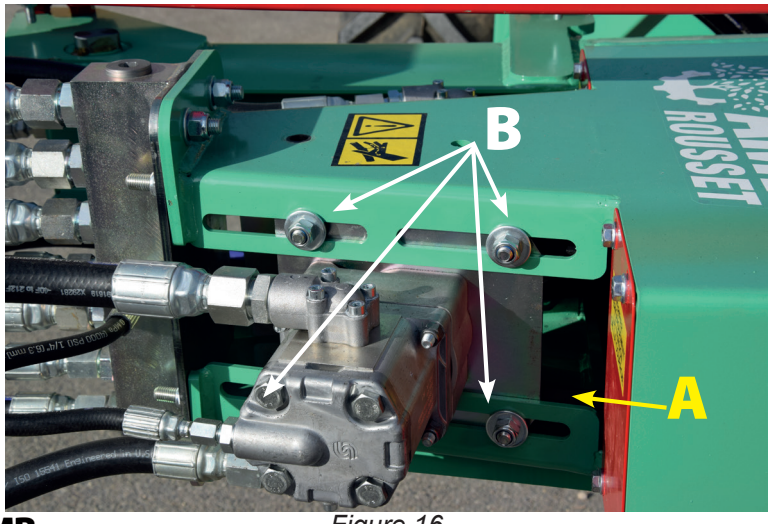

Figure 16

AVERTISSEMENT !
LA COURROIE N'EST PAS PRISE EN GARANTIE
Une courroie détendue va patiner, transmettra mal le mouvement et risque également de s'user très rapidement alors qu'une courroie trop tendue fait forcer les roulements et paliers, et provoque des défaillances prématurées.

ENTRETIEN JOURNALIER

Si la tension de la courroie n'est pas adéquate, il faut la régler. Pour cela procéder comme suit.

• Desserrez les quatre écrous (page 15, repère B).

• Si la courroie n'est pas assez tendue, vissez les 2 écrous tendeur (repère A).

• Si la courroie est trop tendue, dévissez les 2 écrous tendeur (repère A).

• Lorsque vous avez obtenu la bonne tension, resserrez les quatre écrous (page 15, repère B).

• Vérifier à nouveau la tension. Refaire le réglage si la courroie n'est pas correctement tendue.

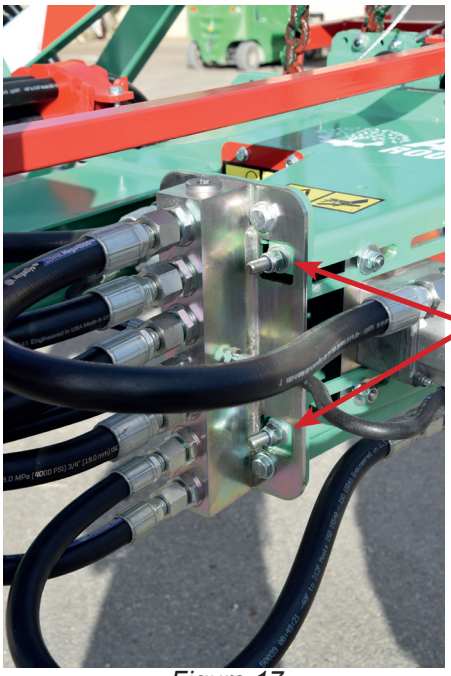

Figure 17

Niveau d'huile du circuit hydraulique

ATTENTION !

Les causes principales de défaillances des systèmes hydrauliques est la pollution de l'huile. Faites attention à ne pas introduire dans le circuit hydraulique des corps étrangers.

Avec la machine arrêtée depuis plusieurs heures sur un sol plat et de niveau.

Le niveau doit représenté les 2/3 de l'indicateur du niveau d'huile. Si ce n'est pas le cas, rajoutez de l'huile UNIL Hydrolux 46 par le bouchon de remplissage

AVERTISSEMENT !

Le trait de couleur rouge sur la jauge indique le niveau mini. Pour la bonne marche du vibreur, le niveau d'huile ne doit jamais atteindre ce niveau.

L'huile doit être échangée en cas de présence d'eau, lorsque l'huile prend une teinte laiteuse opaque.

Dans ce cas la, demandez à votre revendeur d'effectuer l'échange de l'huile.

Vérifiez qu'il n'y ait pas de fuites au système hydraulique.

Ne dépassez pas le niveau du réservoir car l'huile en excès s'échappera sur le sol par le trop plein

DANGER !

Ne cherchez pas les fuites avec les doigts ou les mains. Utilisez un carton ou une planche de bois. Les fuites d'huile sous pression peuvent pénétrer sous la peau et causer un empoisonnement du sang. Consultez immédiatement un médecin si vous êtes atteint

ENTRETIEN JOURNALIER

Graissage

Graissez avec de la graisse multifonctionnelle les 4 chaînes de suspension du coffre, particulièrement les points (repère A).

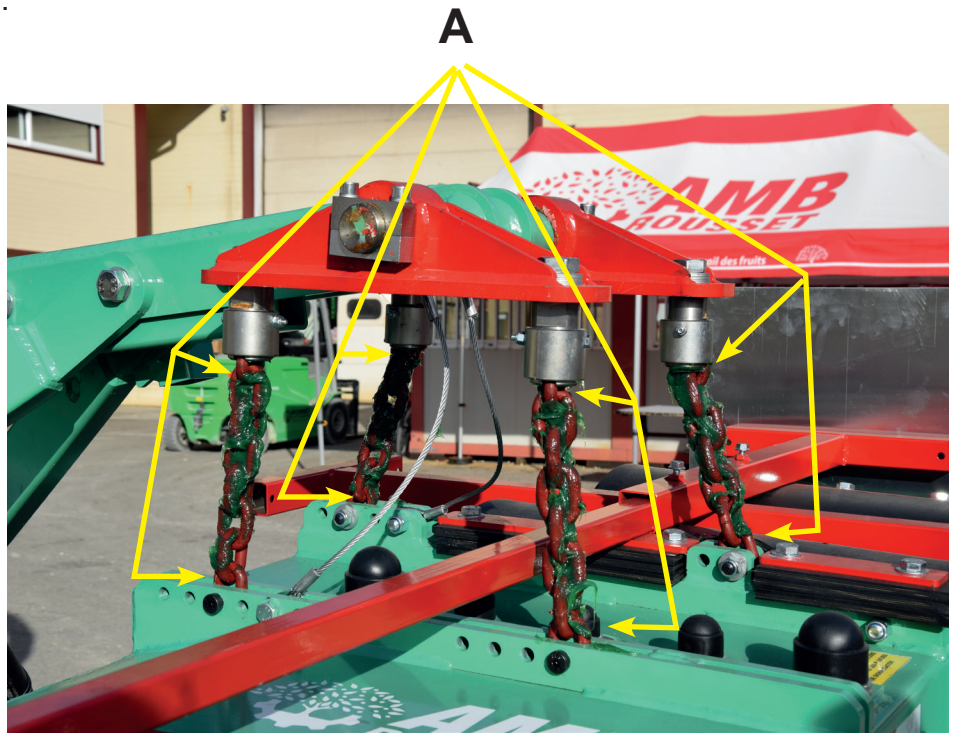

Figure 18

État des caoutchoucs

- Vérifiez que les 2 bavettes des mâchoires de la pince sont en bon état. Remplacez les immédiatement s'ils sont endommagés.

État des flexibles et tuyaux hydrauliques

- Vérifiez que les flexibles et tuyaux hydrauliques sont en place et en bon état. Ils ne doivent pas être fendus ou coupés ni être troués. Changez-les immédiatement s'ils sont abîmés.

Autocollants de sécurité

- Vérifiez que les autocollants de sécurité sont en place et en bon état.

Serrage de la boulonnerie

- Vérifiez que toute la boulonnerie est correctement serrée. Les vibrations du vibreur hydraulique ont tendance à desserrer les vis et les écrous. Pour le serrage voir tableau p 21.

ENTRETIEN JOURNALIER

Graissage

Graissez sans excès à l'aide d'un aérosol contenant une huile spéciale aux silicones, sous la 1ére bavette (repère A)

Ne graissez pas si la bavette est suffisamment grasse

ATTENTION !

N'exagérez pas le graissage, il en résulterait une perte de vibration

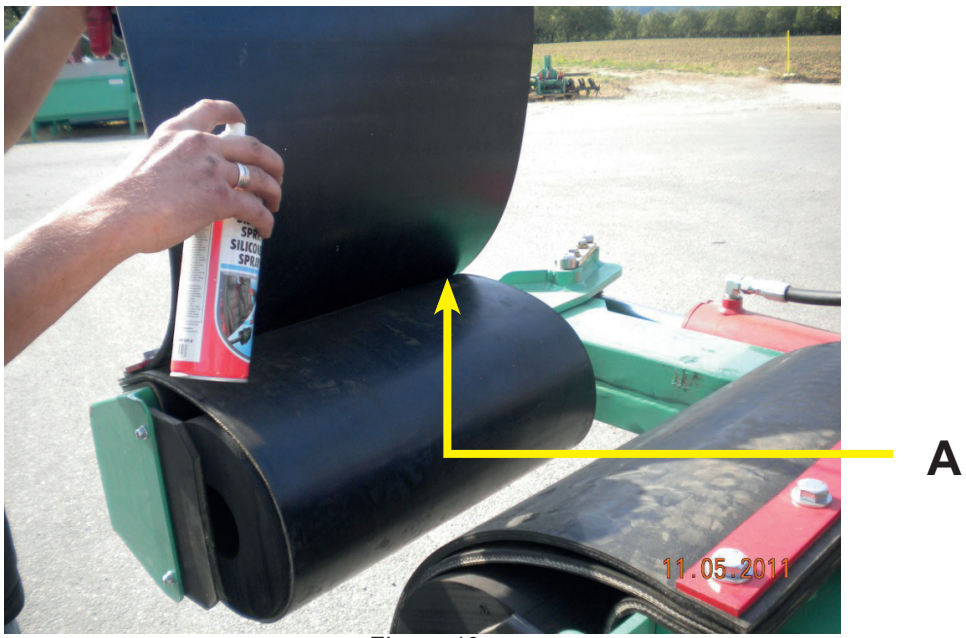

Figure 19

ENTRETIEN TOUTES LES 20H

Graissage

Ne laissez pas la graisse en excès autour des pièces particulièrement en zone sableuse.

Graissez les 4 cotés du coulisseau de la pince. Utilisez de la graisse multifonctionnelle.

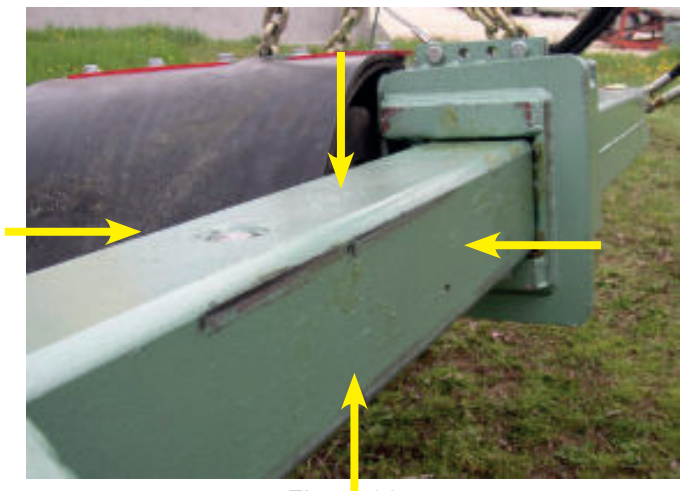

Figure 20

ENTRETIEN AUX 50 H PUIS TOUTES LES 500 H

ATTENTION !

La causes principales de défaillance des systèmes hydrauliques est la pollution de l'huile.
Faites attention à ne pas introduire des corps étrangers dans le circuit hydraulique

Filtre à huile hydraulique

Changez le filtre du circuit hydraulique pour le VHB - D (repère A) et VHE - F (repère B) aux 50 premières heures d'utilisation, puis toutes les 500 heures.

Avant son montage ne pas oublier d'huiler son joint. Serrez impérativement ce filtre à la main.

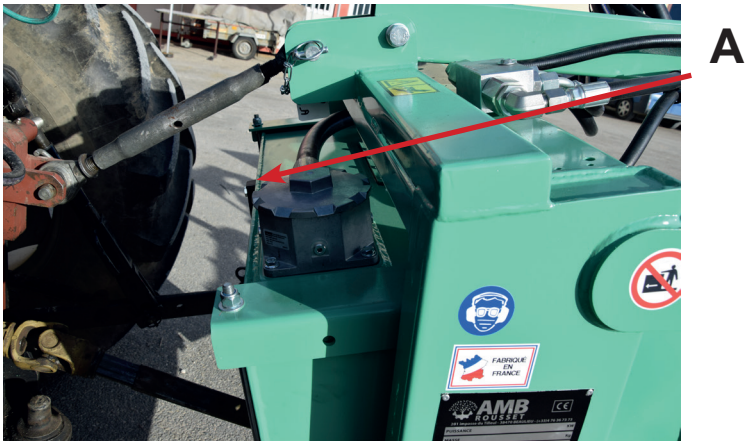

Figure 21

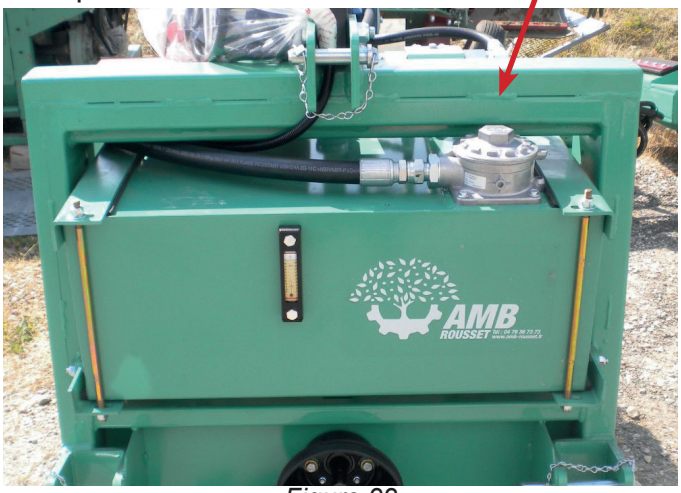

Figure 22

ENTRETIEN TOUTES LES 100 H OU 3 ANS

Chaînes de suspension

ATTENTION !

Changer les 4 chaînes de suspension (repère D, réf. 6350002) et les 2 câbles de sécurité (repère E, réf. 7060007) toutes les 100 heures ou tous les 3 ans.
Vérifier les points d'usure (repère F) sur les 4 chaînes.

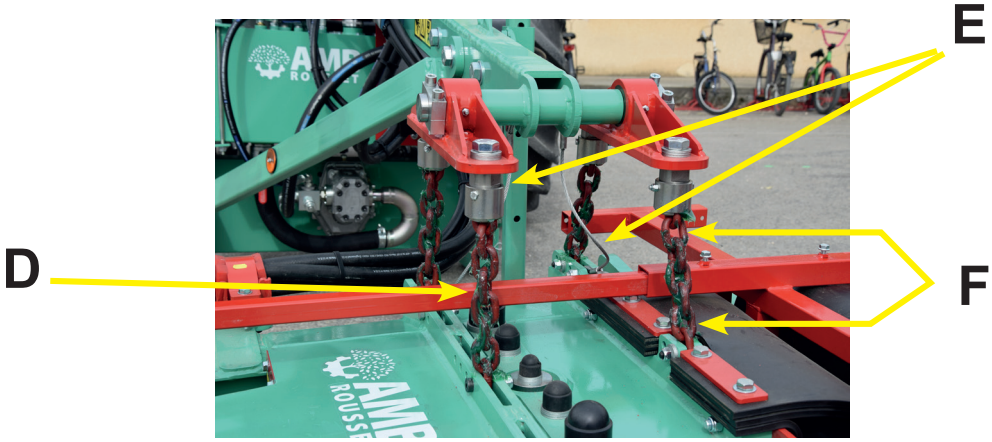

Figure 23

ENTRETIEN TOUTES LES 750 H OU 5 ANS

Huile hydraulique

Faites vidanger le circuit hydraulique par votre concessionnaire AMB toutes les 750 heures.

N'utilisez que de l'huile UNIL Hydrolux 46.

Si vous vous servez peu du vibreur, vidangez l'huile hydraulique tous les 5 ans.

ENTRETIEN TOUS LES 2 ANS

Vidange du boîtier multiplicateur

Pour vidanger le multiplicateur, procédez comme suit :

- Dévisser le bouchon de remplissage (repère A) puis le bouchon de vidange (repère B).
- Une fois l'huile toute écoulée, revisser le bouchon de vidange (repère B).
- La quantité d'huile (80W90) à mettre est de 1 litre, le témoin visuel (repère C) doit être entièrement rempli.
- Après avoir rempli d'huile le multiplicateur, revisser le bouchon de remplissage (repère A).

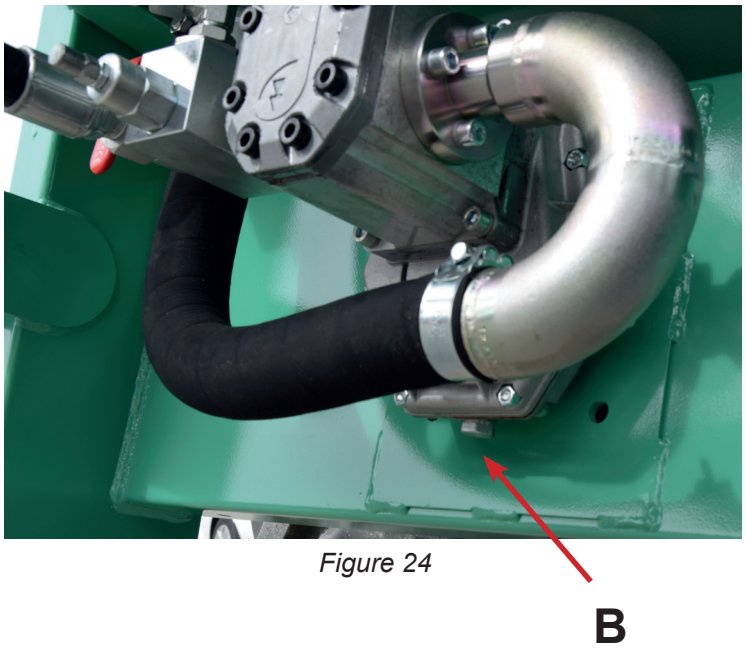

Figure 24

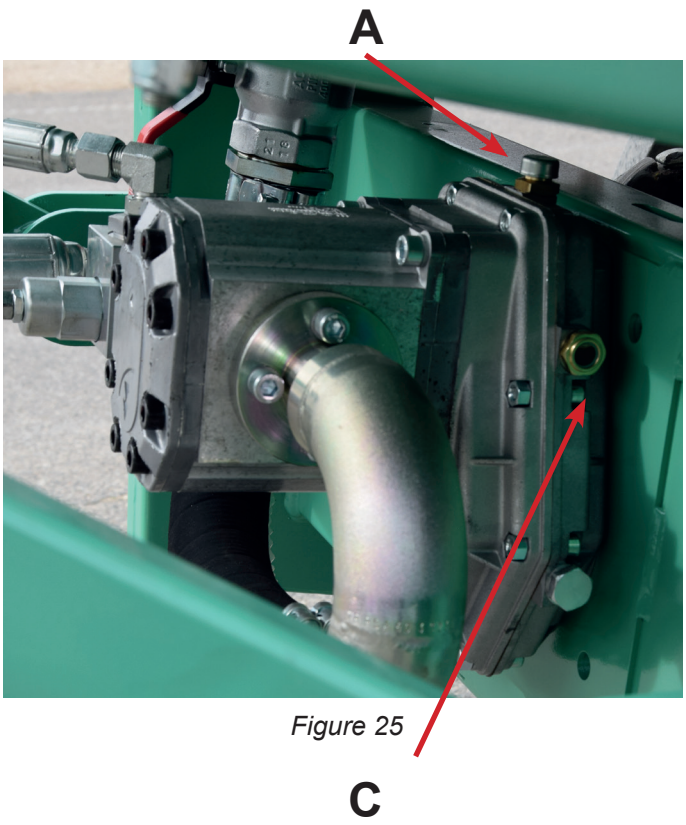

Figure 25

PANNES ET REMÈDES

PROBLÈMES	CAUSES	REMÈDES
Le vibreur est déséquilibré	Chandelles de bras de relevage de longueurs inégales	Réglez les chandelles de bras de relevage
Le vibreur ne fonctionne pas	La vanne du réservoir d'huile est fermée.	Ouvrez la vanne
	Mauvais réglage de la soupape hydraulique	Faites régler la soupape par votre concessionnaire
	Niveau d'huile trop bas	Vérifiez le niveau d'huile
	Fuite interne aux vérins	Consultez votre revendeur
	Mauvais fonctionnement des distributeurs hydraulique	Consultez votre revendeur
Les vibrations sont faibles ou inexistantes	Courroie cassée ou détendue	Remplacez ou retendre la courroie
	Graissage excessif de la bavette	Enlever la graisse en excès
Si le problème persiste, contactez votre revendeur ou constructeur.		

COUPLES DE SERRAGE (daNm)

DIAMETRE DE LA VIS (mm)	TAILLE DE LA CLE (mm)	COUPLE DE SERRAGE SELON MARQUES SUR LA TETE DE LA VIS	
		8.8	10.9
5	8	0,6	0,9
6	10	1	1,5
8	13	2,5	3,5
10	16 ou 17	5	7,5
12	18 ou 19	8,5	13
16	24	21,5	31,5



ATTENTION !

Pour votre sécurité, faites impérativement réparer le vibreur avant le prochain travail.

281, impasse du Tilleul
38470 BEAULIEU
Tél. : +33 (0)4 76 36 73 73 / Fax +33 (0)4 76 36 70 82
E-mail : contact@ambrousset.com
www.amb-rousset.com

CE

DECLARATION DE CONFORMITE

Adresse du fabriquant : SAS AMB ROUSSET, 281 impasse du Tilleul - 38470 BEAULIEU - France.
Détenteur de la documentation technique

DESCRIPTION	machine pour le traitement des fruits
MARK	AMB ROUSSET
TYPE :	~~SEC,VHT,VHY~~,VHE,VHB,VHD~~,VHF,VHP, accessoires GIT et Giro a hélice~~ (1)
MODELE (2)	……
NUMERO DE SERIE (2)	……
Est conforme aux directives :	2006/42/CE, 2014/30/UE,
Contrôle de la conformité :	2006/42/CE Annexe VIII
Pression acoustique aux oreilles de l'utilisateur dB(A) : 85dB(A)	
Normes harmonisées utilisées :	EN ISO12100 - 2010, EN ISO 4254-1 - 2013, EN ISO 14982-2009, EN ISO 3744-2010, EN ISO 3746-2010

Fait à Beaulieu, date (2)……..

Année de fabrication	2022
Condition de la machine	neuve et jamais utilisée

Mr David FLASSEUR
Directeur d'AMB ROUSSET

(1) Barrez les mentions inutiles
(2) A compléter

P.o D FLASSEUR
Directeur Général

SAS AMB ROUSSET
281, Impasse du Tilleul
38470 BEAULIEU
Tél. 04 76 36 73 73
RCS B 390 074 276

GARANTIE

Chaque produit neuf construit par AMB est garanti selon les termes ci-dessous, contre les défectuosités de construction et de montage et/ou des matériaux lorsqu'il est utilisé correctement pendant une durée de 1 an. Cette garantie ne s'applique pas aux moteurs qui sont fabriqués par d'autres sociétés qui garantissent leurs matériaux et dont la garantie est livrée avec la machine.

1° Cette garantie est limitée au remplacement des pièces, qui pendant une durée de 1 an à partir de la date d'achat, ont été montrées et reconnues défectueuses par AMB.

2° Toutes les pièces demandées en garantie doivent être retournées à AMB pour inspection, réparation ou remplacement en port payé avec la preuve d'achat de la machine, et emballée soigneusement afin de permettre leur protection.

3° La machine ne doit pas avoir été réparée ou entretenue par quiconque n'ayant pas l'autorisation d'AMB. La machine ne doit pas avoir été accidentée, mal utilisée, maltraitée ou utilisée contrairement aux instructions contenues dans ce manuel.

Cette garantie n'oblige pas AMB ou son représentant à rembourser la main d'œuvre ou les frais de transport de la machine au réparateur.

AUCUNE AUTRE GARANTIE NE SERA APPLIQUÉE A CETTE MACHINE EXCEPTÉE LA GARANTIE LÉGALE POUR VICE CACHE.

AMB NE POURRA ÊTRE TENU RESPONSABLE DES DOMMAGES OU FRAIS OCCASIONNES PAR LA MACHINE, PAR EXEMPLE :

1 FRAIS DE LOCATION D'UN MATÉRIEL
2 PERTE DE CHIFFRE D'AFFAIRE
3 EXÉCUTION DE TRAVAIL EFFECTUE NORMALEMENT PAR LA MACHINE

AMB N'ASSUME AUCUNE OBLIGATION ET N'AUTORISE PERSONNE A ASSUMER D'AUTRES OBLIGATIONS QUE CELLES CONTENUES DANS LES 3 PARAGRAPHES PRÉCÉDENTS.

Pour obtenir le nom de votre concessionnaire, contactez :

AMB ROUSSET
281 Impasse du Tilleul
38470 BEAULIEU – FRANCE
Tel : + 33 (0)4 73 36 73 73 - Fax : + 33 (0)4 73 36 70 82
E-mail : contact@ambrousset.com
www.amb-rousset.com

PIÈCES DE RECHANGE

DÉSIGNATION	RÉFÉRENCE
BAVETTES ENVELOPPE BOUDIN	
ENVELOPPE PINCE BOUDIN 860x500	**7070183**
ENVELOPPE COFFRE 820x500	**7070192**
Bavette PINCE 600x500	**7070512**
Bavette COFFRE 600X500	**7070274**
CHAÎNE DE SUSPENSION	
2 Chaîne de 7 maillons	**6350010**
2 Chaîne de 8 maillons	**6350010**
COURROIES	
SPB 3070	**6060063**
FILTRE HYDRAULIQUE	
MFR3300	**5110008**
HUILE HYDRAULIQUE	
Huile HYDRO-LUX 46 (circuit hydraulique). Contenance : 130 litres Huile GEAR EP 80W90 (multiplicateur). Contenance : 1,70 litre	**5100006** **5100021**

SCHÉMAS ÉLECTRIQUES

