Egalisateur de séchoir SAE

MANUEL D'UTILISATION et D'ENTRETIEN

2022

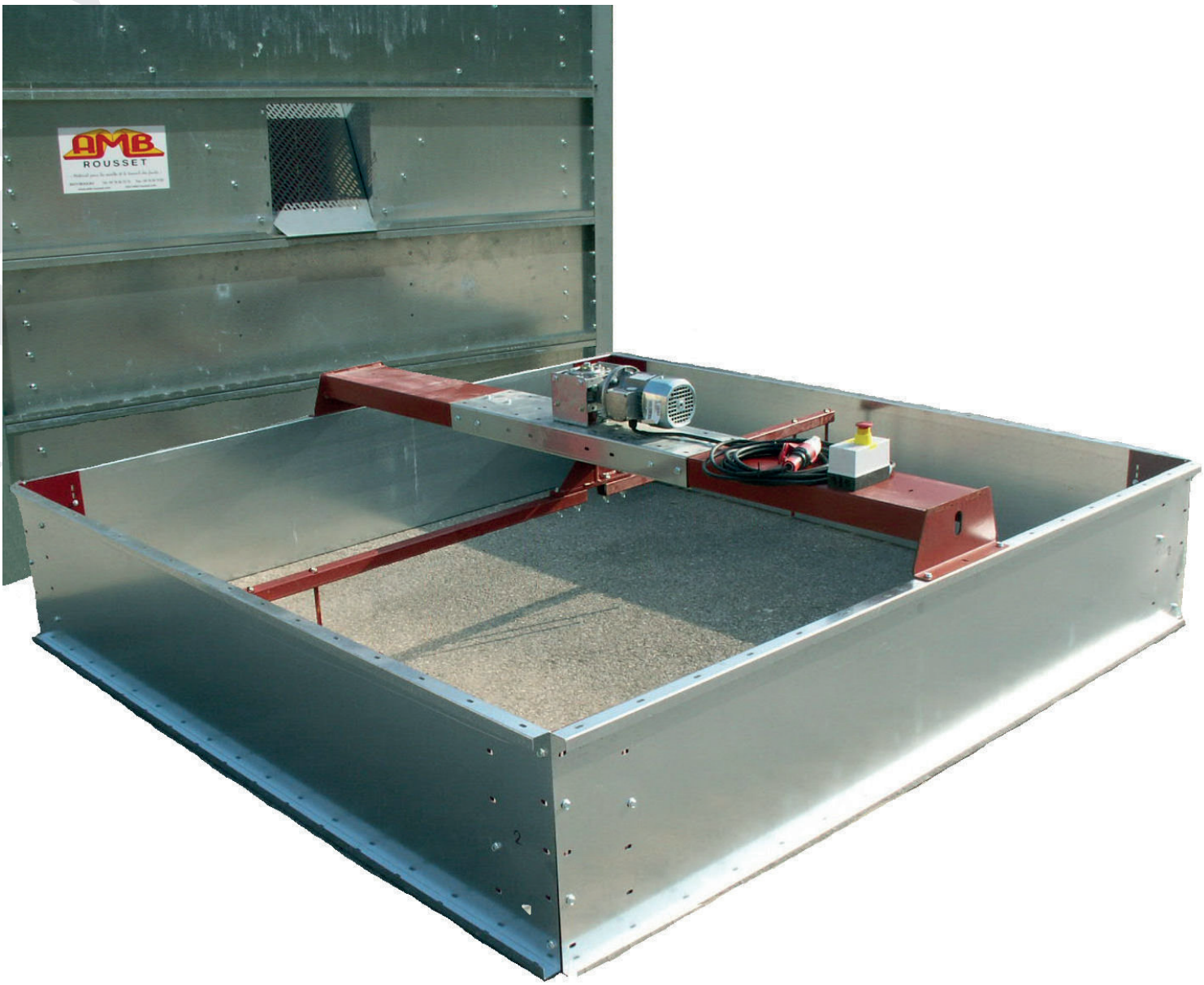

Lisez ce manuel soigneusement et complètement avant d'utiliser la machine.
Conservez-le comme référence.
Si vous ne comprenez pas une partie de ce manuel,
contactez votre revendeur ou le représentant pour la France

Matériel pour la récolte et le travail des fruits

A M B R o u s s e t
i m p a s s e d u T i l l e u l
38470 BEAULIEU - France

AMB ROUSSET

Tél : +33 (0) 4 76 36 73 73
Fax : +33 (0) 4 76 36 70 82
E-mail : contact@ambrousset.com
www.amb-rousset.com

L12-011036_0E

INTRODUCTION

Toute l'équipe AMB vous félicite pour votre choix de l'égaliseur de séchoir AMB.

Lisez ce manuel avant d'utiliser votre égalisateur de séchoir, les informations qu'il donne vous permettront d'effectuer un travail de qualité en toute sécurité. Conservez-le à portée pour vous en servir de référence. Demandez un autre manuel à votre revendeur s'il est perdu ou abîmé.

La sécurité dans l'emploi de cette machine dépend de la manière dont elle est utilisée avec les limitations expliquées dans ce manuel. Vous devez connaître et suivre **toutes** les règles de sécurité de ce manuel.

L'égaliseur de séchoir AMB que vous avez acheté a été soigneusement conçu et fabriqué pour vous donner toute satisfaction. Comme tout engin mécanique, il nécessite nettoyage et maintenance. Suivez les règles et les informations de sécurité données dans ce manuel et sur les autocollants de sécurité de l'égaliseur de séchoir.

Pour l'entretien, votre revendeur AMB possède la compétence, les pièces AMB et les outils nécessaires pour répondre à vos besoins.

Utilisez exclusivement les pièces d'origine AMB, les pièces « adaptables » ne sont pas au niveau de qualité nécessaire pour que la machine fonctionne correctement et en toute sécurité ; de plus, elles rendront la garantie caduque. Inscrivez ci-dessous le modèle et l'année de votre machine :

MODELE : .....
ANNÉE : .....

Donnez cette information à votre revendeur pour obtenir les bonnes pièces.
Dans un souci de progrès constant, AMB se réserve le droit de modifier ses machines sans pour cela être tenu d'apporter ces modifications aux machines déjà vendues.
Les illustrations et caractéristiques de ce manuel peuvent varier légèrement de votre machine à cause de modifications apportées à la production.

A travers ce manuel, la gauche et la droite ainsi que l'avant et l'arrière sont déterminées en étant en face de votre séchoir en regardant les guichets.

Tout au long de ce manuel le terme **IMPORTANT** est utilisé pour indiquer qu'une défaillance peut entraîner des dommages à la machine. Les termes **AVERTISSEMENT, ATTENTION et DANGER** sont utilisés avec le symbole alerte sécurité (un triangle avec un point d'exclamation) pour indiquer le degré de danger pour votre sécurité.



Ce symbole veut dire : attention, soyez attentif, votre sécurité est en jeu. Il rappelle les consignes de sécurité ou porte votre attention sur les pratiques dangereuses qui peuvent provoquer des blessures.



IMPORTANT : Attire votre attention sur un rappel des règles de sécurités qui peuvent causer des blessures si elles ne sont pas observées.



ATTENTION : Attire votre attention sur un danger existant qui peut provoquer des blessures ou la mort si des précautions appropriées ne sont pas prises.



DANGER : Attire votre attention sur un danger très important qui entraînera certainement des blessures irréparables ou la mort si les bonnes précautions ne sont pas prises.

Table des matières

INTRODUCTION..... 2
CARACTERISTIQUES..... 4
LISTE DE VERIFICATIONS..... 5
REGLES DE SECURITE..... 5
MISE EN SERVICE..... 6
UTILISATION..... 7
ENTRETIEN..... 8
COUPLES DE SERRAGE (daNm)..... 9
EMISSION SONORE..... 9
DECLARATION DE CONFORMITE..... 10
GARANTIE..... 11
NOTE..... 12
BOULONNERIE..... 13

CARACTERISTIQUES

Chassis	Ensemble boulonné de profil en tôles galvanisées et peintes.
Longueur	2,09 m ou 2,59 m
Largeur	2,09 m ou 2,59 m
Hauteur	0,50 m
Poids	100 kg
Moteur	moto- réducteur 380 V (0,37 kW) (intensité 1A)

Egalisateurs 2 râteaux (SAE0036) et 4 râteaux (SAE0132)

La boulonnerie est la même d'un égalisateur à un autre, le moyeu est l'unique pièce qui change et qui permet de tenir 4 râteaux au lieu de 2.
L'égalisateur 4 râteaux (SAE0132) est utilisé uniquement sur les séchoirs 2.5 x 3 m.
L'égalisateur 2 râteaux (SAE0036) est utilisé uniquement sur les séchoirs 2 x 2 m et 2.5 x 2.5 m.

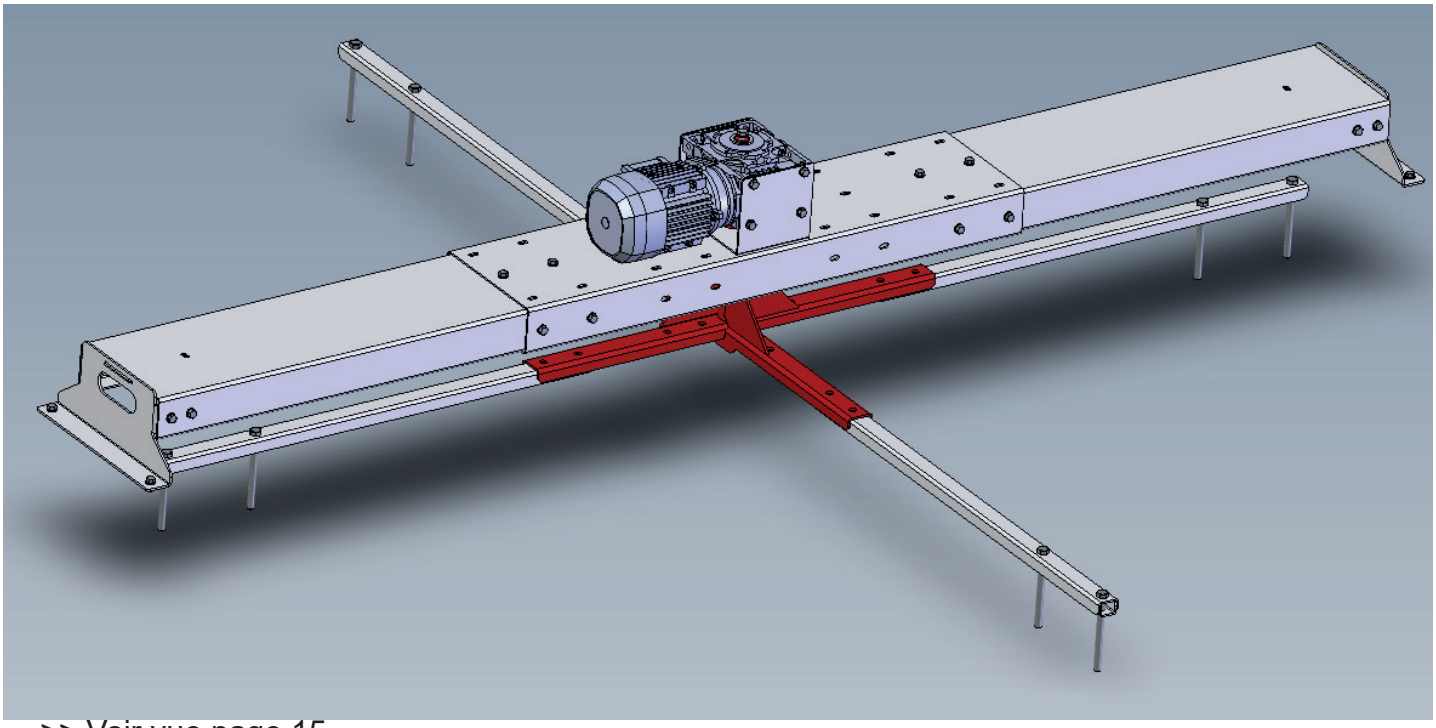

>> Voir vue page 15

LISTE DE VERIFICATIONS

Au concessionnaire revendeur

✓ Lisez le manuel d'utilisation et d'entretien ainsi que les règles de sécurité.

✓ Vérifiez que les points indiqués sur les listes de vérifications avant livraison et à la livraison ont tous été vérifiés et éventuellement corrigés avant de laisser la machine à son propriétaire.

Vérifications avant livraison

✓ Vérifiez que tous les écrans, grilles et garants de sécurité sont en place et en bon état.

✓ Vérifiez que les autocollants de sécurité sont en place et en bon état. Remplacez-les si nécessaire.

✓ Vérifiez que tout les vis et boulons sont serrés.

✓ Garnissez les graisseurs et lubrifiez la machine.

✓ Vérifiez que la machine fonctionne correctement.

Vérifications à la livraison

✓ Montrez au client comment réaliser les réglages.

✓ Expliquez-lui l'importance de la lubrification et montrez-lui les points de lubrification sur la machine.

✓ Montrez-lui les dispositifs de sécurité, grilles, déflecteurs ainsi que les options.

✓ Présentez au client le manuel d'utilisation et d'entretien, demandez-lui de bien le connaître.

RÈGLES DE SÉCURITÉ



ATTENTION

Quelques illustrations peuvent montrer la machine dépourvue d'écrans, de boucliers.

N'utilisez jamais la machine sans ces dispositifs.

* Apprenez à arrêter la machine en cas d'urgence.
* N'autorisez pas les enfants à utiliser cette machine.
* Portez toujours des vêtements ajustés qui éviteront d'être happés par les pièces en mouvement ou de s'accrocher.
* Travaillez exclusivement à la lumière du jour ou avec une bonne lumière artificielle.
* Vérifiez que les autocollants de sécurité sont en place et en bon état.
* Nettoyez les accumulations de boue ou de débris.
* Vérifiez que la machine est en bonne condition de travail avant de l'utiliser.
* Vérifiez que tous les écrans, grilles, et boucliers sont en place et en bon état.
* Vérifiez périodiquement le serrage de toute la boulonnerie.
* Arrêtez le moteur de l'égaliseur de séchoir, débranchez son raccordement au réseau électrique avant d'effectuer réglages, entretien ou démontage sur la machine.
* N'autorisez personne à proximité des branchements électriques lorsque vous effectuez réglages entretien ou démontage sur la machine.
* Enclenchez tous les équipements de sécurité.
* Assurez-vous que l'égaliseur de séchoir ou que toute personne devant la manœuvrer a bien lu et compris ce manuel d'instructions auparavant afin d'être au courant des consignes de sécurité à respecter durant la manœuvre

MISE EN SERVICE

Raccordements électriques

DANGER !
L'électricité est très dangereuse. Une électrocution peut entraîner de graves brûlures ou la mort. N'intervenez jamais sur une installation électrique sans vous être auparavant assuré qu'elle est hors tension. N'intervenez jamais sur une installation électrique en atmosphère humide ou avec des mains mouillées. Consultez un médecin si vous êtes atteint.

La tension d'utilisation du tapis élévateur est 380 V.
Le câble que vous devez utiliser pour le branchement de l'élévateur doit être de type RO2V. Il doit comprendre 4 fils (3 phases et une terre) de 2,5 mm2.
Si lors du démarrage le tapis de l'élévateur tourne à l'envers, procédez comme suit :
·Débranchez l'élévateur.
·Dévissez les deux vis du boîtier de mise en route et enlever son couvercle.
·Inverser les fils R et S (figure 2) du câble d'arrivé.
·Remontez le couvercle du boîtier, revissez-le.
·Faîte un essai pour voir si l'élévateur tourne dans le bon sens.

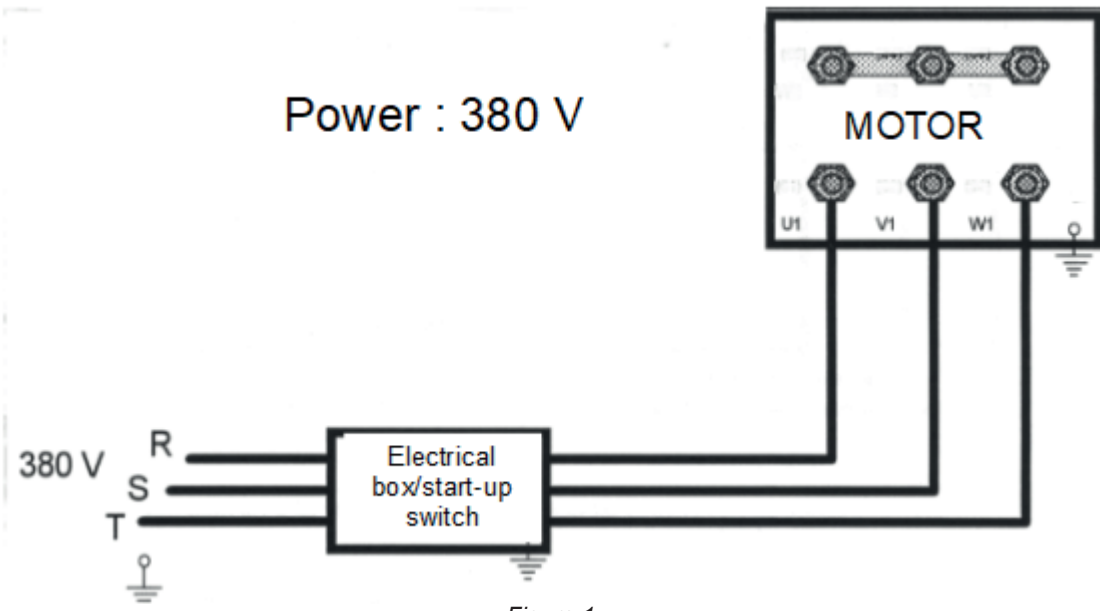

Figure 1

UTILISATION

DANGER !

La sécurité est une des préoccupations principales dans la conception et la fabrication de cet élévateur. Cependant, tous les efforts du constructeur peuvent être réduits à néant par la négligence de l'utilisateur.

La prévention des accidents dépend étroitement de la prudence et de la formation du personnel chargé de l'utilisation, de l'entretien de cette machine.

Le meilleur dispositif de sécurité est un utilisateur prudent et informé ; nous vous demandons d'être cet utilisateur.

L'utilisateur de cette machine est responsable de son utilisation en toute sécurité. Il doit être qualifié et formé à l'emploi de cette machine. Lisez les consignes de sécurité.

Cette machine est prévue pour transvaser les fruits Elle n'est pas prévue pour transvaser des objets durs, des pierres, des détritus qui pourraient endommager la machine et causer des blessures à l'utilisateur.

ATTENTION !

N'utilisez jamais le tapis élévateur sans avoir d'abord effectué toutes les opérations décrites au chapitre entretien.

Mise en route

DANGER !

Ne laissez jamais des enfants ou des personnes non qualifiées utiliser la machine. N'utilisez pas la machine à proximité d'autres personnes Ne passez jamais vos mains sous des pièces mobiles ou sur le tapis. Avant de mettre l'élévateur en route, assurez-vous que les raccordements électriques sont corrects.

· Branchez la prise électrique sur une installation délivrant du 380 V uniquement.

· Réarmez le système en tournant le bouton d'arrêt d'un quart de tour dans le sens des aiguilles d'une montre (repère A).

· Tourner l'interrupteur de commande de démarrage d'un quart de tour dans le sens des aiguilles d'une montre (repère B).

· Attendre quelques secondes, puis assurez-vous que l'élévateur ne produit aucuns bruits ou vibrations anormaux.

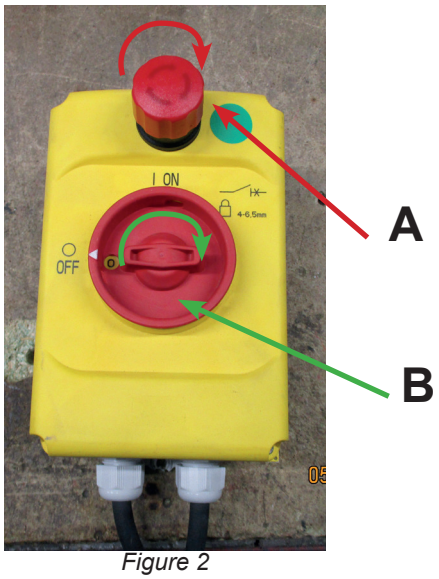

Figure 2

ENTRETIEN

Si vous ne respectez pas l'entretien de la machine, vous risquez de provoquer des défaillances qui ne sont pas couvertes par la garantie. Vous risquez également de provoquer des blessures à l'utilisateur et aux gens qui se trouvent autour de la machine. Demandez à votre revendeur d'examiner la machine si vous rencontrez des problèmes. Demandez à AMB le nom de votre revendeur si vous ne le connaissez pas.



DANGER !

AVANT d'effectuer entretien ou dépannage sur la machine, arrêtez le moteur, débranchez la prise électrique. Assurez-vous que celui-ci est déconnecté du réseau électrique et que personne ne peut le connecter à votre insu.

ENTRETIEN JOURNALIER



AVERTISSEMENT !

Référez-vous toujours a cette notice avant de commencer l'entretien. Effectuez les opérations suivantes tous les jours ou à chaque fois que vous vous servez de la machine.

Serrage de la boulonnerie :

Vérifiez que toute la boulonnerie est correctement serrée. Les vibrations de l'égaliseur de séchoir ont tendance à desserrer les vis et les écrous. Pour le serrage voir tableau p 9.

Nettoyage ailettes moteur électrique

Débarrassez les ailettes de refroidissement du moteur électrique avec un chiffon ou une brosse souple, afin de les débarrasser de tout dépôt.

Câble électrique

Ne tolérez aucune coupure, mise à nu, écrasement ou usure des câbles électrique. Changez le câble le cas échéant.

Nettoyage

Nettoyez avec de l'eau et un produit ménager, toutes les parties de la machine qui sont en contact avec les cerneaux des noix.

COUPLES DE SERRAGE (daNm)

Utilisez le tableau ci-dessous pour le serrage des vis et écrous chaque fois qu'il n'y a pas de spécification particulière

Diamètre de la vis (mm)	Taille de la clé (mm)	Couple de serrage selon marques sur la tête de la vis	
		8.8	10.9
5	8	0,6	0,9
6	10	1	1,5
8	13	2,5	3,5
10	16 ou 17	5	7,5
12	18 ou 19	8,5	13
16	24	21,5	31,5

281, impasse du Tilleul
38470 BEAULIEU
Tél. : +33 (0)4 76 36 73 73 / Fax +33 (0)4 76 36 70 82
E-mail : contact@ambrousset.com
www.amb-rousset.com

DECLARATION DE CONFORMITE

Adresse du fabriquant : SAS AMB ROUSSET, 281 impasse du Tilleul - 38470 BEAULIEU - France.
Détenteur de la documentation technique

DESCRIPTION	machine pour le traitement des fruits
MARK	AMB ROUSSET
TYPE :	SAE,TK1,TK2,TK5,TRE (1)
MODELE (2)	
NUMERO DE SERIE (2)	……
Est conforme aux directives :	2006/42/EC, 2014/30/UE,
Contrôle de la conformité :	2006/42/EC Annexe VIII
Pression acoustique aux oreilles de l'utilisateur : non concerné	
Harmonized standards used :	EN ISO12100 - 2010, EN ISO 4254-1 - 2013, EN ISO 14982-2009, EN ISO 3744-2010, EN ISO 3746-2010

Fait à Beaulieu, date (2)……..

Année de fabrication 2022

Condition de la machine neuve et jamais utilisée

Po D FLASSEUR
Directeur Général

SAS AMB ROUSSET
281, Impasse du Tilleul
38470 BEAULIEU
Tél. 04 76 36 73 73
RCS B 390 074 276

Mr David FLASSEUR
Directeur d'AMB ROUSSET

(1) Barrez les mentions inutiles
(2) A compléter

SAS Capital 100000 EUR - RCS GRENOBLE B 390074276 - SIRET 39007427600010 - APE 2830 Z - TVA FR 96390074276

GARANTIE

Chaque produit neuf construit par AMB est garanti selon les termes ci-dessous, contre les défectuosités de construction et de montage et/ou des matériaux lorsqu'il est utilisé correctement pendant une durée de 1 an.
Cette garantie ne s'applique pas aux moteurs qui sont fabriqués par d'autres sociétés qui garantissent leurs matériaux et dont la garantie est livrée avec la machine.

1° Cette garantie est limitée au remplacement des pièces, qui pendant une durée de 1 an à partir de la date d'achat, ont été montrées et reconnues défectueuses par AMB.

2° Toutes les pièces demandées en garantie doivent être retournées à AMB pour inspection, réparation ou remplacement en port payé avec la preuve d'achat de la machine, et emballée soigneusement afin de permettre leur protection.

3° La machine ne doit pas avoir été réparée ou entretenue par quiconque n'ayant pas l'autorisation d'AMB. La machine ne doit pas avoir été accidentée, mal utilisée, maltraitée ou utilisée contrairement aux instructions contenues dans ce manuel.

Cette garantie n'oblige pas AMB ou son représentant à rembourser la main d'oeuvre ou les frais de transport de la machine au réparateur.

AUCUNE AUTRE GARANTIE NE SERA APPLIQUEE A CETTE MACHINE EXCEPTEE LA GARANTIE LEGALE POUR VICE CACHE.

AMB NE POURRA ETRE TENU RESPONSABLE DES DOMMAGES OU FRAIS OCCASIONNES PAR LA MACHINE, PAR EXEMPLE :

1 FRAIS DE LOCATION D'UN MATERIEL
2 PERTE DE CHIFFRE D'AFFAIRE
3 EXECUTION DE TRAVAIL EFFECTUE NORMALEMENT PAR LA MACHINE

AMB N'ASSUME AUCUNE OBLIGATION ET N'AUTORISE PERSONNE A ASSUMER D'AUTRES OBLIGATIONS QUE CELLES CONTENUES DANS LES 3 PARAGRAPHES PRECEDENTS.

Pour obtenir le nom de votre concessionnaire, contactez :

AMB ROUSSET
281 Impasse du Tilleul
38470 BEAULIEU – FRANCE
Tel : + 33 (0)4 73 36 73 73 - Fax : + 33 (0)4 73 36 70 82
E-mail : contact@ambrousset.com
www.amb-rousset.com

Table de nomenclature

No.	Nom	réf. AMB	QTE
1	SAE-EGA-F22-012069_0C		2
2	SAE-EGA-F20-007154_0F		1
3	SAE-EGA-F40-007134_0B		1
4	SAE-EGA-F40-007141_1B		2
5	SAE-EGA-F40-007133_1A		2
6	SAE-EGA-F40-008702_0A		1
7	R19-TRE-F60-005617_0D		1
8	Vis H M12x50 PF	2100159	4
9	écrou frein M 12	2010006	4
10	H8x16 embase	2110023	32
11	écrou frein bas M8	2010016	22
12	Modèle Motoreducteur EGA W63 red192 0.37kw (ref syn 4040053)	4040053	1
13	Rondelle NORDLOCK M10_NL10	2180031	1
14	Vis H M10x35	2100052	1
15	IB132	7110012	1

Pour séchoir 2x2m

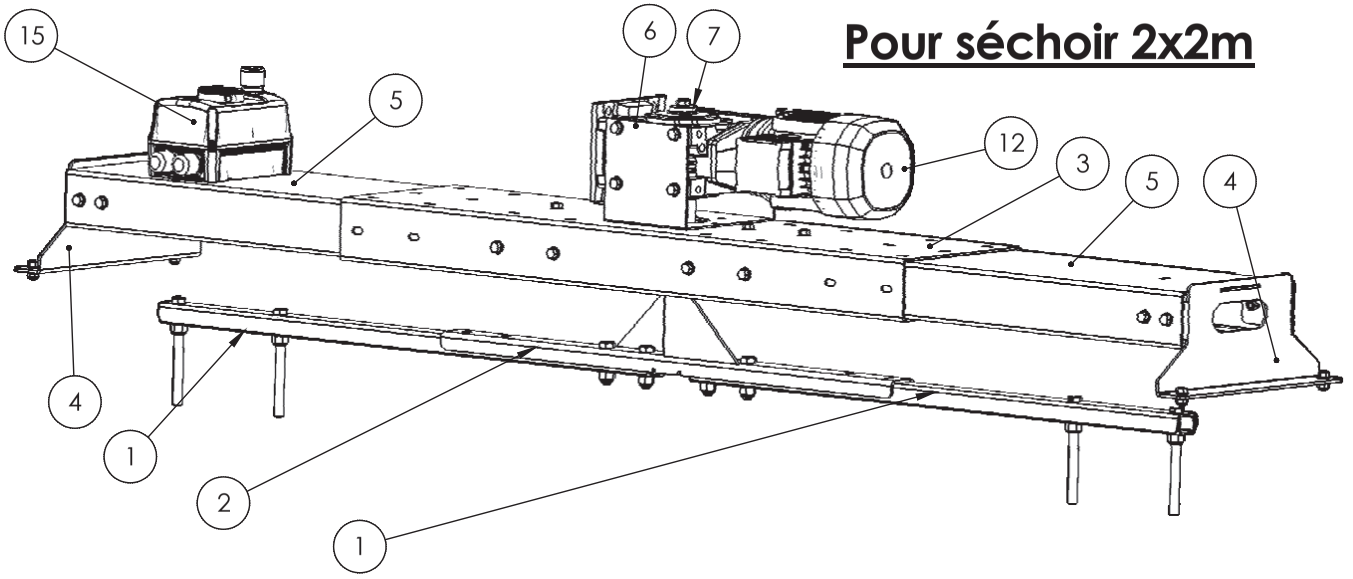

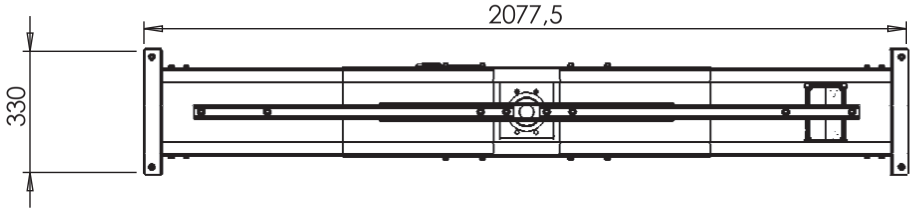

La différence entre un égalisateur pour séchoir 2 x 2m et 2,5 x 2,5 m est la position de montage des U en galva sur la partie centrale

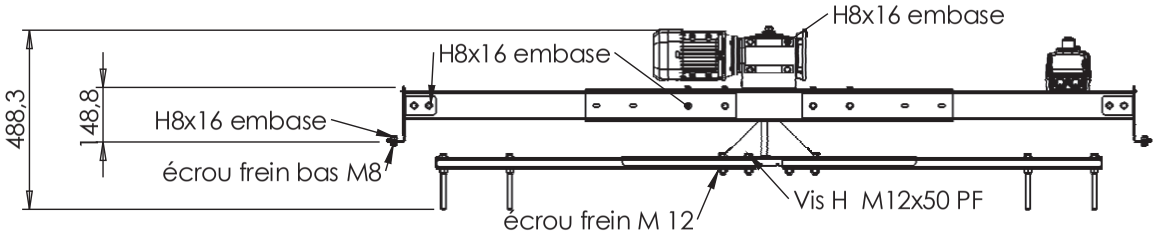

1/3

REF.SYNOPTIC: SAE 0036

Ce plan est la propriété exclusive de AMB ROUSSET, il ne peut être reproduit, utilisé ou communiqué sans autorisation

Tolérance générale du plan ±0.5mm

AMB ROUSSET	Égaliseur	N° : SAE-EGA-F22-023753_0D	
Ets ROUSSET 38470 BEAULIEU tel:04.76.36.73.73	EGA SAE 2 rateaux machine complete	Échelle 1/10	Utilisé dans: SAE / EGA / Qté: 1 / Expire
	Matière : / Traitement : /	Ep : /	
	Ind. / Modification	Date / Nom	

Table de nomenclature

No.	Nom	réf. AMB	SAE 2.5x2.5m
1	SAE-EGA-F22-012069_0C		2
2	SAE-EGA-F20-007154_0F		1
3	SAE-EGA-F40-007134_0B		1
4	SAE-EGA-F40-007141_1B		2
5	SAE-EGA-F40-007133_1A		2
6	SAE-EGA-F40-008702_0A		1
7	R19-TRE-F60-005617_0D		1
8	Vis H M12x50 PF	2100159	4
9	écrou frein M 12	2010006	4
10	H8x16 embase	2110023	32
11	écrou frein bas M8	2010016	22
12	Modèle Motoreducteur EGA W63 red192 0.37kw (ref syn 4040053)	4040053	1
13	Rondelle NORDLOCK M10_NL10	2180031	1
14	Vis H M10x35	2100052	1
15	IB132	7110012	1

Pour séchoir 2.5x2.5m

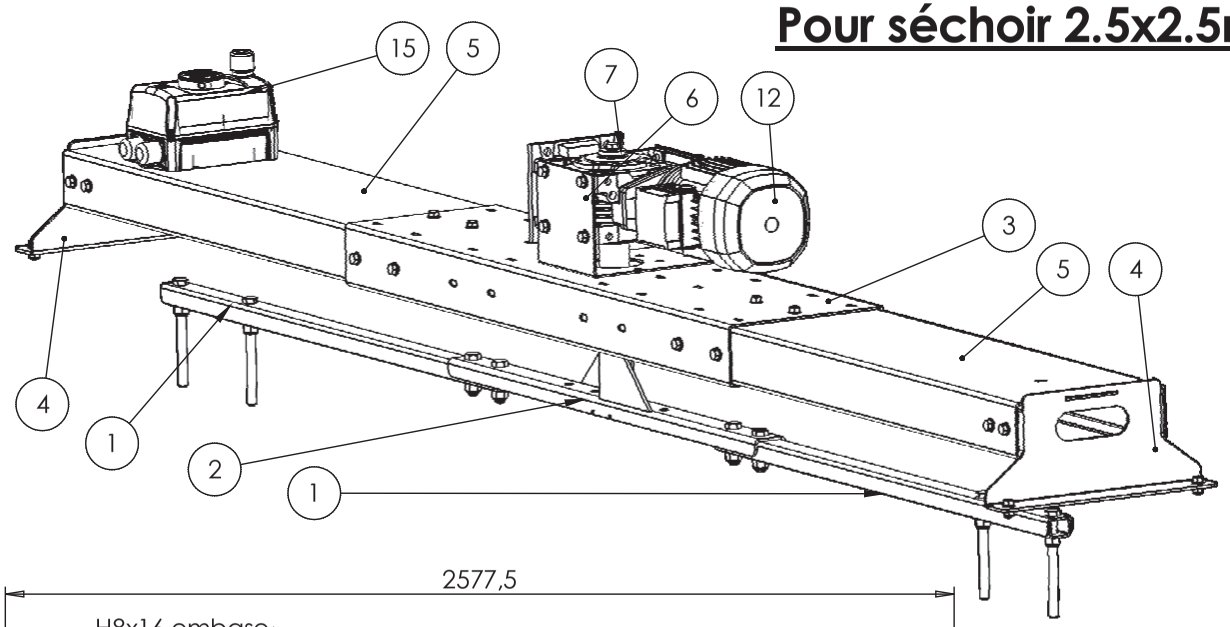

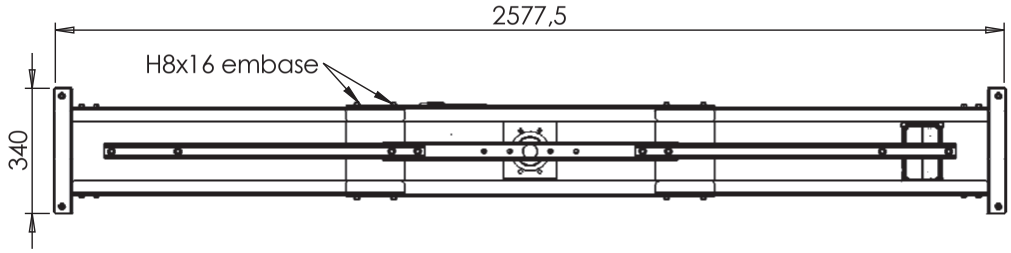

La différence entre un égalisateur pour séchoir 2 x 2m et 2,5 x 2,5 m est la position de montage des U en galva sur la partie centrale .

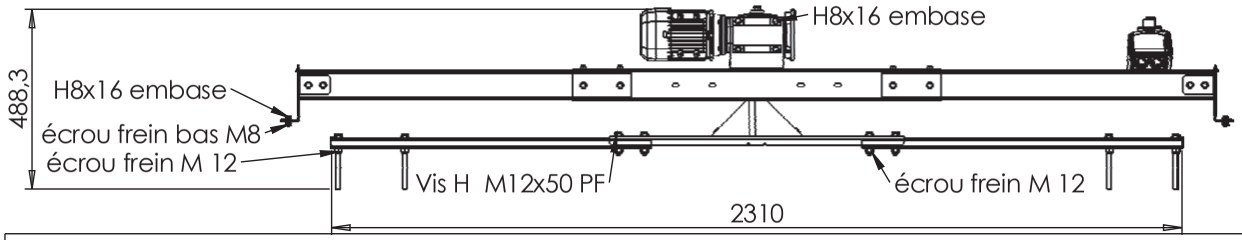

Ce plan est la propriété exclusive de AMB ROUSSET, il ne peut être reproduit, utilisé ou communiqué sans autorisation Tolérance générale du plan ±0.5mm

AMB ROUSSET Ets ROUSSET 38470 BEAULIEU tel:04 76 36 73 73	Égaliseur EGA SAE 2 rateaux machine complete Matière : / Traitement : /	N° : SAE-EGA-F22-023753_0D Échelle 1/10 Ep : / Utilisé dans Qté Expire SAE EGA 1

REF SYNOPTIC: SAE 0036

Table de nomenclature				
No.	**Nom**	**réf. AMB**	**Config.**	**QTE**
1	Vis H	2100074	M12x140	2
2	écrou frein M 12	2010006		2
3	SAE-EGA-F40-025979_0A			1
4	SAE-EGA-F40-025980_0A			1

Utilisé pour séchoir 2x2m et 2.5x2.5m

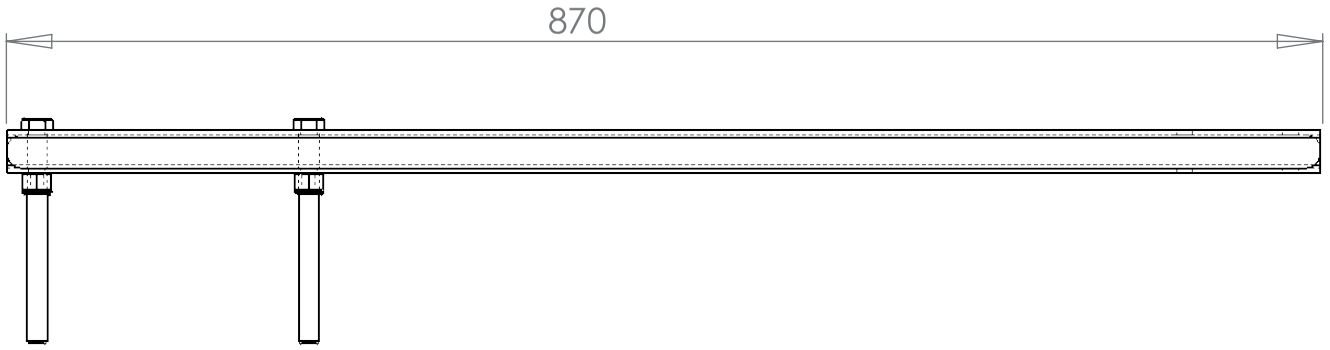

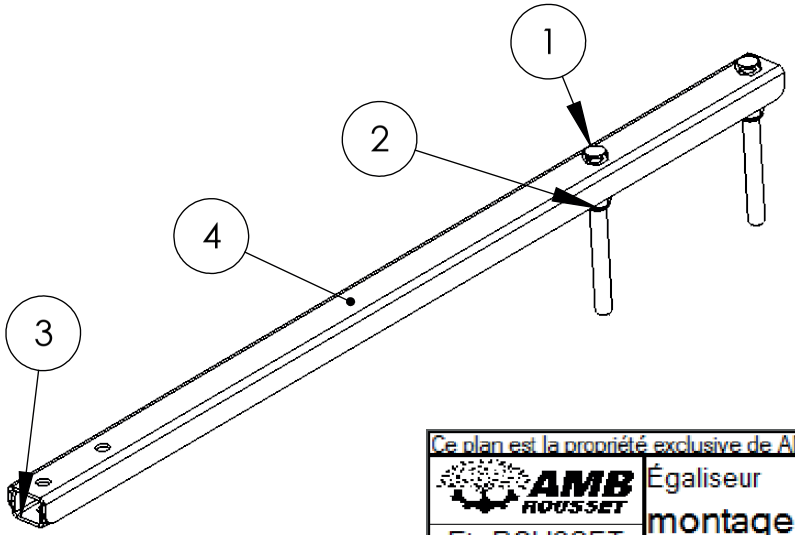

Ce plan est la propriété exclusive de AMB ROUSSET, il ne peut être reproduit, utilisé ou communiqué sans autorisation

Tolérance générale du plan ±0.5mm

AMB ROUSSET
Ets ROUSSET
38470 BEAULIEU
tel:04.76.36.73.73
fax:04.76.36.70.82

Égaliseur

montage sous ensemble rateau

Matière : / Traitement : /

N° : SAE-EGA-F22-012069_0C

Échelle 1/5 Ep : /

Ind.	Modification	Date	Nom
0C	remplacement tube par 2 tôle plier en U	12/12/2017	FERRETTO
0B	6vis -> 2vis	28/06/2011	TORCATIS
0A	1ère validation	24/01/2011	ROUX

Utilisé dans		Qté	Expire
SAE	EGA	2	

Egaliseur (2 râteaux)

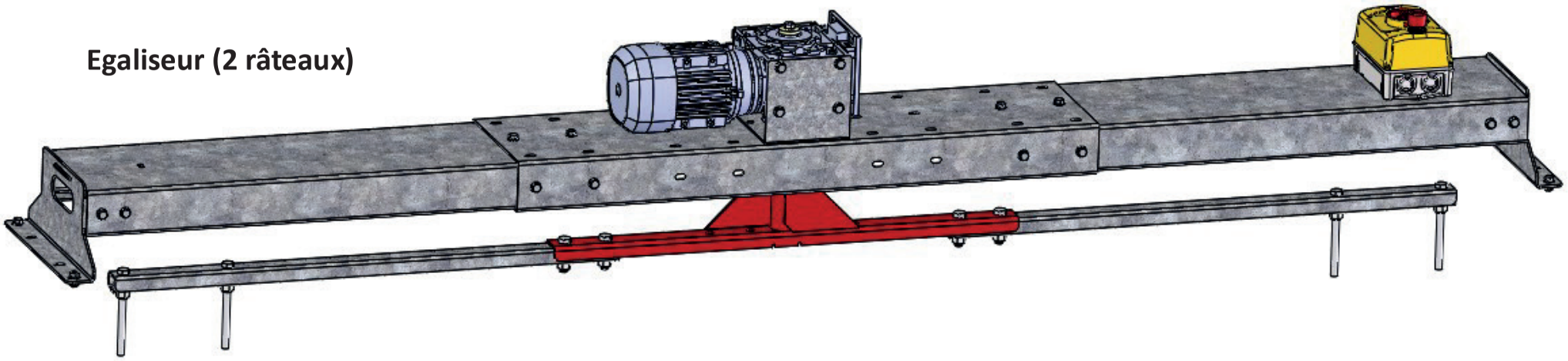

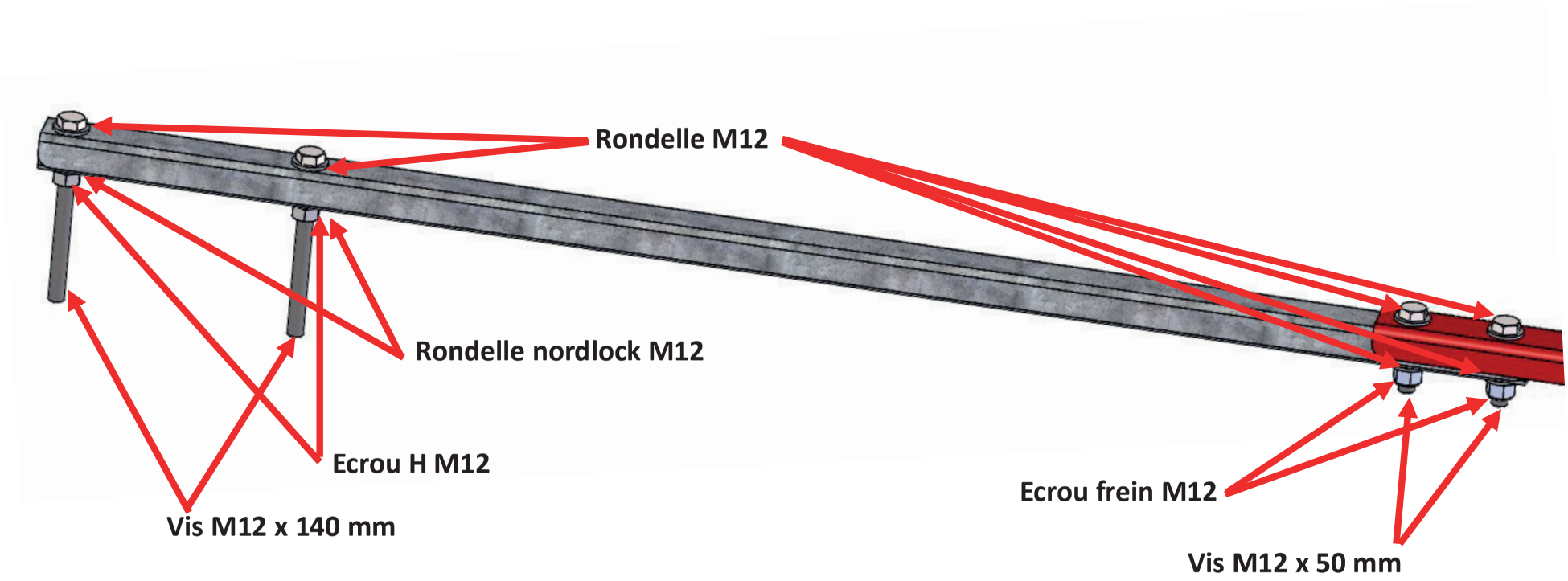

NOTES