Dossier 03 049

Mediane et 1700 V2005

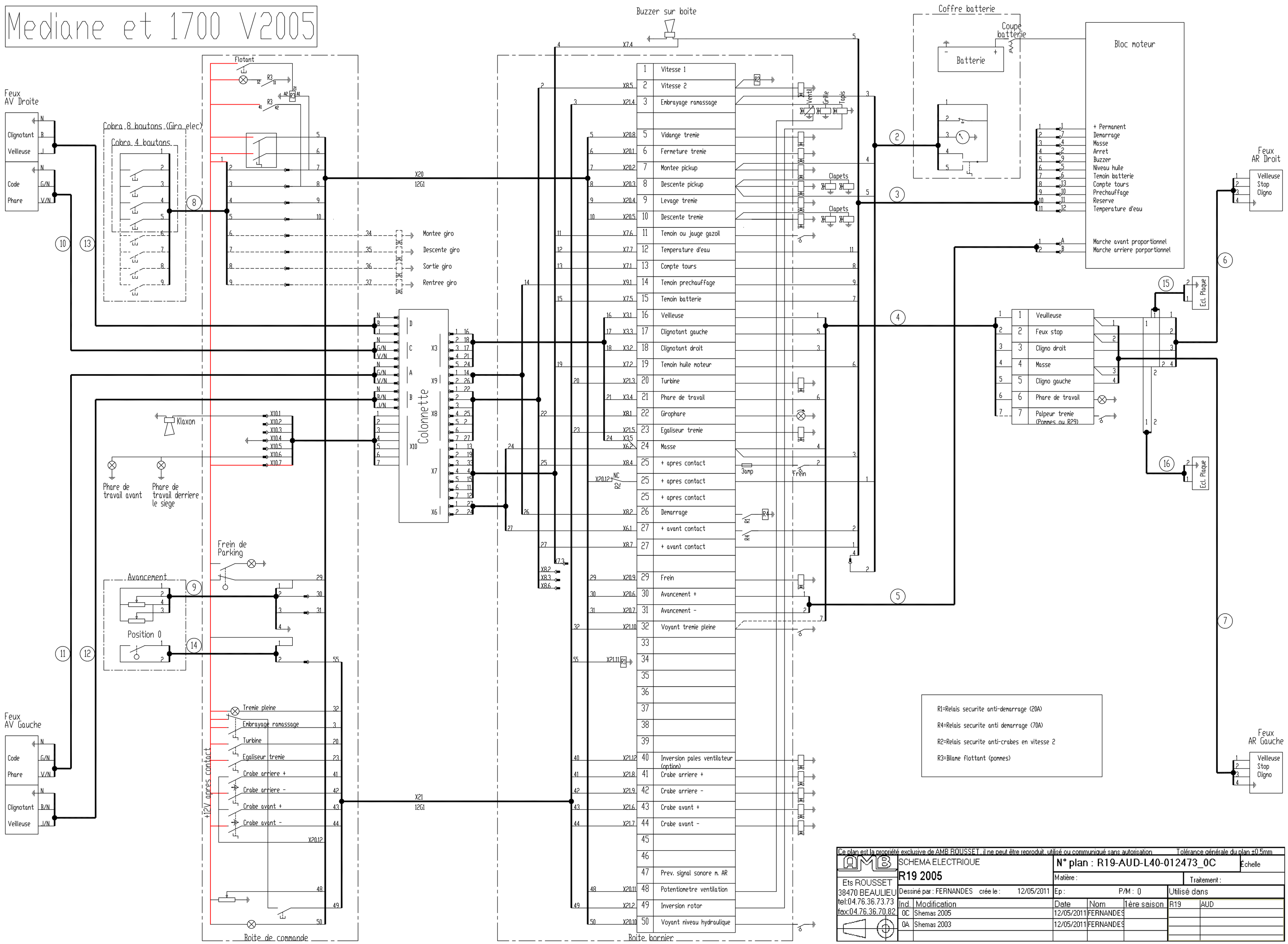

R1=Relais securite anti-demarrage (20A)

R4=Relais securite anti demarrage (70A)

R2=Relais securite anti-crabes en vitesse 2

R3=Bilame flottant (pommes)

Ce plan est la propriété exclusive de AMB ROUSSET, il ne peut être reproduit, utilisé ou communiqué sans autorisation

Tolérance générale du plan ±0.5mm

AMB
Ets ROUSSET
38470 BEAULIEU
tel:04.76.36.73.73
fax:04.76.36.70.82

SCHEMA ELECTRIQUE

R19 2005

N° plan : R19-AUD-L40-012473_0C

Échelle

Matière :

Traitement :

Dessiné par : FERNANDES crée le : 12/05/2011

Ep : P/M : 0

Utilisé dans

Ind.	Modification	Date	Nom	1ère saison	R19	AUD
0C	Shemas 2005	12/05/2011	FERNANDES			
0A	Shemas 2003	12/05/2011	FERNANDES			