Dossier 03 049

Mediane et 1700 V2003 et 2004

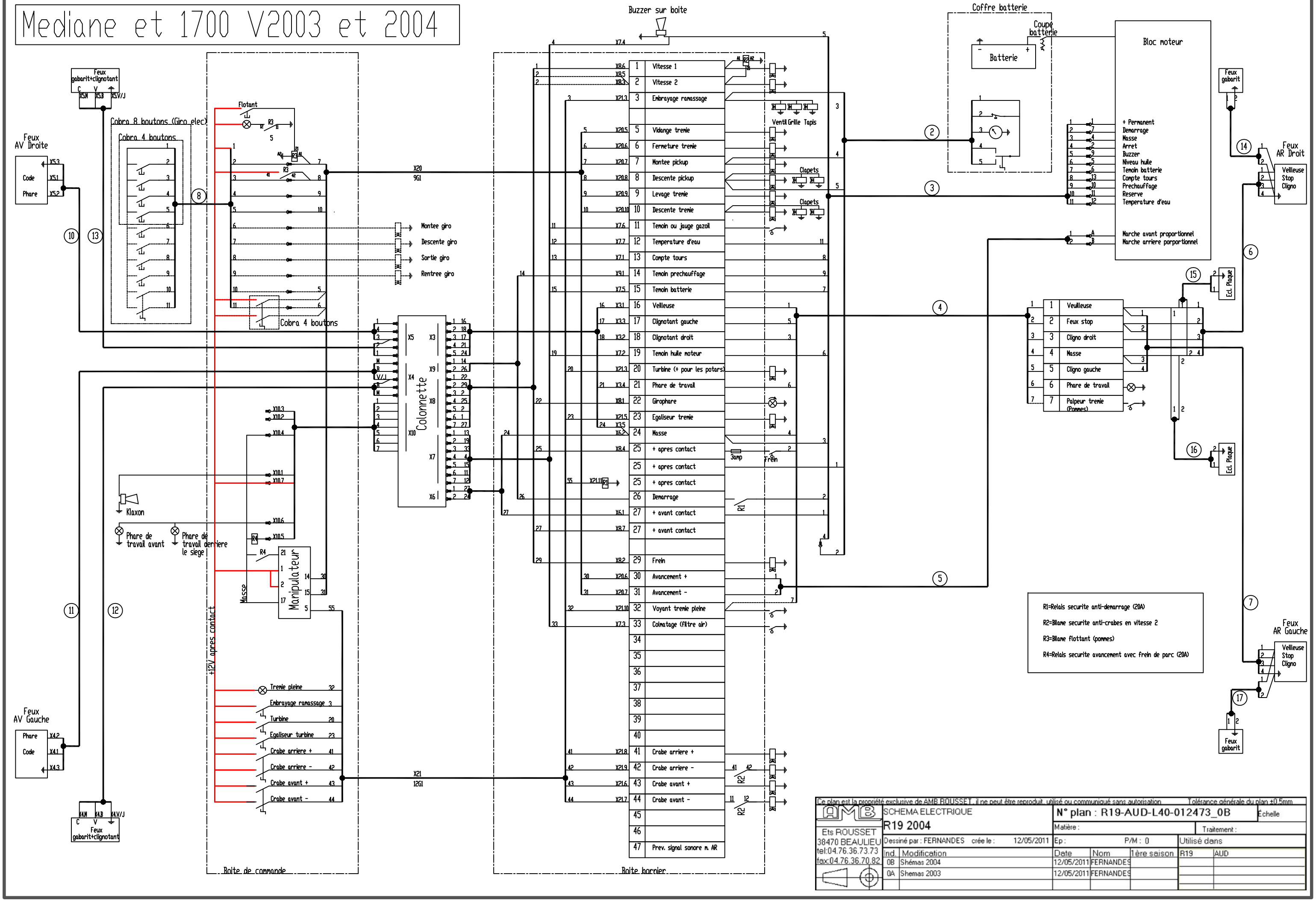

Ce plan est la propriété exclusive de AMB ROUSSET, il ne peut être reproduit, utilisé ou communiqué sans autorisation. Tolérance générale du plan ±0.5mm

AMB
Ets ROUSSET
38470 BEAULIEU
tel:04.76.36.73.73
fax:04.76.36.70.82

SCHEMA ELECTRIQUE
R19 2004

N° plan : R19-AUD-L40-012473_0B
Échelle
Matière :
Traitement :
Dessiné par : FERNANDES crée le : 12/05/2011
Ep : P/M : 0
Utilisé dans

Ind.	Modification	Date	Nom	1ère saison	R19	AUD
0B	Shémas 2004	12/05/2011	FERNANDES			
0A	Shemas 2003	12/05/2011	FERNANDES			